POTRAVINOVÝ KÔŠ S TLMENÍM

obj. číslo	C	výška skrinky
4939-1	300mm	1700-1850mm
4939-2	400mm	1700-1850mm
4940-1	300mm	1850-2000mm
4940-2	400mm	1850-2000mm
4940-3	500mm	1850-2000mm

Povrchová úprava chróm
6 ks košíkov s plným dnom
Min.hĺbka skrinky: 520mm
Max. zaťaženie: 90kg

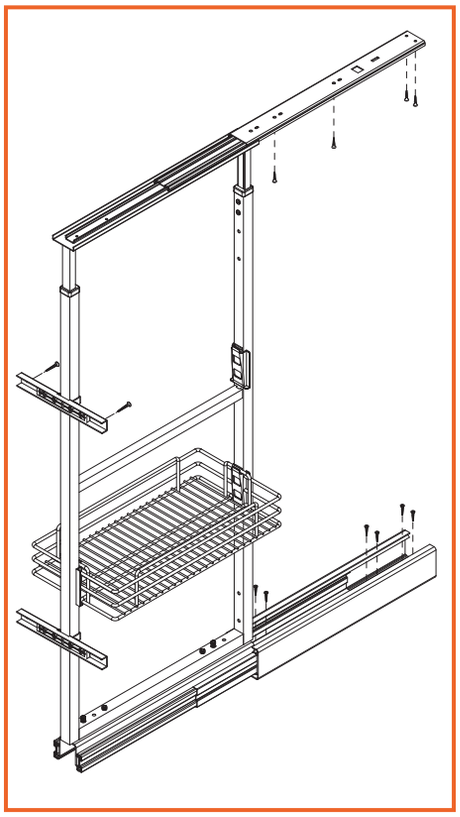

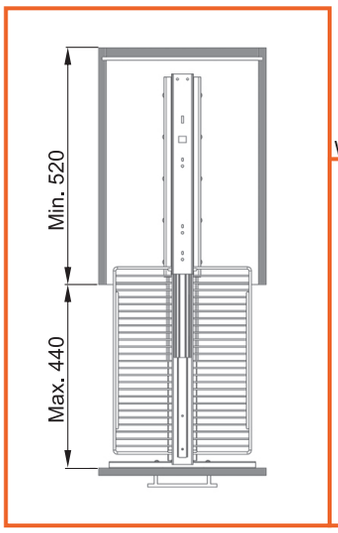

W = C-70mm

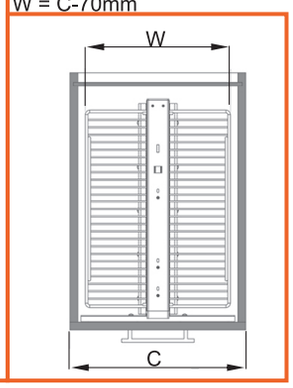

VÝSUVNÝ KÔŠ S TLMENÍM

obj. číslo	model	C (mm)	WxDxH (mm)
4803	S-2411	150	105 x 500 x 470
4804	S-2213	200	155 x 500 x 470

- Použitý guličkový plnovýsuv s tlmením
- Max. zaťaženie 45 kg
- Montáž na pravú alebo ľavú stranu
- Nastavenie čela v troch smeroch

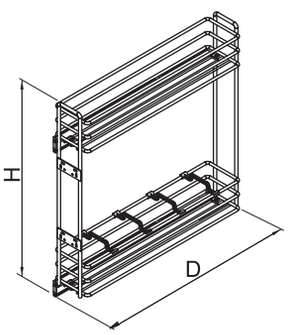

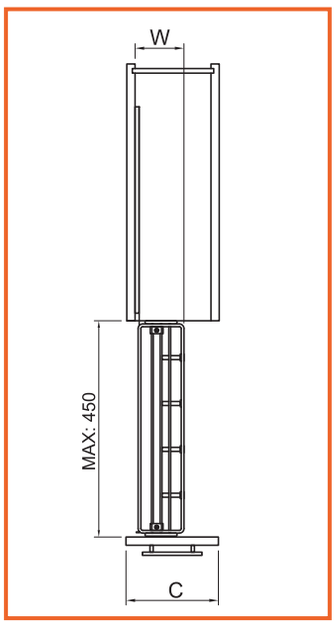

SOFTCLOSING

VÝSUVNÝ KÔŠ BOČNÝ S TLMENÍM 150MM

Povrchová úprava chróm

obj. číslo	model	prevedenie
4810	S-2421-C Pravý	čiastočný výsuv
4811	S-2422-C Ľavý	čiastočný výsuv
4812	S-2413-C Pravý	plnovýsuv
4813	S-2414-C Ľavý	plnovýsuv
4820	S-2477-C Pravý	plnovýsuv + plné dno
4821	S-2478-C Ľavý	plnovýsuv + plné dno

- Použitý BLUM TANDEM čiastočný alebo plnovýsuv
- Max. zaťaženie 30 kg
- Montáž na pravú alebo ľavú stranu
- Nastavenie čela v troch smeroch

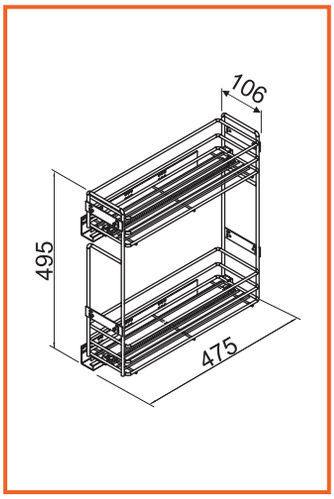

blum SOFTCLOSING

Povrchová úprava antracit

obj. číslo	model	prevedenie
4822	S-2477-A Pravý	plnovýsuv + plné dno
4823	S-2478-A Ľavý	plnovýsuv + plné dno

VÝSUVNÝ KÔŠ BOČNÝ S TLMENÍM 200MM

Povrchová úprava chróm

obj. číslo	model	prevedenie
4815	S-2423-C Pravý	čiastočný výsuv
4816	S-2426-C Ľavý	čiastočný výsuv
4817	S-2442-C Pravý	plnovýsuv
4818	S-2441-C Ľavý	plnovýsuv
4830	S-2492-C Pravý	plnovýsuv + plné dno
4831	S-2491-C Ľavý	plnovýsuv + plné dno

- Použitý BLUM TANDEM čiastočný alebo plnovýsuv
- Max. zaťaženie 30 kg
- Montáž na pravú alebo ľavú stranu
- Nastavenie čela v troch smeroch

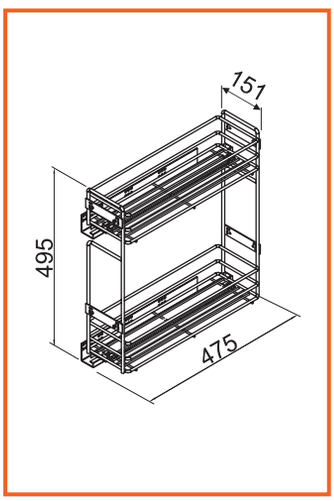

blum SOFTCLOSING

Povrchová úprava antracit

obj. číslo	model	prevedenie
4824	S-2492-A Pravý	plnovýsuv + plné dno
4825	S-2491-A Ľavý	plnovýsuv + plné dno

VÝSUVNÝ KÔŠ BOČNÝ S TLMENÍM 250MM

obj. číslo	model	prevedenie
4833	S-2444 - Pravý	plnovýsuv
4834	S-2443 - Ľavý	plnovýsuv
4835	S-2424 - Pravý	čiastočný výsuv
4836	S-2427 - Ľavý	čiastočný výsuv
4845	S-2494 - Pravý	plnovýsuv + plné dno
4846	S-2493 - Ľavý	plnovýsuv + plné dno

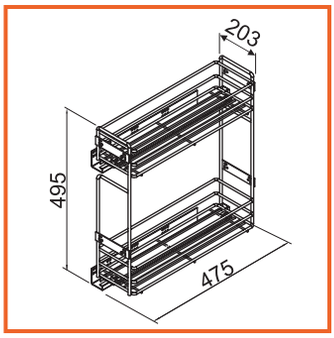

- Použitý BLUM TANDEM čiastočný alebo plnovýsuv
- Max. zaťaženie 30 kg
- Montáž na pravú alebo ľavú stranu
- Nastavenie čela v troch smeroch

Povrchová úprava antracit

obj. číslo	model	prevedenie
4847	S-2494-A Pravý	plnovýsuv + plné dno
4848	S-2493-A Ľavý	plnovýsuv + plné dno

VÝSUVNÝ KÔŠ BOČNÝ PRE UTIERKY S TLMENÍM

obj. číslo	model	prevedenie
4806	S-2642 - Pravý	150mm - plné dno
4807	S-2641 - Ľavý	150mm - plné dno
4808	S-2644 - Pravý	200mm - plné dno
4809	S-2643 - Ľavý	200mm - plné dno

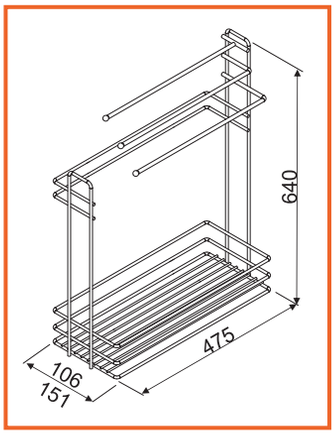

- Použitý BLUM TANDEM plnovýsuv
- Max. zaťaženie 30 kg
- Montáž na pravú alebo ľavú stranu
- Nastavenie čela v troch smeroch

VÝSUVNÝ KÔŠ BOČNÝ 3-POLICOVÝ S TLMENÍM 300MM

obj. číslo	model	prevedenie	WxDxH (mm)
4837	S-2208 - Pravý	plnovýsuv	155/205/255
4838	S-2207 - Ľavý	plnovýsuv	x 470x635

- Použitý BLUM TANDEM plnovýsuv
- Max. zaťaženie 30 kg
- Montáž na pravú alebo ľavú stranu
- Nastavenie čela v troch smeroch

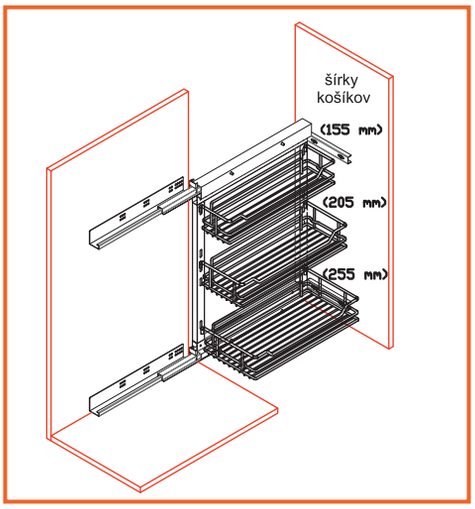

VÝSUVNÝ KÔŠ BOČNÝ 3-POLICOVÝ S TLMENÍM 350 , 400MM

obj. číslo	model	prevedenie	WxDxH (mm)
4840	S-2792 - Pravý	350mm - plnovýsuv	305x470x635
4841	S-2791 - Ľavý	350mm - plnovýsuv	305x470x635
4842	S-2794 - Pravý	400mm - plnovýsuv	355x470x635
4843	S-2793 - Ľavý	400mm - plnovýsuv	355x470x635

blum SOFTCLOSING

- Použitý BLUM TANDEM čiastočný alebo plnovýsuv
- Max. zaťaženie 30 kg
- Montáž na pravú alebo ľavú stranu
- Nastavenie čela v troch smeroch

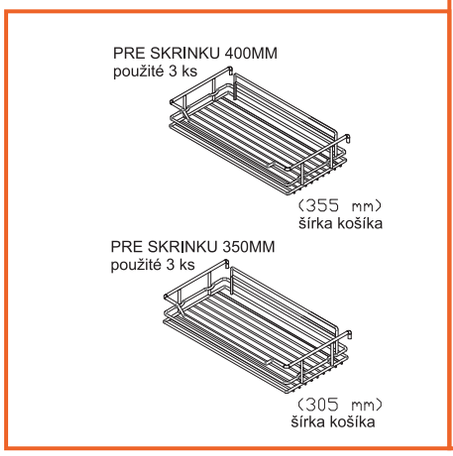

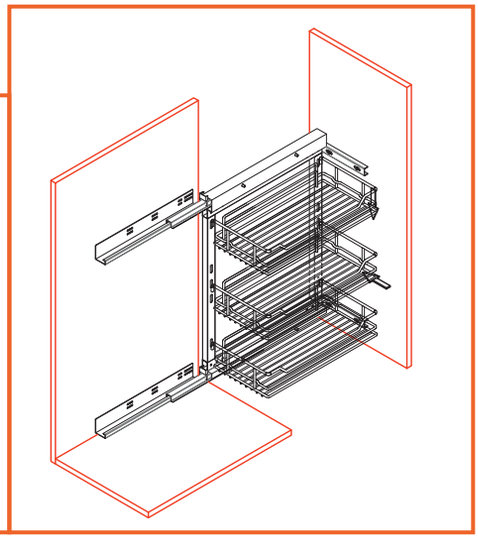

VÝSUVNÝ KÔŠ 2-POLICOVÝ S TLMENÍM

obj. číslo	model	C (mm)	WxDxH (mm)
4900-1	S-2170	300	220 x 460 x 540
4900-3	S-2172	400	320 x 460 x 540
4900-5	S-2174	500	420 x 460 x 540
4900-7	S-2176	600	520 x 460 x 540

Použitý skrytý plnovýsuv s tlmením

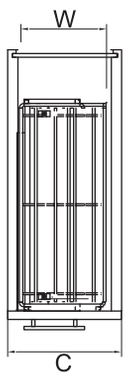

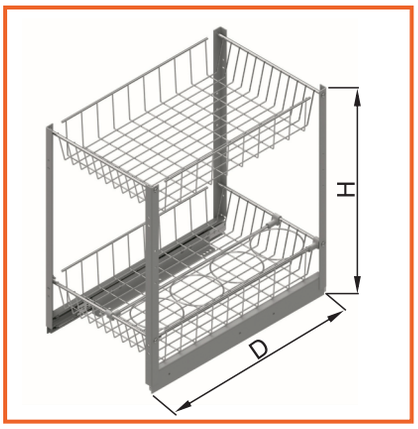

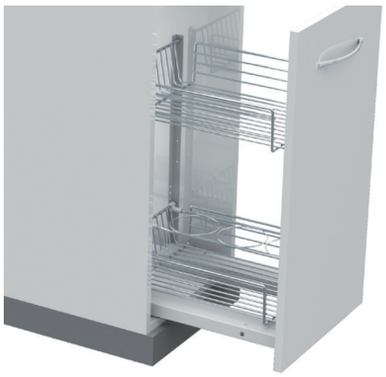

GRASS SOFTCLOSING

VÝSUVNÝ KÔŠ 2-POLICOVÝ S TLMENÍM

obj. číslo	model	C (mm)	WxDxH (mm)
4891	S-2100	300	210 x 500 x 520
4892	S-2102	400	310 x 500 x 520
4893	S-2104	500	410 x 500 x 520

Použitý guličkový plnovýsuv s tlmením

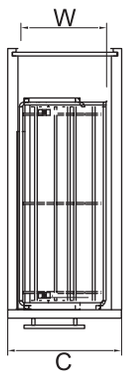

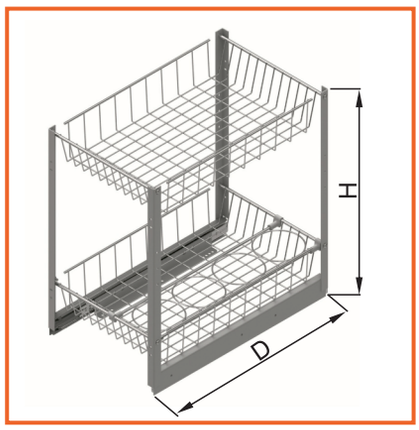

VÝSUVNÝ KÔŠ 3-POLICOVÝ S TLMENÍM

obj. číslo	model	C (mm)	WxDxH (mm)
4896	S-2120	300	210 x 500 x 520
4897	S-2122	400	310 x 500 x 520
4898	S-2124	500	410 x 500 x 520

Použitý guličkový plnovýsuv s tlmením

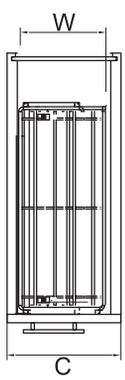

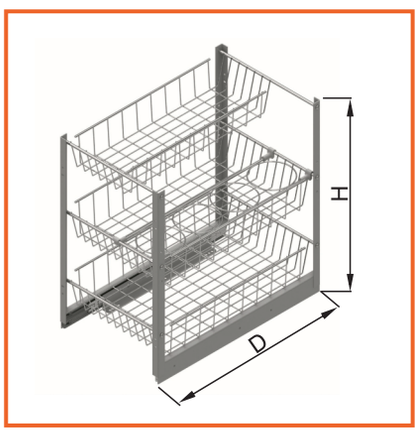

VÝSUVNÝ KÔŠ 1/2

obj. číslo	model	Ø x D x H (mm)
4923	S-3011	740 x 420 x 650-700

D - hĺbka koša
H - výška skrinky

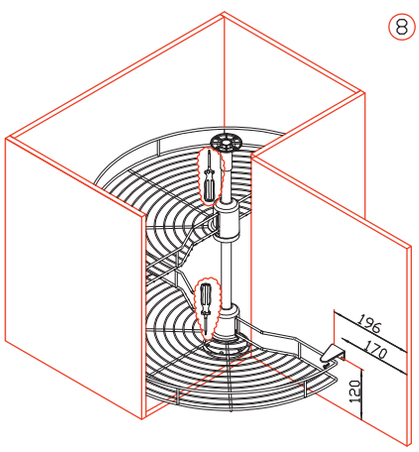

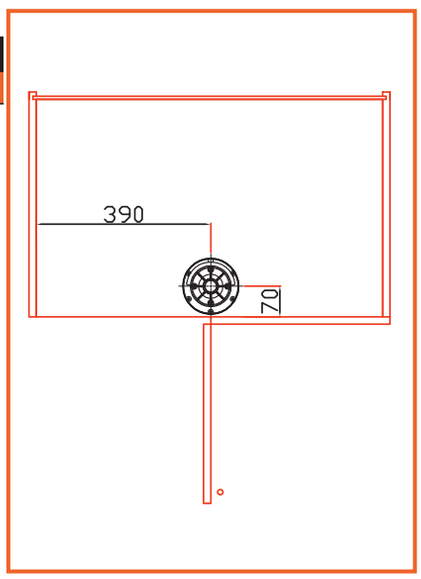

OTOČNÝ KÔŠ 3/4

obj. číslo	model	Ø	A	B(min)	C
4925	S-3021	740	390	780	670-740
4926	S-3022	830	430	860	670-740

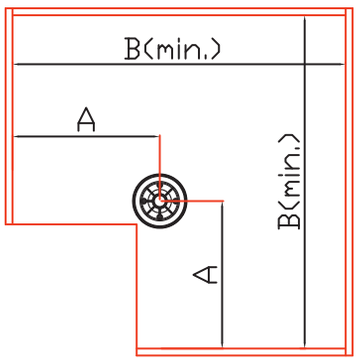

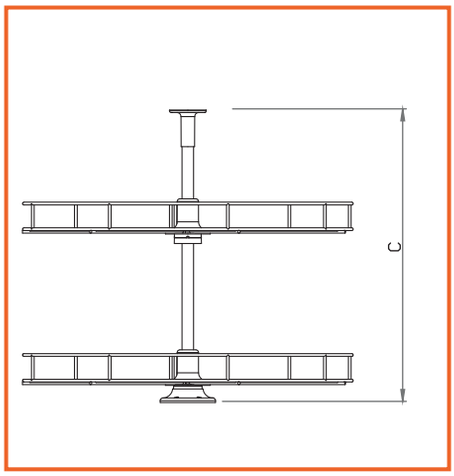

OTOČNÝ KÔŠ 4/4

obj. číslo	model	Ø x H (mm)
4930	S-3033	600x650 - 700
4931	S-3034	750x650 - 700

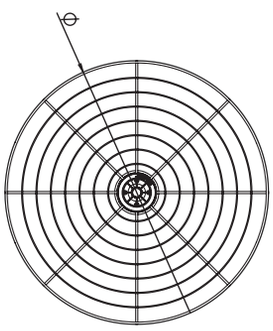

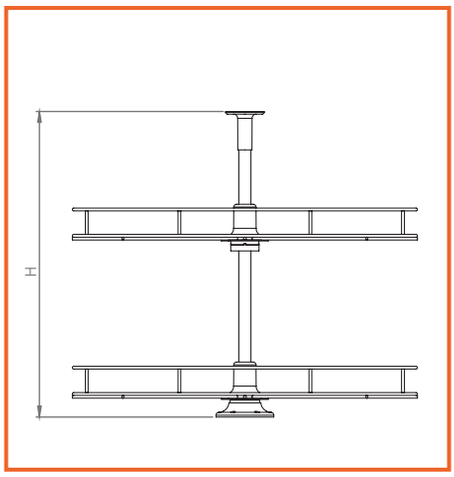

OTOČNÝ KÔŠ BEZ STREDU 3/4

obj. číslo	model	Ø x H (mm)
4927	S-3051	750 x 600

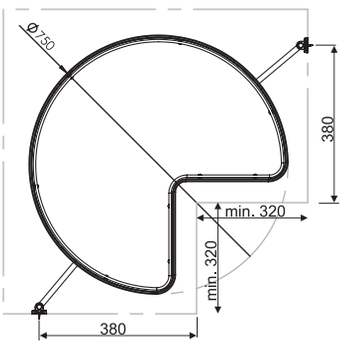

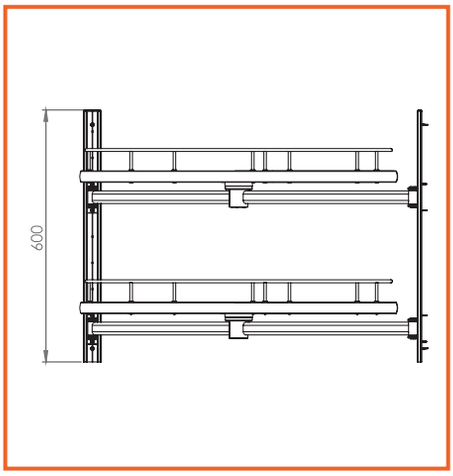

VÝSUVNÝ KÔŠ VNÚTORNÝ

obj. číslo	model	C (mm)	WxDxH (mm)
4850-2	S-2332	400	360-380 x 482 x 145
4850-4	S-2334	500	460-480 x 482 x 145
4850-6	S-2336	600	560-580 x 482 x 145
4850-8	S-2338	800	760-780 x 482 x 145
4850-9	S-2339	900	860-880 x 482 x 145

Použitý skrytý plnovýsuv s tlmením

šírka koša - W
hĺbka koša - D
výška koša - H

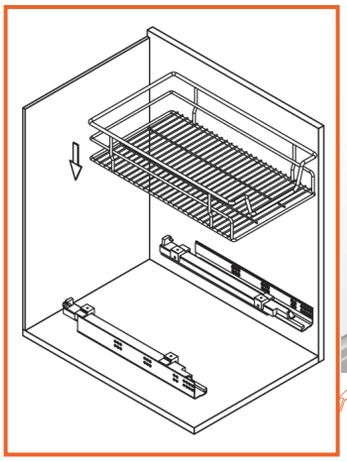

blum SOFTCLOSING

KÔŠ NA PRÁDLO

obj. číslo	C (mm)	WxDxH (mm)
4880-1	300	230x250x500
4880-2	350	280x250x500
4880-3	400	330x250x500
4880-4	450	380x250x500
4880-5	500	430x250x500

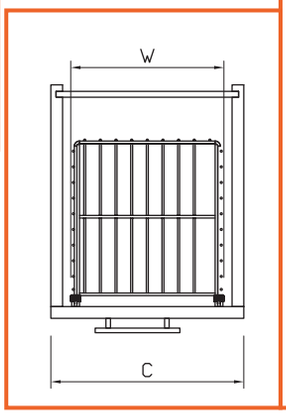

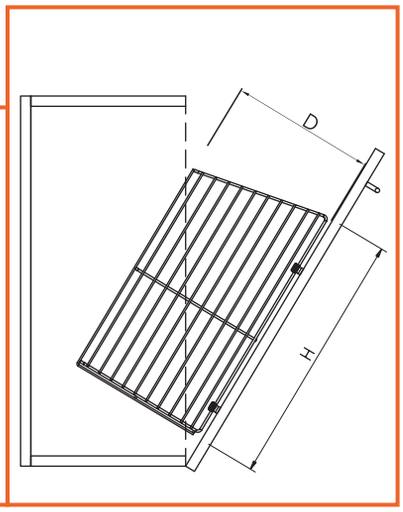

ROHOVÝ VÝSUVNÝ KÔŠ SECRET S TLMENÍM

BIELA

obj. číslo	model	C (mm)
4915	S-3013-C Ľavý	450
4916	S-3014-C Pravý	450
4917	S-3113-C Ľavý	500
4918	S-3114-C Pravý	500

ANTRACIT

obj. číslo	model	C (mm)
4913	S-3013-A Ľavý	450
4914	S-3014-A Pravý	450
4921	S-3113-A Ľavý	500
4922	S-3114-A Pravý	500

šírka skrinky - W = min 870mm
hĺbka skrinky - D = min. 510mm (svetlosť)
výška skrinky - H = 600 - 730mm

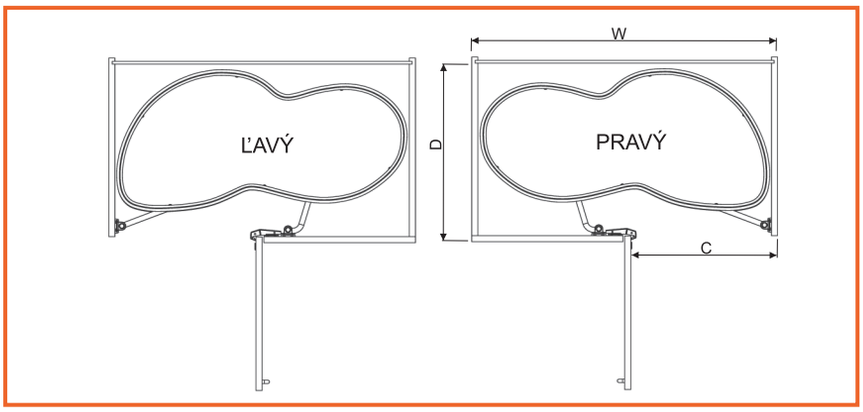

VÝSUVNÝ KÔŠ BOČNÝ S TLMENÍM 150MM

Povrchová úprava chróm

obj. číslo	špecifikácia
49604-1	150mm košík bez výsuvu
49605-1	200mm košík bez výsuvu
49606-1	Výsuv pravý Hettich
49606-2	Výsuv ľavý Hettich
49606-5	Výsuv Tipon pravý Rejs
49606-6	Výsuv Tipon ľavý Rejs

* Minimíálna hĺbka skrinky 460mm
* Minimálna výška 540mm

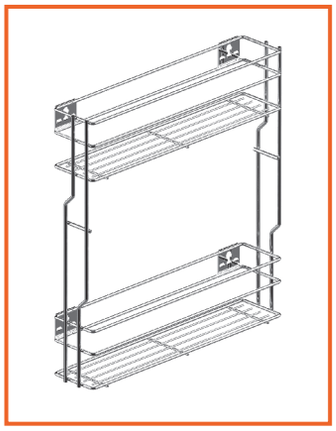

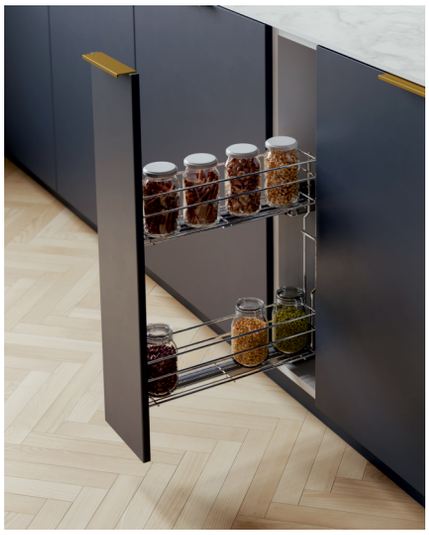

VÝSUVNÝ KÔŠ S TLMENÍM

Povrchová úprava chróm

obj. číslo	špecifikácia
4970-3	300mm košík bez výsuvu
4970-5	400mm košík bez výsuvu
4980-1	Výsuv Hettich
4980-4	Výsuv Tipon Rejs

* Minimíálna hĺbka skrinky 460mm
* Minimálna výška 540mm

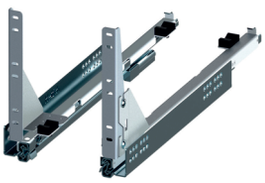

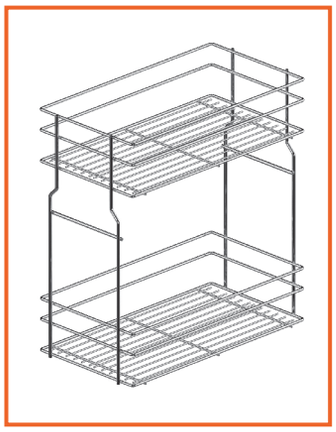

ROHOVÝ KOŠ CORNER

CHRÓM

obj. číslo	model	C (mm)
49111-1	P-Ľ	400 - 500

ANTRACIT

obj. číslo	model	C (mm)
49111-4	P-Ľ	400 - 500

BIELA

obj. číslo	model	C (mm)
49111-7	P-Ľ	400 - 500

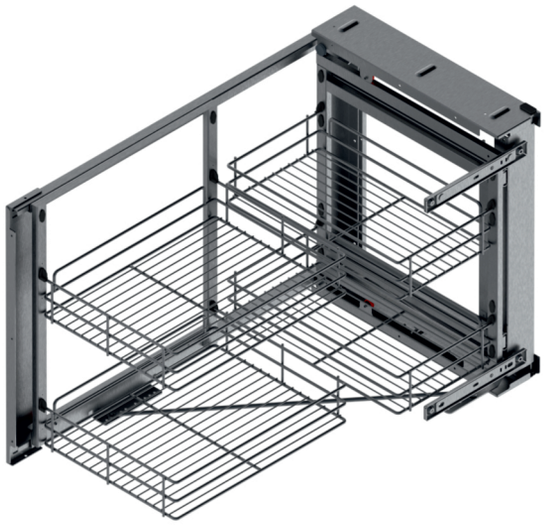

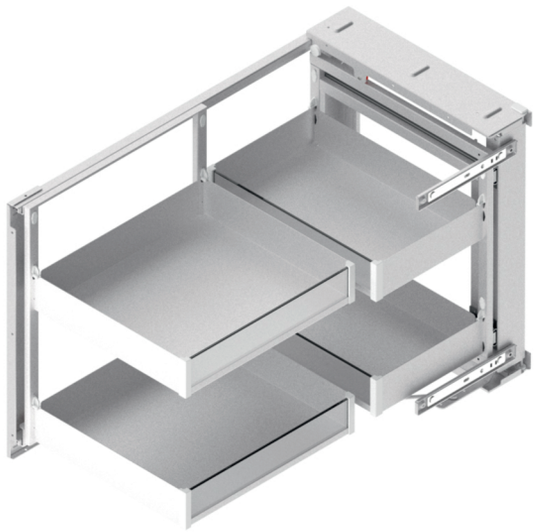

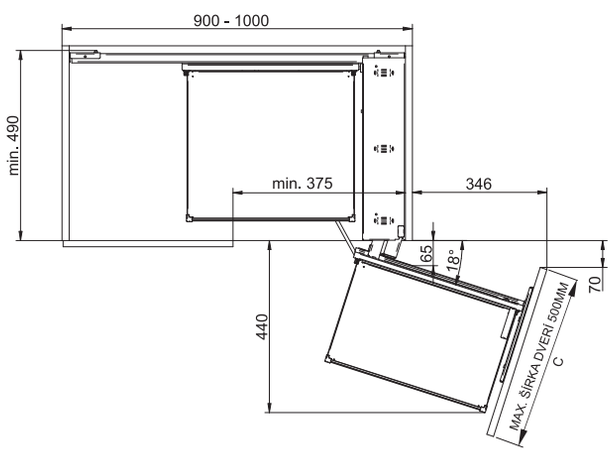

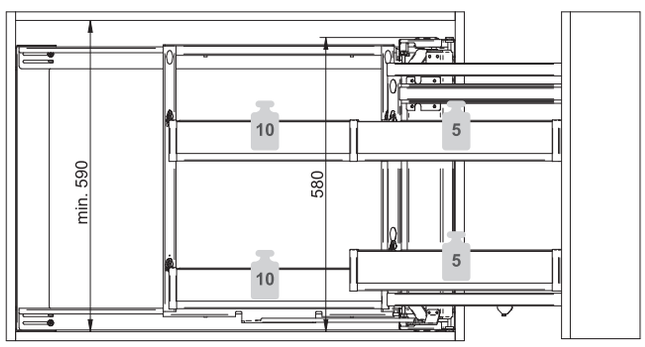

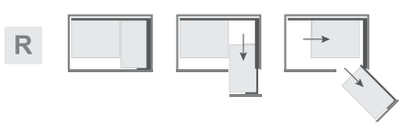

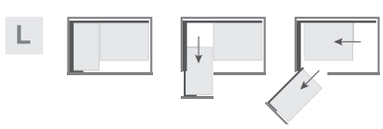

ROHOVÝ KOŠ SUPLIMO

obj. číslo	úprava	B
49220-1	Biela - Pravá	450mm
49220-2	Antracit - Pravá	450mm
49220-3	Biela - Ľavá	450mm
49220-4	Antracit - Ľavá	450mm
49221-1	Biela - Pravá	500mm
49221-2	Antracit - Pravá	500mm
49221-3	Biela - Ľavá	500mm
49221-4	Antracit - Ľavá	500mm

obj. číslo	úprava	B
49222-1	Biela - Pravá	600mm
49222-2	Antracit - Pravá	600mm
49222-3	Biela - Ľavá	600mm
49222-4	Antracit - Ľavá	600mm

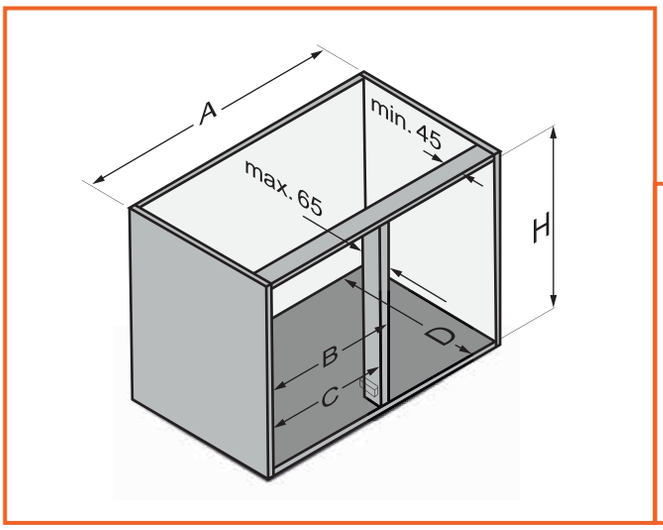

TVAR KOŠA

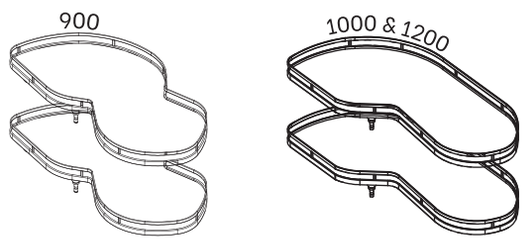

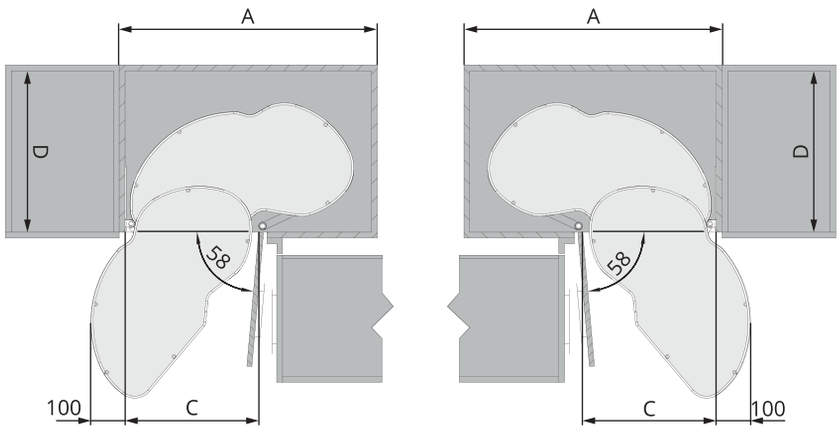

A	B	C	D	H
900	450	min 411	min 490	600-750
1000	500	min 475	min 500	600-750
1200	600	min 561	min 500	650-740