ZÁSUVKOVÝ VÝSUV KOLIESKOVÝ

obj. číslo	dĺžka	úprava
3700	250mm	biely
3701	300mm	biely
3702	350mm	biely
3703	400mm	biely
3704	450mm	biely
3705	500mm	biely
3706	550mm	biely

Hrúbka materiálu: 0,90mm

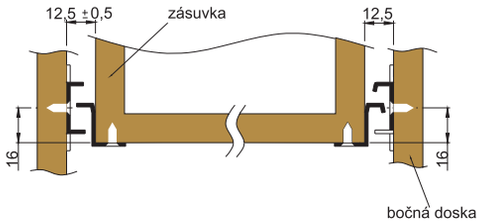

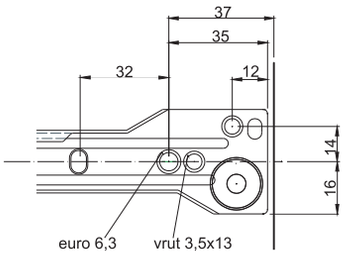

ZÁSUVKOVÝ VÝSUV 10x17

obj. číslo	dĺžka zásuvky	A	B	C
2725	347mm	214	210	79
2726	410mm	246	246	79
2726-2	458mm	278	278	93
2726-3	521mm	310	310	93
2726-4	586mm	342	342	96

povrchová úprava: biely zinok

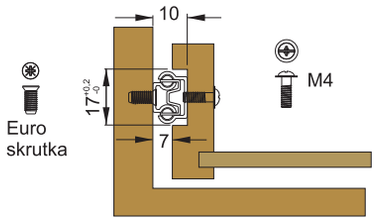

Max. zaťaženie: 10kg
Povrch. úprava: biely zinok

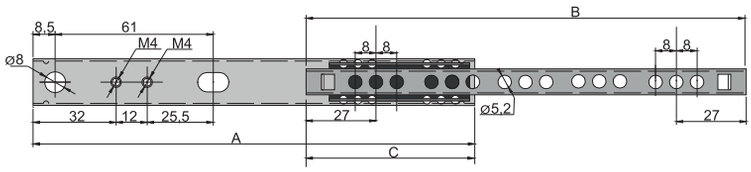

VÝSUV NA KLÁVESNICU - PROFI

obj. číslo	farba
3420	čierna
3421	sivá

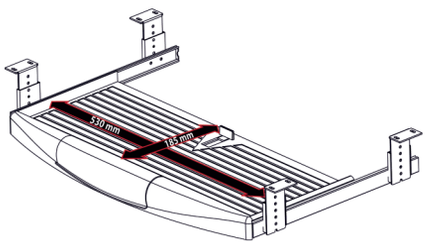

VÝSUV NA KLÁVESNICU NJ-2060

obj. číslo	dĺžka
2707	350mm

povrchová úprava: čierny zinok

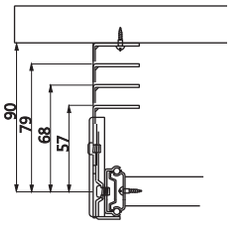

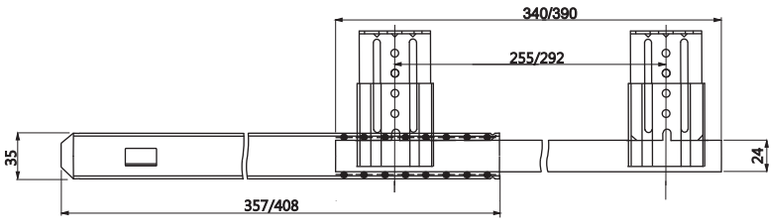

GULIČKOVÝ PLNOVÝSUV NJ 3032

Max. zaťaženie: 35kg
Povrch. úprava: biely zinok

obj. číslo	A	B	D	E	G	H
2809-1	250	250	145	200	-	210
2810-1	300	306	177	250	153	272
2811-0	350	353	209	300	156	306
2812-0	400	402	276	350	178	354
2813-0	450	458	336	400	210	402
2814-0	500	508	336	450	252	467
2815-0	550	552	432	500	252	498
2816-1	600	608	432	550	283	563
2816-3	700	712	530	650	338	627

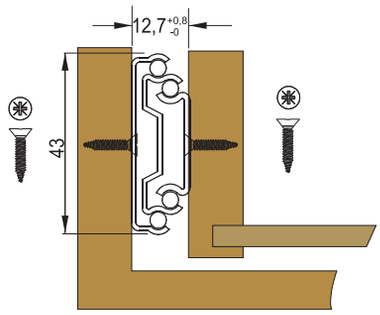

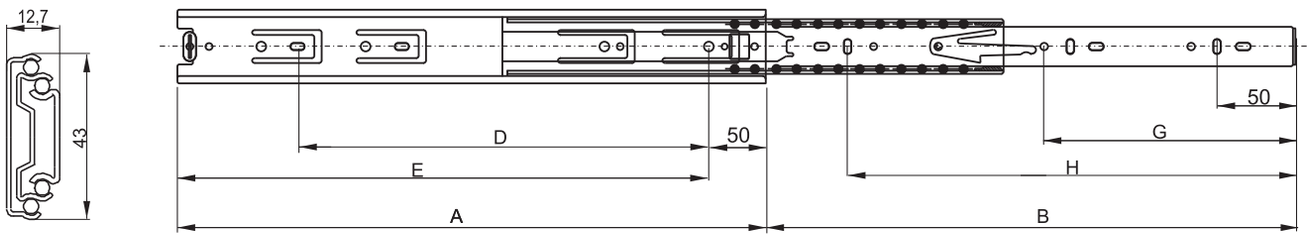

GULIČKOVÝ PLNOVÝSUV S TLMENÍM VERSALITE LIGHT

Max. zaťaženie: 25kg
Povrch. úprava: biely zinok

obj. číslo	NL	AV
28175-1	300	50
28175-2	350	20
28175-3	400	0
28175-4	450	0
28175-5	500	0
28175-6	550	0
28175-7	600	0

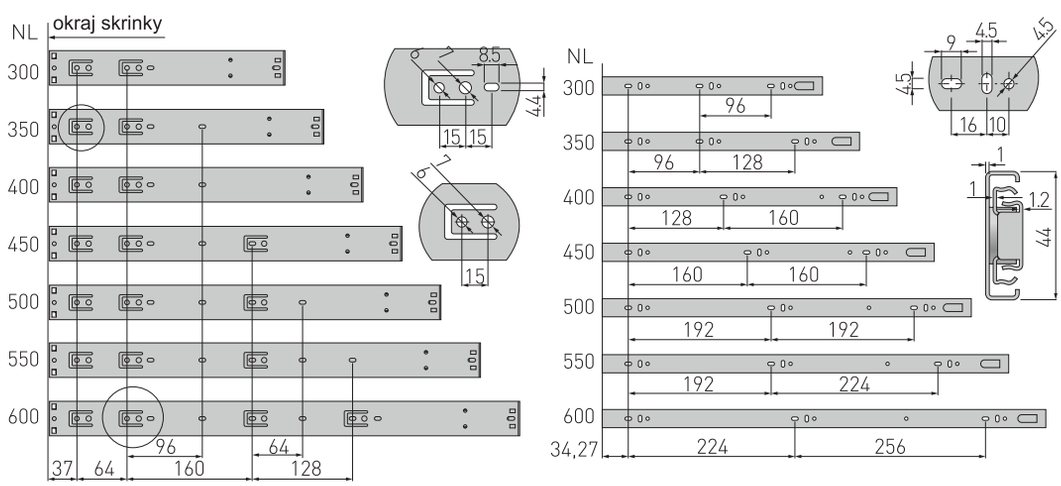

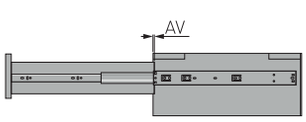

NL = nominálna dĺžka výsuvu
AV = strata výsuvu

GULIČKOVÝ PLNOVÝSUV S TĽMENÍM VERSALITE PLUS

obj. číslo	NL	AV
28190-0	250	52
28190-1	300	4
28190-2	350	-
28190-3	400	-
28190-4	450	-
28190-5	500	-
28190-6	550	-
28190-7	600	-

Max. zaťaženie: 40kg
Povrch. úprava: biely zinok

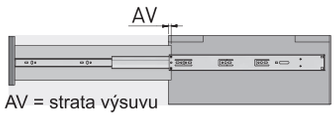

AV = strata výsuvu
NL = nominálna dĺžka výsuvu

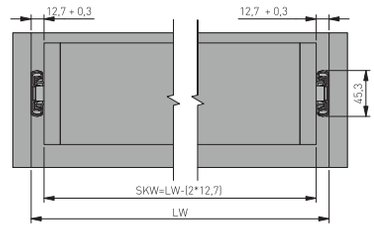

LV = svetlosť skrinky SKW = šírka zásuvky

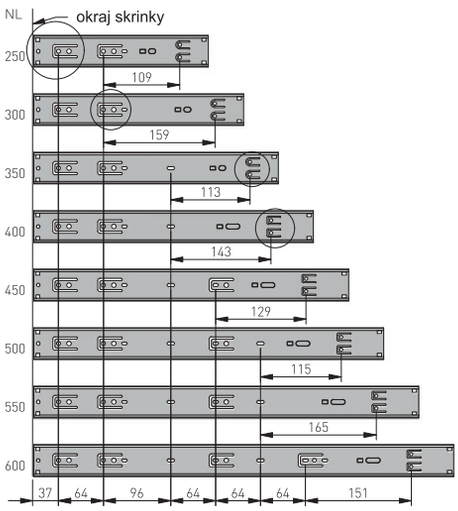

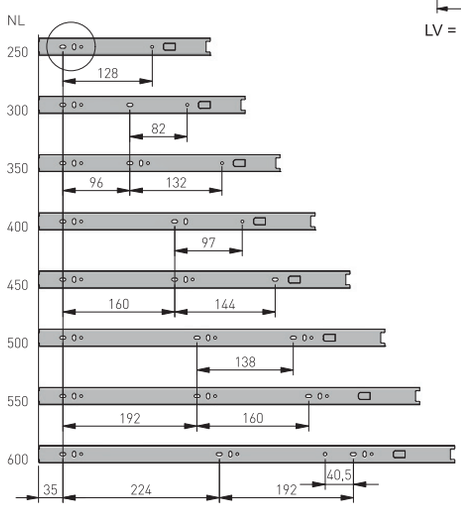

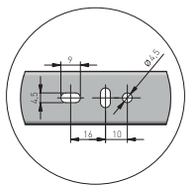

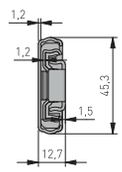

GULIČKOVÝ PLNOVÝSUV PUSH

Max. zaťaženie: 25kg
Povrch. úprava: biely zinok

obj. číslo	NL	AV
2821-1	300	30
2821-2	350	0
2821-3	400	0
2821-4	450	0
2821-5	500	0
2821-6	550	0
2821-7	600	0

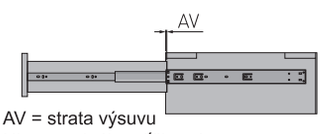

AV = strata výsuvu
NL = nominálna dĺžka výsuvu

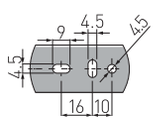

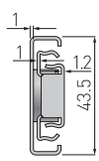

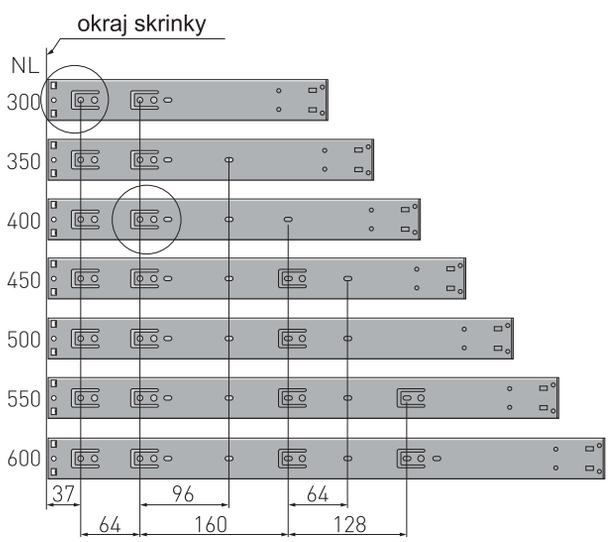

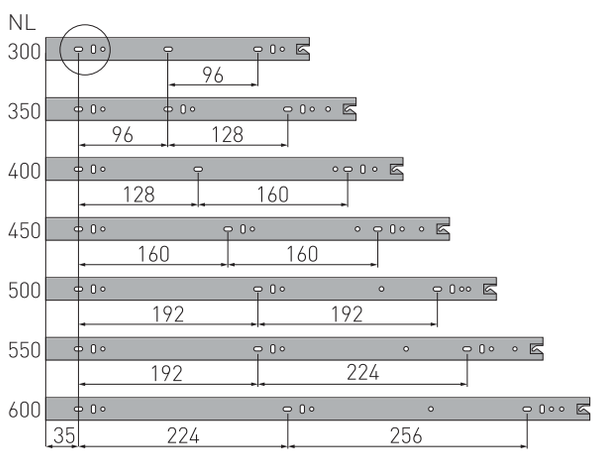

GULIČKOVÝ PLNOVÝSUV H53

obj. číslo	L
28217-4	600
28217-5	700
28217-6	800
28217-7	900
28217-8	1000
28217-9	1100

kg 80

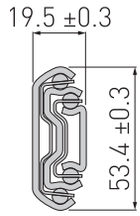

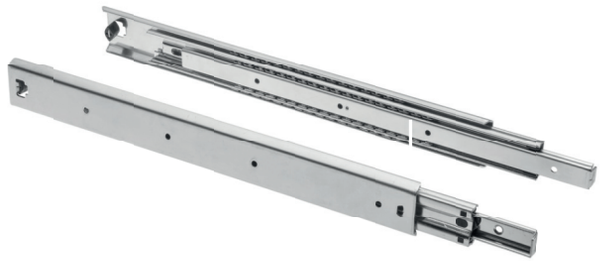

Max. zaťaženie: 80kg
Povrch. úprava: biely zinok

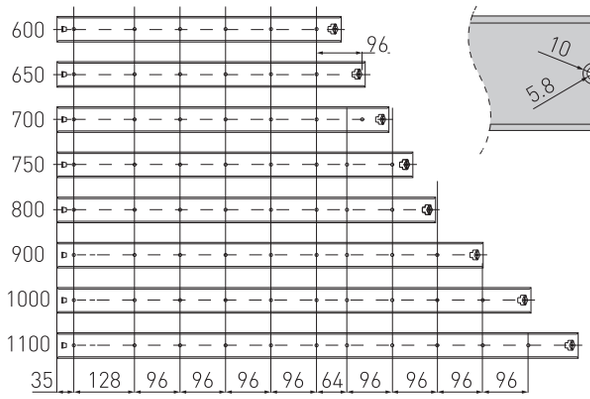

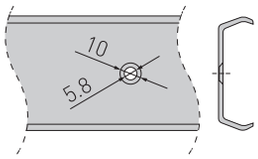

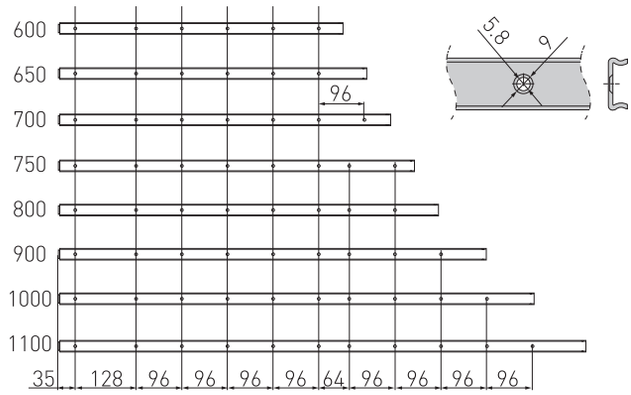

KOVOVÁ ZÁSUVKA METAL BOX VÝŠKA 54MM

obj. číslo	dĺžka	úprava
36410-1	450mm	biely
36410-2	500mm	biely

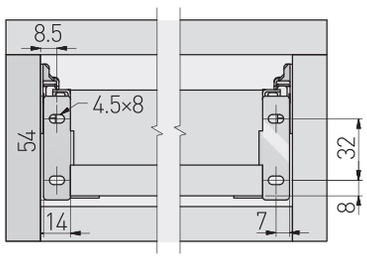

KOVOVÁ ZÁSUVKA METAL BOX VÝŠKA 86MM

obj. číslo	dĺžka	úprava
36412-1	270mm	biely
36412-2	300mm	biely
36412-3	350mm	biely
36412-4	400mm	biely
36412-5	450mm	biely
36412-6	500mm	biely
36412-7	550mm	biely

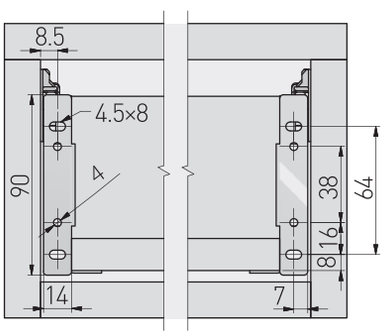

KOVOVÁ ZÁSUVKA METAL BOX VÝŠKA 118MM

obj. číslo	dĺžka	úprava
36413-3	350mm	biely
36413-4	400mm	biely
36413-5	450mm	biely
36413-6	500mm	biely

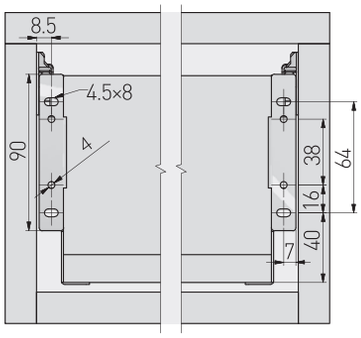

KOVOVÁ ZÁSUVKA METAL BOX VÝŠKA 150MM

obj. číslo	dĺžka	úprava
36414-1	270mm	biely
36414-2	300mm	biely
36414-3	350mm	biely
36414-4	400mm	biely
36414-5	450mm	biely
36414-6	500mm	biely
36414-7	550mm	biely

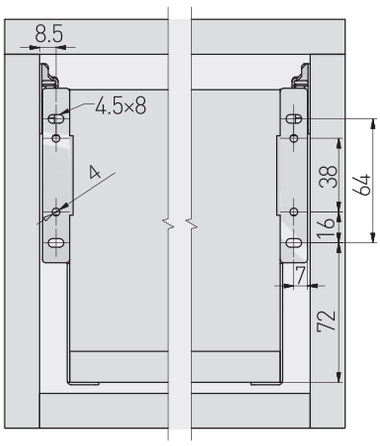

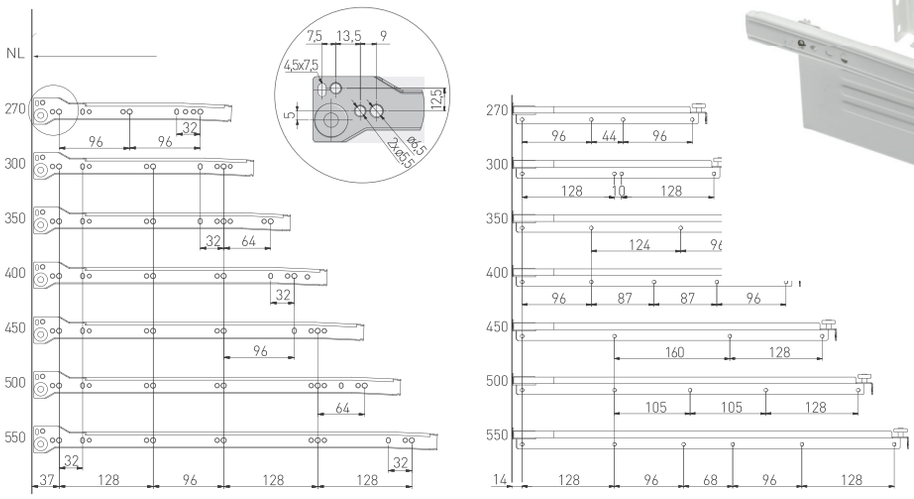

SMART PLNOVÝSUV - DREVENÁ ZÁSUVKA

ŠPECIFIKÁCIA:

* Systém ľahkého dovierania zásuvky
* Plné vysunutie zásuvky
* Max. 30 kg dynamické zaťaženie zásuvky
* Vertikálne a horizontálne nastavenie zásuvky
* 1200mm max. šírka zásuvky
* Dĺžky 250, 300, 350, 400, 450, 500, 550, 600mm
* Smart lock - jednoduchá montáž a demontáž zásuvky

*** Pri zásuvke širšej ako 900mm je nutné použiť synchronné kovanie!**

obj. číslo	dĺžka	úprava
3726-1	250mm	zinok
3726-2	300mm	zinok
3726-3	350mm	zinok
3726-4	400mm	zinok
3726-5	450mm	zinok
3726-6	500mm	zinok
3726-7	550mm	zinok
3726-77	600mm	zinok
3726-8	držiak čela ľavý	
3726-9	držiak čela pravý	

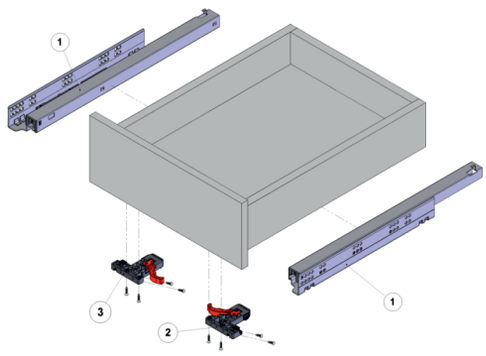

vŕtanie dier pre smart výsuv

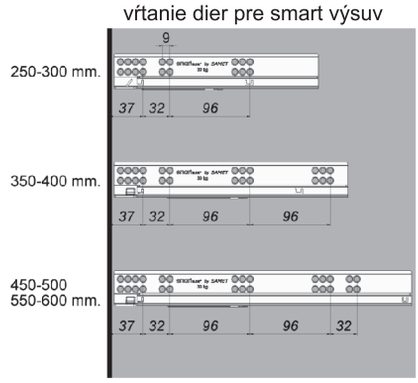

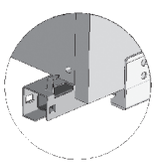

uchytenie zadnej časti zásuvky

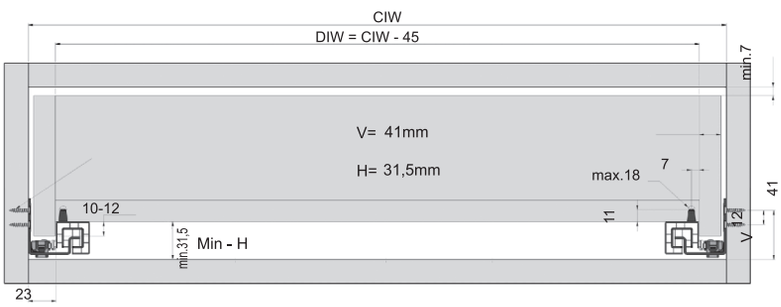

CD : hĺbka skrinky
CIW : svetlosť skrinky
DIW : vnútorná šírka zásuvky
DD : dĺžka zásuvky (dno zásuvky)
NH : nominálna dĺžka výsuvu

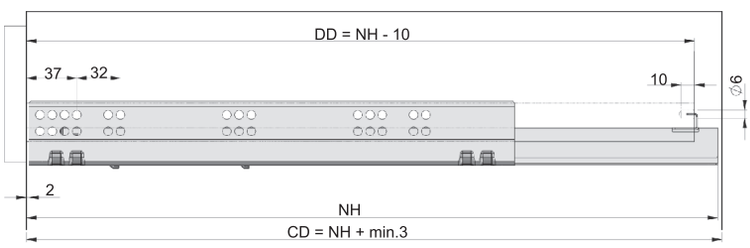

MODERN 3D PLNOVÝSUV S TLMENÍM - DREVENÁ ZÁSUVKA

Vhodné pre DTD 18MM

obj. číslo	dĺžka
37442-1	300mm
37442-2	350mm
37442-3	400mm
37442-4	450mm
37442-5	500mm
37442-6	550mm

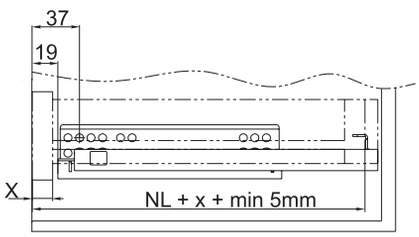

vložená zásuvka

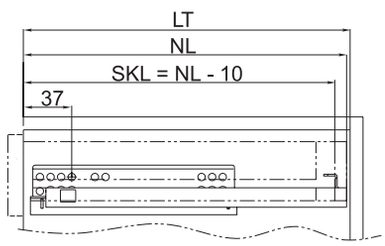

naložená zásuvka

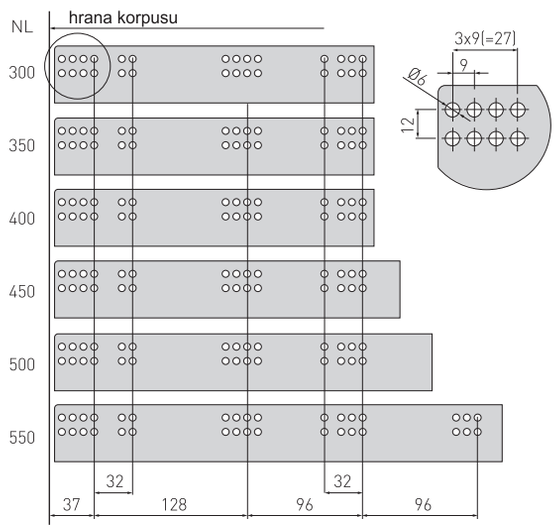

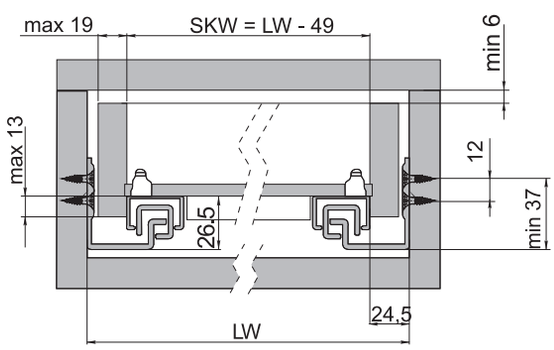

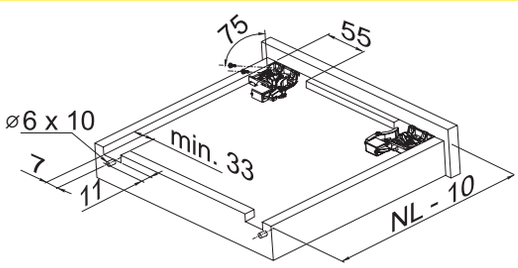

LT : hĺbka skrinky
NL : nominálna dĺžka výsuvu
LW : svetlá šírka skrinky
LKW : vnútorná šírka zásuvky
SKL : hĺbka zásuvky
SKW : vnútorná šírka zásuvky

PUSH MODERN PLNOVÝSUV - DREVENÁ ZÁSUVKA

Vhodné pre DTD 18MM

obj. číslo	dĺžka	úprava
37445-0	250mm	zinok
37445-1	300mm	zinok
37445-2	350mm	zinok
37445-3	400mm	zinok
37445-4	450mm	zinok
37445-5	500mm	zinok
37445-6	550mm	zinok
37445-7	600mm	zinok
37445-9	synchronná tyč 1200mm	

* **Výrobca doporučuje použiť synchronné tyče**

TANDEM PLNOVÝSUV BLUMOTION - DREVENÁ ZÁSUVKA

obj. číslo	dĺžka
560H2500B	250
560H3000B	300
560H3500B	350
560H4000B	400
560H4500B	450
560H5000B	500
560H5500B	550
560H6000B	600
T51.1700.04	Spojka pravá
T51.1700.04	Spojka ľavá

Dynamická nosnosť: 30kg

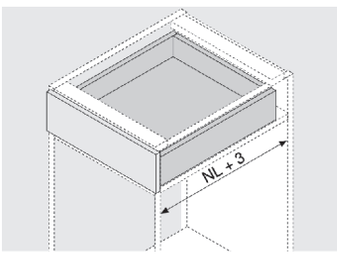

NL Menovitá dĺžka

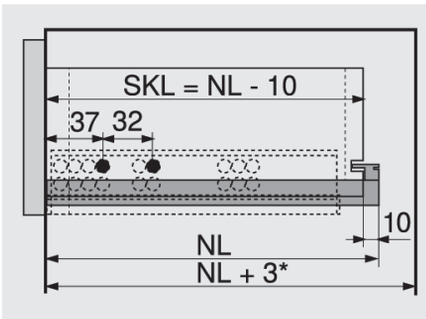

SKL Dĺžka zásuvky
NL Menovitá dĺžka

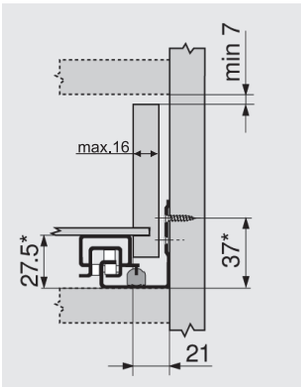

TANDEM PLNOVÝSUV TIP-ON - DREVENÁ ZÁSUVKA

obj. číslo	dĺžka
560H2500C	250
560H3000C	300
560H3500C	350
560H4000C	400
560H4500C	450
560H5000C	500
560H5500C	550
560H6000C	600
T51.1700.04	Spojka pravá
T51.1700.04	Spojka ľavá
T55.7150S	Tipon - P+L
T55.000R	synch.ozubenie
T55.889W	synchron tyč

Dynamická nosnosť: 30kg

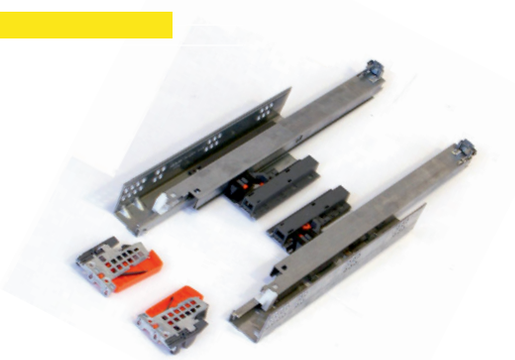

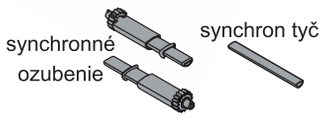

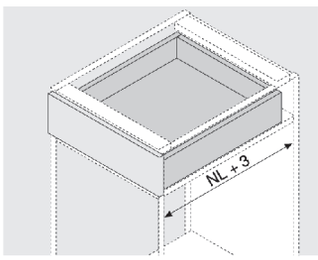

NL Menovitá dĺžka

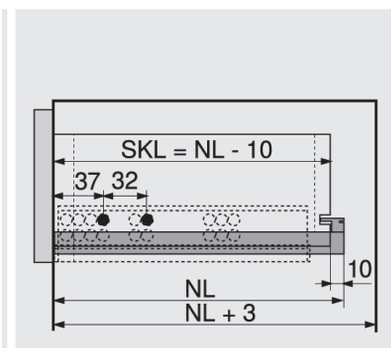

SKL Dĺžka zásuvky
NL Menovitá dĺžka

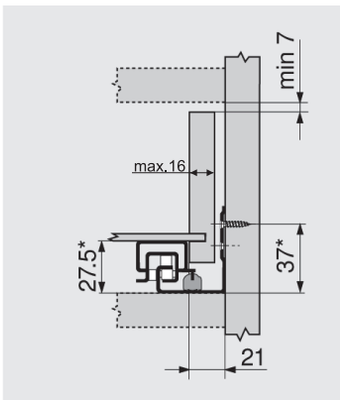

* +1 mm s TIP-ON

MB ZÁKLADNÁ ZÁSUVKA

ZÁKLADNÁ SADA ŠEDÁ

obj. číslo	dĺžka
37470-2	300mm
37470-3	350mm
37470-4	400mm
37470-5	450mm
37470-6	500mm
37470-7	550mm

ZÁKLADNÁ SADA BIELA

obj. číslo	dĺžka
37485-2	300mm
37485-3	350mm
37485-4	400mm
37485-5	450mm
37485-6	500mm
37485-7	550mm

VNÚTORNÁ ZÁKLADNÁ ZÁSUVKA

K základnej zásuvke je potrebné objednať komponenty pre vnútornú zásuvku

obj. číslo	špecifikácia	úprava
37478-1	čelný panel 1100mm	šedá
37495-1	čelný panel 1100mm	biela
37478-2	uchytenie čela	šedá
37495-2	uchytenie čela	biela

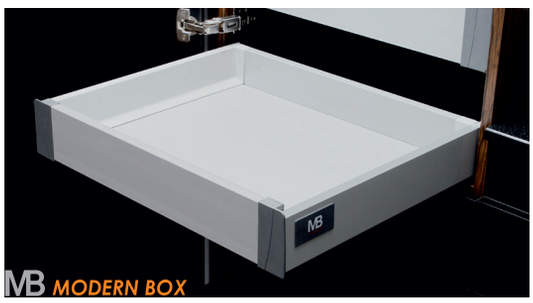

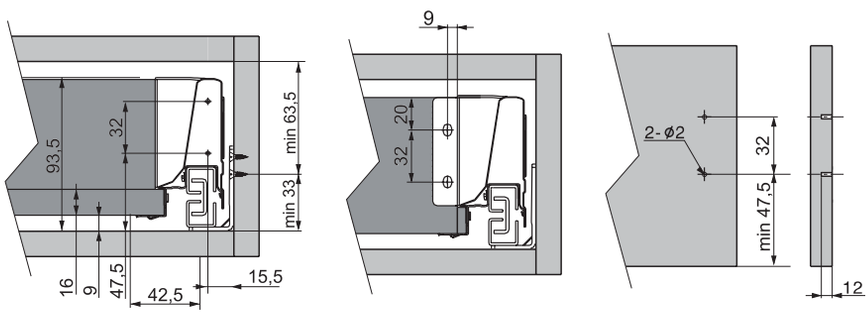

Rozmery pre korpusové lišty

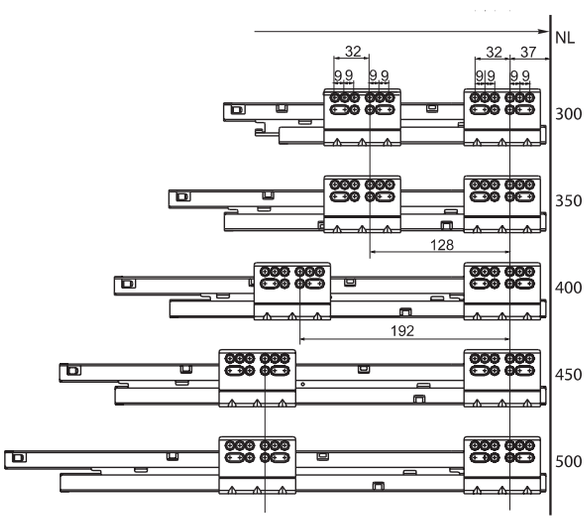

Výpočty pre dno zásuvky a pre zadnu dosku zásuvky - hrúbka dosky 16mm

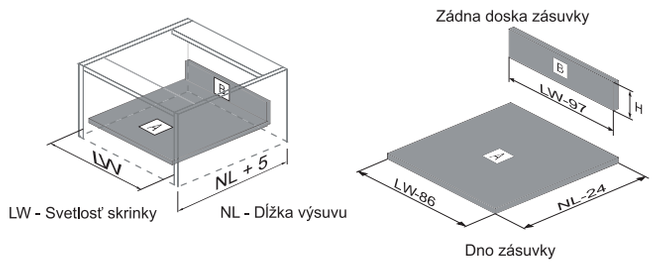

H=84 mm	Nízka zásuvka
H=135 mm	Stredná zásuvka
H=199 mm	Vysoká zásuvka

MB STREDNÁ ZÁSUVKA

STREDNÁ SADA ŠEDÁ

obj. číslo	dĺžka
37471-2	300mm
37471-3	350mm
37471-4	400mm
37471-5	450mm
37471-6	500mm
37471-7	550mm

STREDNÁ SADA BIELA =

obj. číslo	
37472-6	zadné uchytenie

Stredná sada = ku vysokej sade
je potrebne objednať zadné uchytenie.

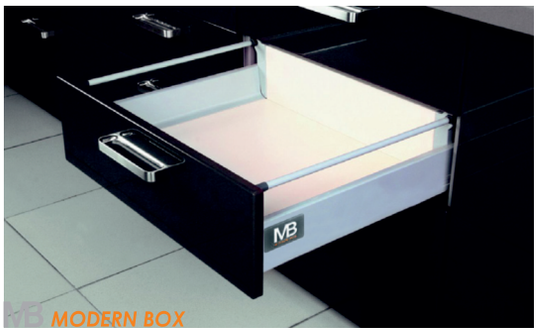

VNÚTORNÁ STREDNÁ ZÁSUVKA

K strednej zásuvke je potrebné objednať komponenty pre vnútornú zásuvku.

obj. číslo	špecifikácia	úprava
37478-1	čelný panel 1100mm	šedá
37495-1	čelný panel 1100mm	biela
37478-3	uchytenie čela	šedá
37495-3	uchytenie čela	biela

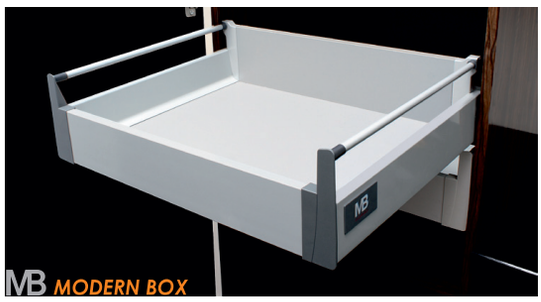

Rozmery pre čelný panel

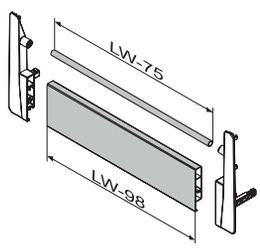

LW = Vnútorná šírka skrinky

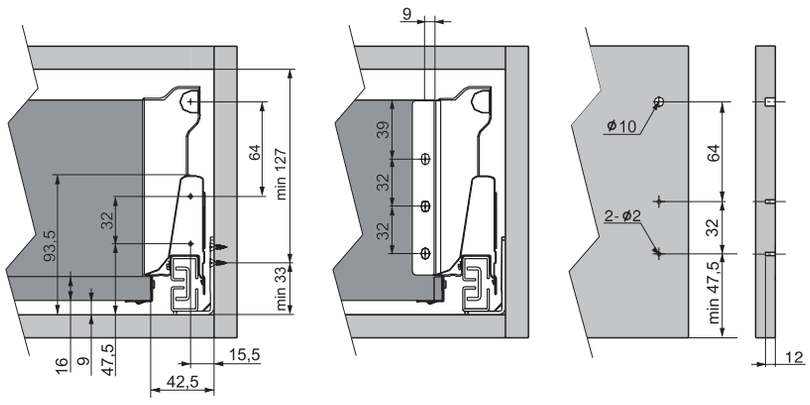

MB VYSOKÁ ZÁSUVKA

VYSOKÁ SADA ŠEDÁ

obj. číslo	dĺžka
37472-2	300mm
37472-3	350mm
37472-4	400mm
37472-5	450mm
37472-55	500mm
37472-56	550mm

V sade je 1 pár relingov

VYSOKÁ SADA BIELA

obj. číslo	dĺžka
37487-2	300mm
37487-3	350mm
37487-4	400mm
37487-5	450mm
37487-6	500mm
37487-7	550mm

V sade je 1 pár relingov

RELINGOVÉ TYČE ŠEDÉ

obj. číslo	dĺžka
37479-2	300mm
37479-3	350mm
37479-4	400mm
37479-5	450mm
37479-6	500mm
37479-7	550mm

RELINGOVÉ TYČE BIELE

obj. číslo	dĺžka
37489-5	450mm
37489-6	500mm

VYSOKÁ VNÚTORNÁ ZÁSUVKA

K vysokej zásuvke je potrebné objednať komponenty pre vnútornú zásuvku.

obj. číslo	špecifikácia	úprava
37478-1	čelný panel 1100mm	šedá
37495-1	čelný panel 1100mm	biela
37478-4	uchytenie čela	šedá
37495-4	uchytenie čela	biela
37478-5	úchytka	šedá
37478-6	priečny reling 1,1M	šedá
37495-6	priečny reling 1,1M	biela

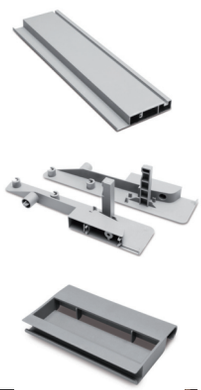

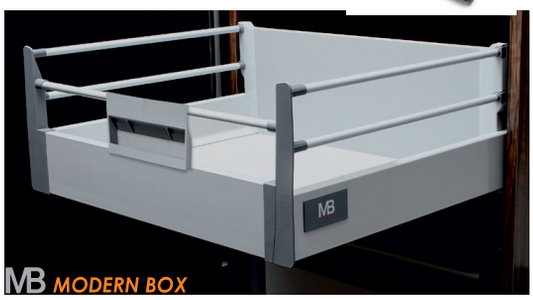

Rozmery pre čelný panel

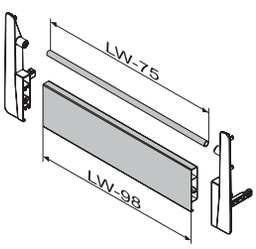

LW = Vnútorná šírka skrinky

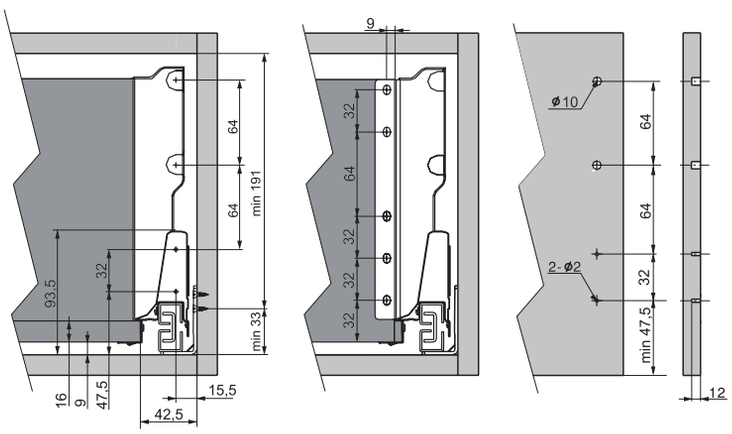

AXIS-PRO

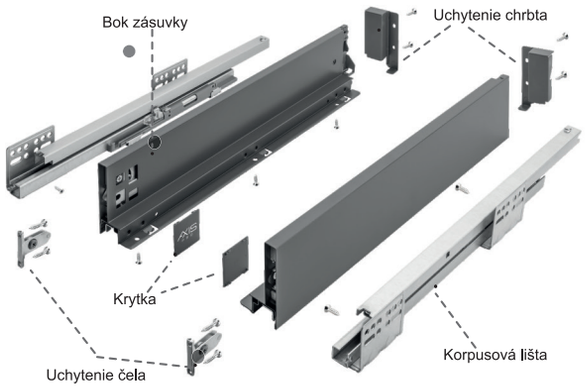

NÍZKA ZÁSUVKA ANTRACIT

obj. číslo	dĺžka
37390-1	250mm
37390-2	300mm
37390-3	350mm
37390-4	400mm
37390-5	450mm
37390-6	500mm
37390-7	550mm
37390-8	600mm

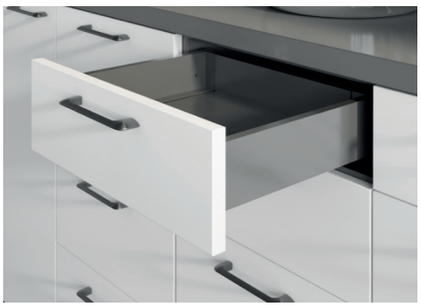

Montážne rozmery:
pre chrbát zásuvky

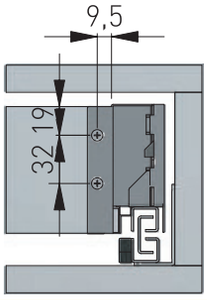

NÍZKA ZÁSUVKA BIELA

obj. číslo	dĺžka
37380-1	250mm
37380-2	300mm
37380-3	350mm
37380-4	400mm
37380-5	450mm
37380-6	500mm
37380-7	550mm
37380-8	600mm

Montážne rozmery:
pre zásuvku a korpus

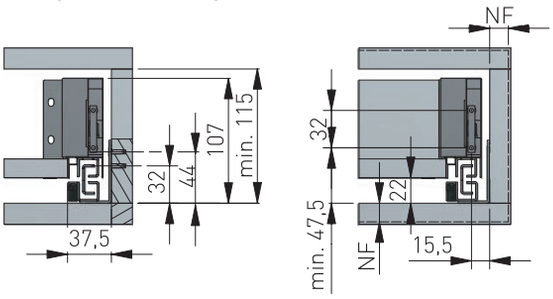

Montážne rozmery:
pre čelo zásuvky

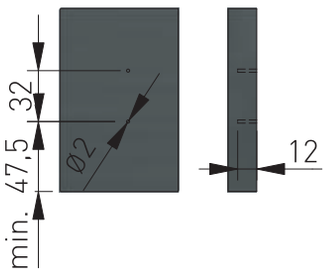

STREDNÁ ZÁSUVKA ANTRACIT

obj. číslo	dĺžka
37391-1	250mm
37391-2	300mm
37391-3	350mm
37391-4	400mm
37391-5	450mm
37391-6	500mm
37391-7	550mm
37391-8	600mm

Stredná - „B“

Montážne rozmery:
pre chrbát zásuvky

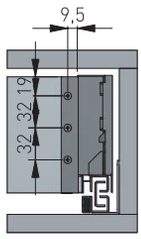

STREDNÁ ZÁSUVKA BIELA

obj. číslo	dĺžka
37381-1	250mm
37381-2	300mm
37381-3	350mm
37381-4	400mm
37381-5	450mm
37381-6	500mm
37381-7	550mm
37381-8	600mm

Montážne rozmery:
pre zásuvku a korpus

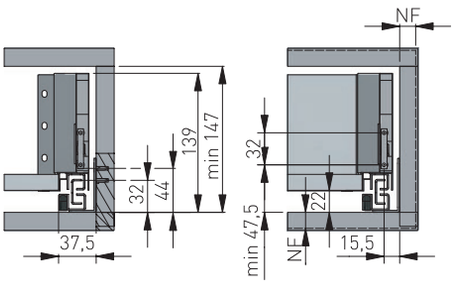

Montážne rozmery:
pre čelo zásuvky

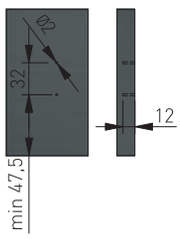

AXIS-PRO

VYSOKÁ ZÁSUVKA ANTRACIT

obj. číslo	dĺžka
37392-1	250mm
37392-2	300mm
37392-3	350mm
37392-4	400mm
37392-5	450mm
37392-6	500mm
37392-7	550mm
37392-8	600mm

Montážne rozmery:
pre chrbát zásuvky

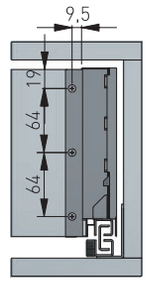

VYSOKÁ ZÁSUVKA BIELA

obj. číslo	dĺžka
37382-1	250mm
37382-2	300mm
37382-3	350mm
37382-4	400mm
37382-5	450mm
37382-6	500mm
37382-7	550mm
37382-8	600mm

Montážne rozmery:
pre zásuvku a korpus

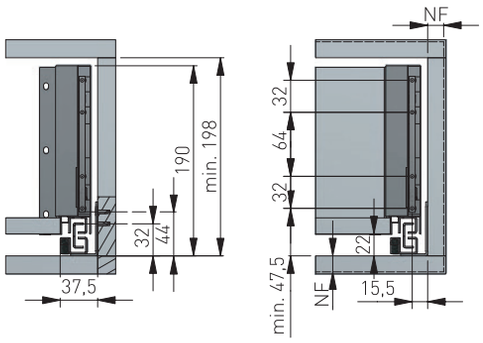

Montážne rozmery:
pre čelo zásuvky

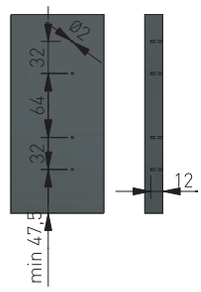

EXTRA VYSOKÁ ZÁSUVKA ANTRACIT

obj. číslo	dĺžka
37393-1	250mm
37393-2	300mm
37393-3	350mm
37393-4	400mm
37393-5	450mm
37393-6	500mm
37393-7	550mm
37393-8	600mm

Montážne rozmery:
pre chrbát zásuvky

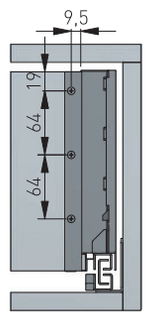

EXTRA VYSOKÁ ZÁSUVKA BIELA

obj. číslo	dĺžka
37383-1	250mm
37383-2	300mm
37383-3	350mm
37383-4	400mm
37383-5	450mm
37383-6	500mm
37383-7	550mm
37383-8	600mm

Montážne rozmery:
pre zásuvku a korpus

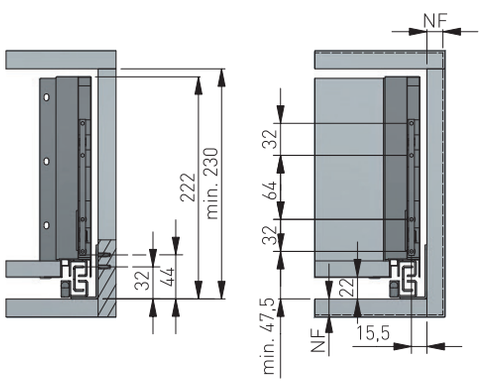

Montážne rozmery:
pre čelo zásuvky

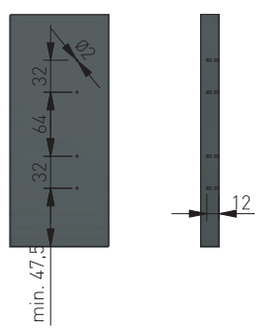

PUSH TO OPEN AXIS-PRO PUSH TO OPEN

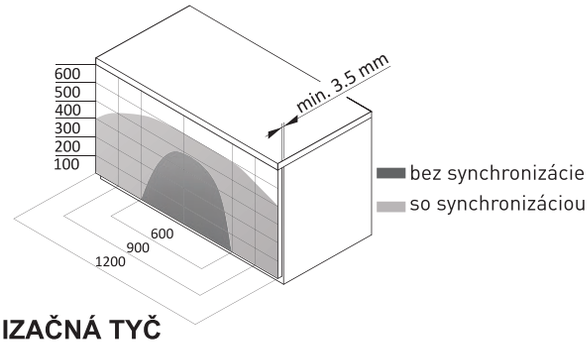

SYNCHONIZAČNÁ TYČ

obj. číslo	dĺžka
37371-00	1200mm

NÍZKA ZÁSUVKA ANTRACIT

obj. číslo	dĺžka
37375-2	300mm
37375-3	350mm
37375-4	400mm
37375-5	450mm
37375-6	500mm
37375-7	550mm

Montážne rozmery:
pre zásuvku a korpus

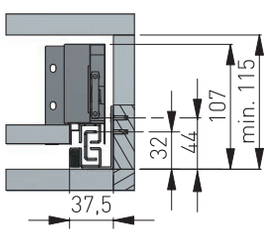

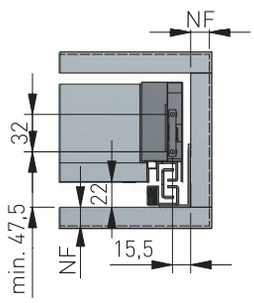

Montážne rozmery:
pre čelo zásuvky

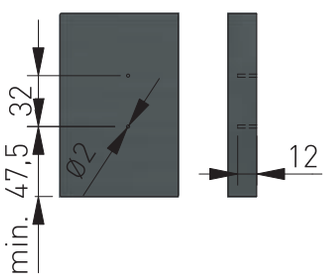

NÍZKA ZÁSUVKA BIELA

obj. číslo	dĺžka
37371-2	300mm
37371-3	350mm
37371-4	400mm
37371-5	450mm
37371-6	500mm
37371-7	550mm

STREDNÁ ZÁSUVKA ANTRACIT

obj. číslo	dĺžka
37376-2	300mm
37376-3	350mm
37376-4	400mm
37376-5	450mm
37376-6	500mm
37376-7	550mm

Stredná - „B“

STREDNÁ ZÁSUVKA BIELA

obj. číslo	dĺžka
37372-2	300mm
37372-3	350mm
37372-4	400mm
37372-5	450mm
37372-6	500mm
37372-7	550mm

Montážne rozmery:
pre zásuvku a korpus

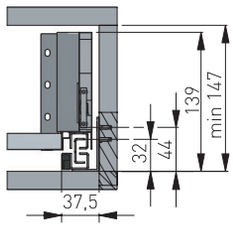

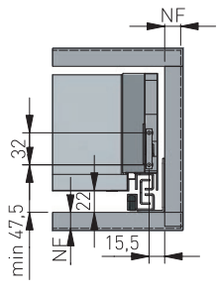

Montážne rozmery:
pre čelo zásuvky

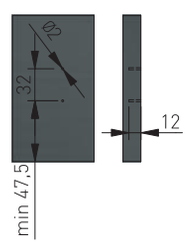

PUSH TO OPEN AXIS-PRO PUSH TO OPEN

VYSOKÁ ZÁSUVKA ANTRACIT

obj. číslo	dĺžka
37377-2	300mm
37377-3	350mm
37377-4	400mm
37377-5	450mm
37377-6	500mm
37377-7	550mm

H=168

Montážne rozmery:
pre chrbát zásuvky

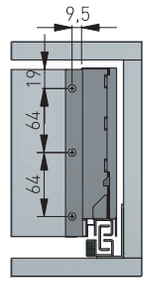

VYSOKÁ ZÁSUVKA BIELA

obj. číslo	dĺžka
37373-2	300mm
37373-3	350mm
37373-4	400mm
37373-5	450mm
37373-6	500mm
37373-7	550mm

H=168

Montážne rozmery:
pre zásuvku a korpus

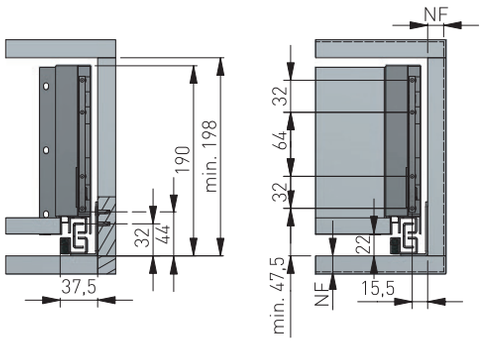

Montážne rozmery:
pre čelo zásuvky

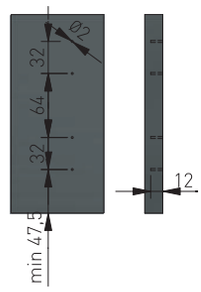

EXTRA VYSOKÁ ZÁSUVKA ANTRACIT

obj. číslo	dĺžka
37378-2	300mm
37378-3	350mm
37378-4	400mm
37378-5	450mm
37378-6	500mm
37378-7	550mm

H=200

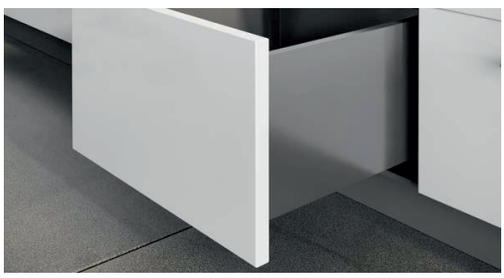

Montážne rozmery:
pre chrbát zásuvky

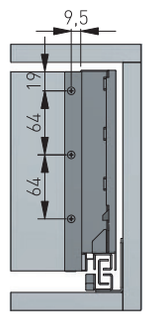

EXTRA VYSOKÁ ZÁSUVKA BIELA

obj. číslo	dĺžka
37374-2	300mm
37374-3	350mm
37374-4	400mm
37374-5	450mm
37374-6	500mm
37374-7	550mm

H=200

Montážne rozmery:
pre zásuvku a korpus

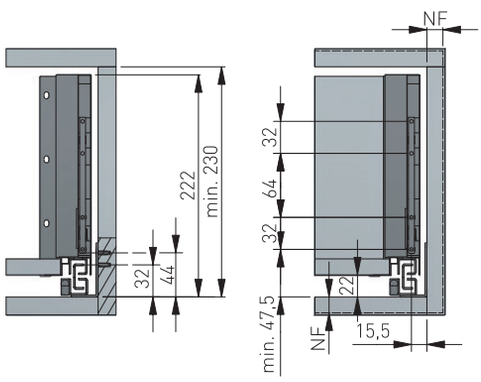

Montážne rozmery:
pre čelo zásuvky

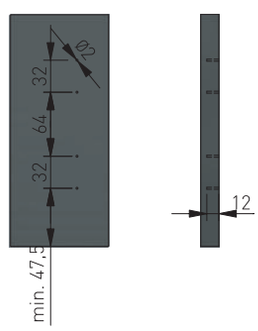

RELINGOVÁ TYČ

ANTRACIT	
obj. číslo	dĺžka
37396-2	300mm
37396-3	350mm
37396-4	400mm
37396-5	450mm
37396-6	500mm
37396-7	550mm

BIELA	
obj. číslo	dĺžka
37386-2	300mm
37386-3	350mm
37386-4	400mm
37386-5	450mm
37386-6	500mm
37386-7	550mm

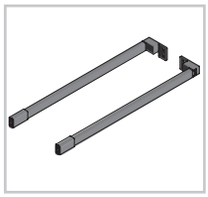

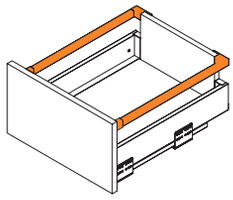

UCHYTENIE ČELA VNÚTORNÁ ZÁSUVKA NÍZKA

obj. číslo	farba
37395-5	**antracit**

obj. číslo	farba
37385-5	**biela**

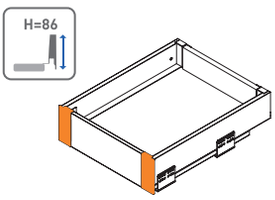

ČELNÝ PANEL PRE NÍZKU ZÁSUVKU

obj. číslo	farba
37395-1	**antracit**

obj. číslo	farba
37385-1	**biela**

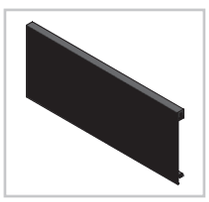

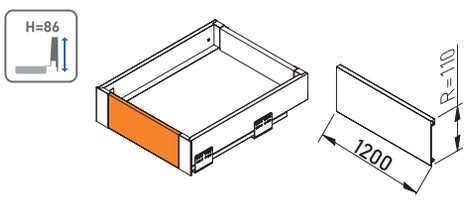

UCHYTENIE ČELA VNÚTORNÁ ZÁSUVKA STREDNÁ

obj. číslo	farba
37395-6	**antracit**

obj. číslo	farba
37385-6	**biela**

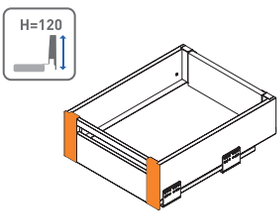

ČELNÝ PANEL PRE STREDNÚ ZÁSUVKU

obj. číslo	farba
37395-2	**antracit**

obj. číslo	farba
37385-2	**biela**

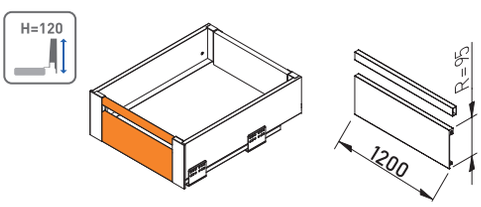

UCHYTENIE ČELA VNÚTORNÁ ZÁSUVKA VYSOKÁ

obj. číslo	farba
37395-7	**antracit**

obj. číslo	farba
37385-7	**biela**

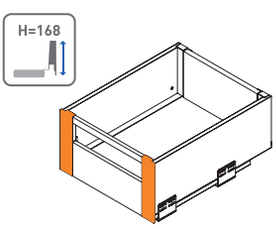

UCHYTENIE ČELA VNÚTORNÁ ZÁSUVKA EXTRA VYSOKÁ

obj. číslo	farba
37395-8	**antracit**

obj. číslo	farba
37385-8	**biela**

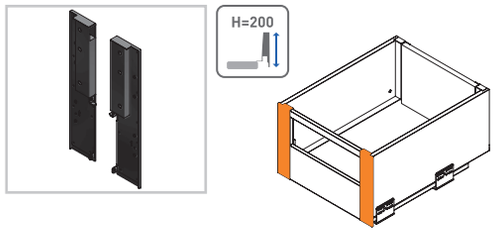

ČELNÝ PANEL PRE VYSOKÚ A EXTRA VYSOKÚ ZÁSUVKU

obj. číslo	farba
37395-3	**antracit**

obj. číslo	farba
37385-3	**biela**

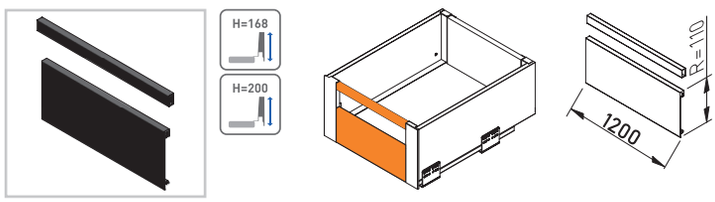

ROZMERY PRE KORPUSOVÉ LIŠTY

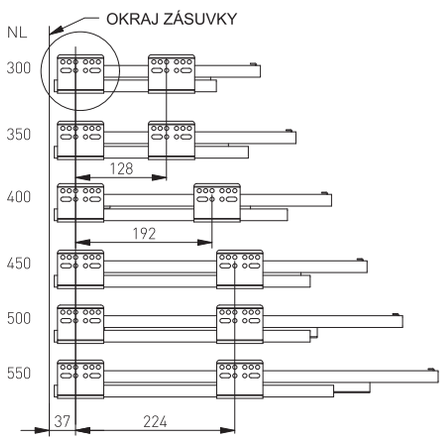

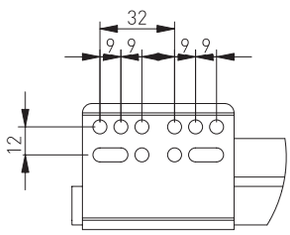

Krátenie pre
čelný panel a priečný reling

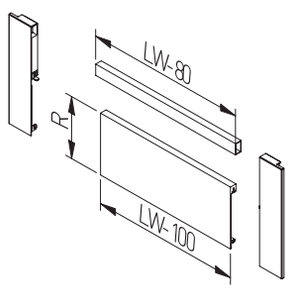

ROZMERY PRE 16MM DNO A CHRBÁT ZÁSUVKY

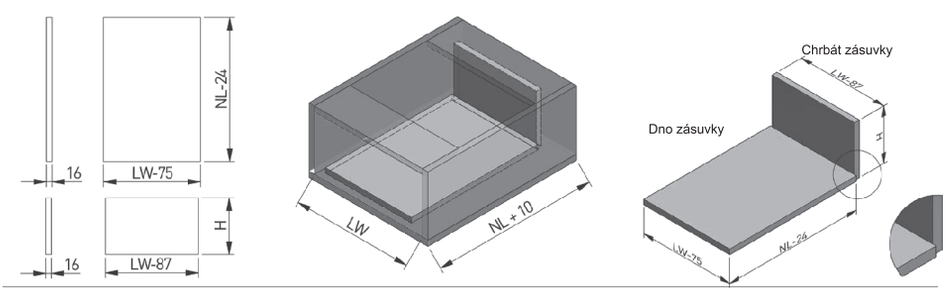

Bok	H (mm)
Nízky	84
Stredný	116
Vysoký	167
Extra vysoký	199

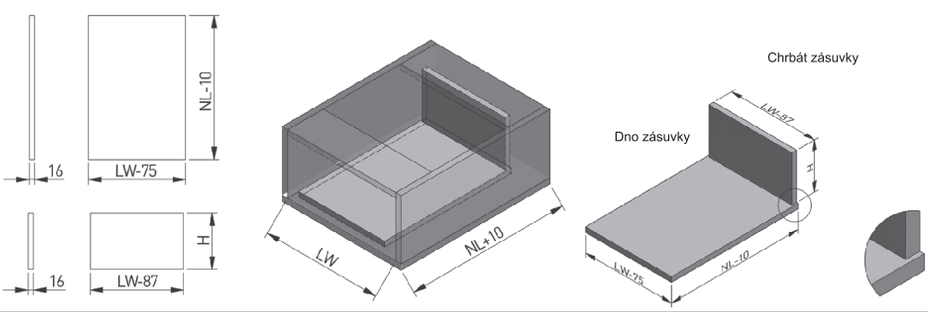

Bok	H (mm)
Nízky	68
Stredný	100
Vysoký	151
Extra vysoký	183

SYNCHRON PRE DREVENÉ ZÁSUVKY

obj. číslo
37462

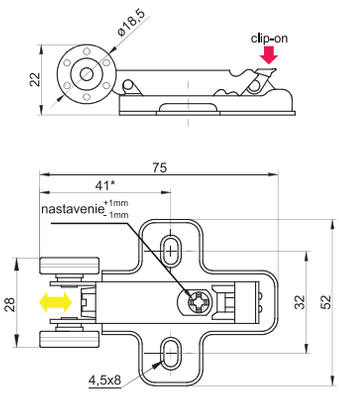

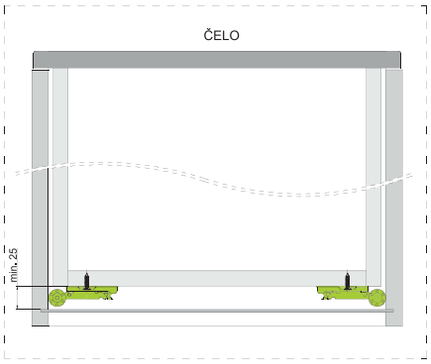

PLASTOVÝ VÝREZ PRE SIFÓN

obj. číslo	dĺžka
37401-0	šedý
37401-1	biely

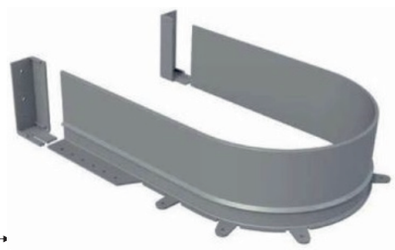

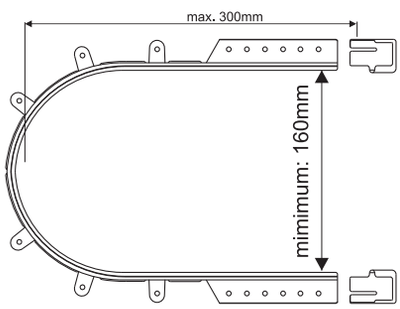

ŠABLÓNA NA ČIELKA

obj. číslo	dĺžka
37440-1	Modernbox
37440-5	Axis Pro

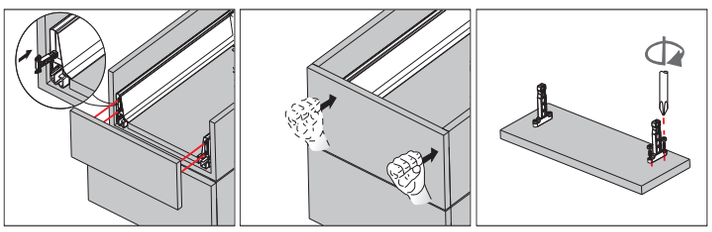

Modernbox

Axis Pro

ŠABLÓNA NA RELINGY - MODERNBOX

obj. číslo
37440-2

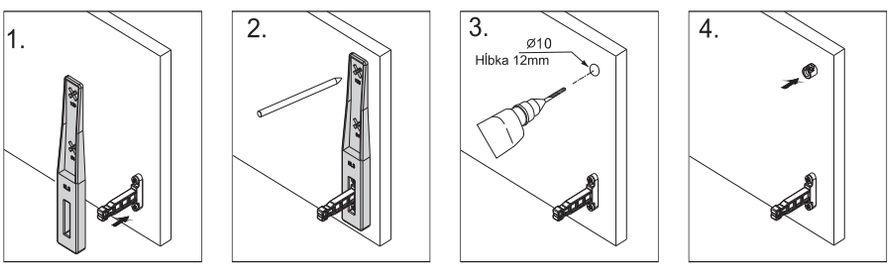

KORPUSOVÁ LIŠTA PRE BLUMOTION A TIPON BLUMOTION

obj. číslo	dĺžka
578.3001M	300mm
578.3501M	350mm
578.4001M	400mm
578.4501M	450mm
578.5001M	500mm
578.5501M	550mm

TIP-ON MECHANIZMUS

obj. číslo	špecifikácia
T60B3130	S1,270-300mm - 10 kg
T60B3330	L1, 350-650mm - do 20kg
T60B3530	L3, 350-650mm - 5-40kg
T60B3560	L5, 350-650mm - 25-70kg

SYNCHRON PRE TIP-ON

obj. číslo	špecifikácia
T60.1125W	tyč 1125mm

BOČNICE ANTARO M

obj. číslo	dĺžka	úprava
378M3002SA	300mm	šedá- biela
378M3502SA	350mm	šedá- biela
378M4002SA	400mm	šedá- biela
378M4502SA	450mm	šedá- biela
378M5002SA	500mm	šedá, biela
378M5502SA	550mm	šedá- biela

ZÁKLADNÁ ZÁSUVKA M

Ku korpusovým lištám a bočniciam ANTARO
je potrebné objednať:

obj. číslo	špecifikácia
ZSF.3502	upínak čela
Z30M000S	uchytenie chrbta

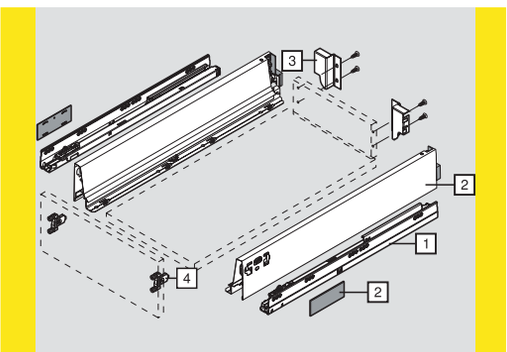

VNÚTORNÁ ZÁKLADNÁ ZÁSUVKA M

Ku korpusovým lištám a bočniciam ANTARO
je potrebné objednať:

obj. číslo	špecifikácia
ZIF.71M0	čelné uchytenie
Z31L1036A	čelný panel
Z30M000S	uchytenie chrbta

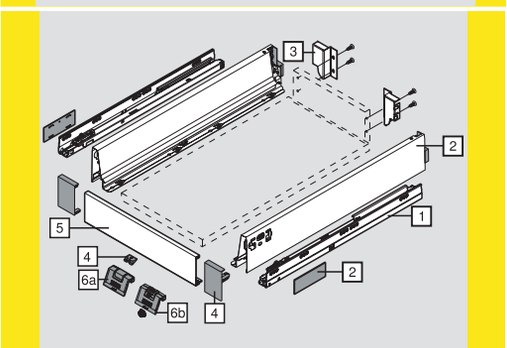

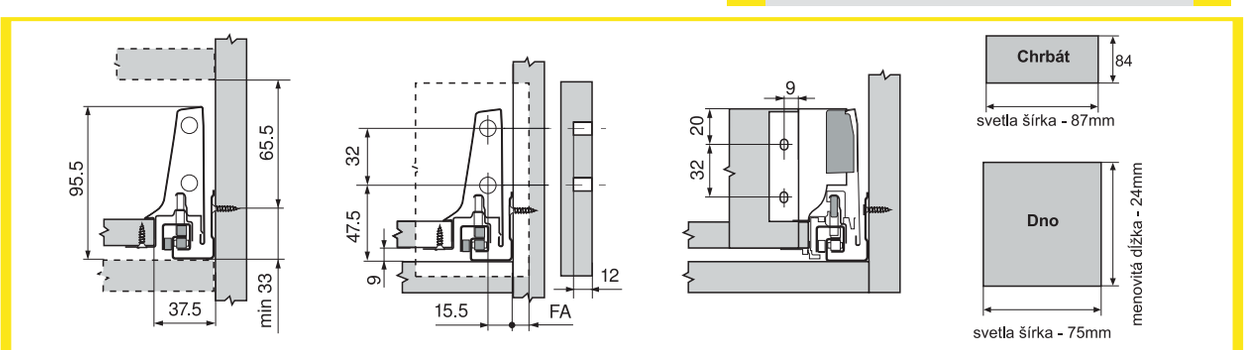

STREDNÁ ZÁSUVKA C

Ku korpusovým lištám a bočniciam je potrebné objednať:

obj. číslo	dĺžka
ZSF3502	upínak čela
Z30C000S	uchytenie chrbta
ZRG.237V	reling 300mm
ZRG.287V	reling 350mm
ZRG.337V	reling 400mm
ZRG.387V	reling 450mm
ZRG.437V	reling 500mm
ZRG.487V	reling 550mm

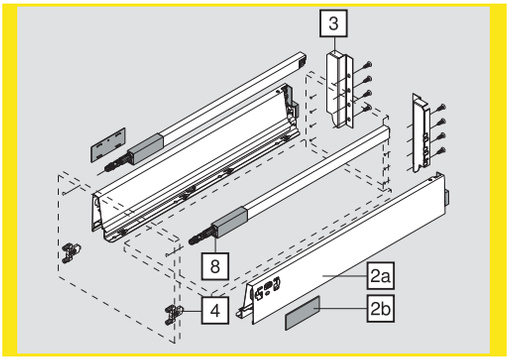

VNÚTORNÁ STREDNÁ ZÁSUVKA C

Ku korpusovým lištám a bočniciam je potrebné objednať:

obj. číslo	dĺžka
ZIF.74C0	čelnú uchytenie
Z31L1036A	čelný panel
ZRG.1046Z	priečny reling
Z30C000S	uchytenie chrbta
ZRG.237V	reling300mm
ZRG.287V	reling 350mm
ZRG.337V	reling 400mm
ZRG.387V	reling 450mm
ZRG.437V	reling 500mm
ZRG.487V	reling 550mm

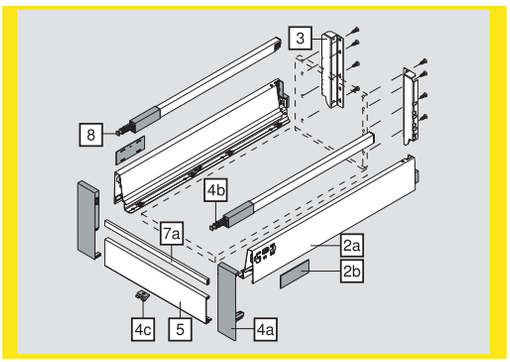

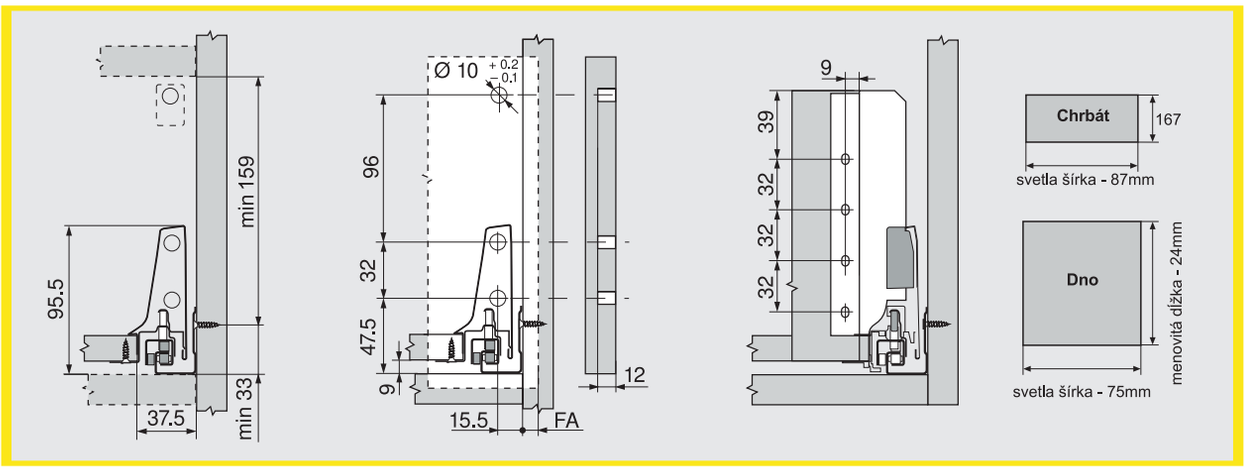

VYSOKÁ ZÁSUVKA D

Ku korpusovým lištám a bočniciam ANTARO je potrebné objednať:

obj. číslo	dĺžka
ZSF3502	upínak čela
Z30D000S	uchytenie chrbta
ZRG.237V	reling300mm
ZRG.287V	reling 350mm
ZRG.337V	reling 400mm
ZRG.387V	reling 450mm
ZRG.437V	reling 500mm
ZRG.487V	reling 550mm

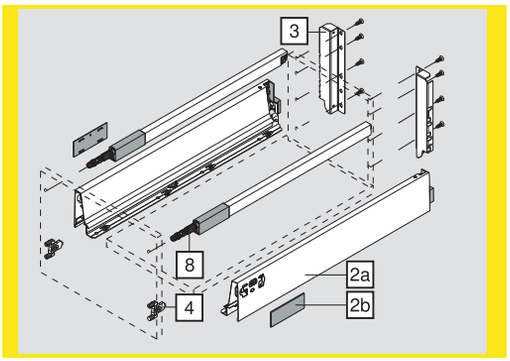

VNÚTORNÁ VYSOKÁ ZÁSUVKA D

Ku korpusovým lištám a bočniciam ANTARO je potrebné objednať:

obj. číslo	dĺžka
ZIF.74D0	čelnú uchytenie
Z31L1036A	čelný panel
ZRG.1046Z	priečný reling
Z30D000S	uchytenie chrbta
ZRG.237V	reling300mm
ZRG.287V	reling 350mm
ZRG.337V	reling 400mm
ZRG.387V	reling 450mm
ZRG.437V	reling 500mm
ZRG.487V	reling 550mm

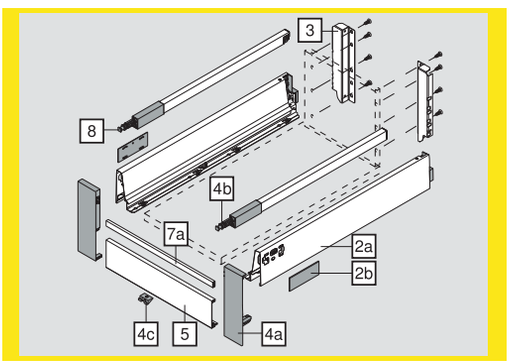

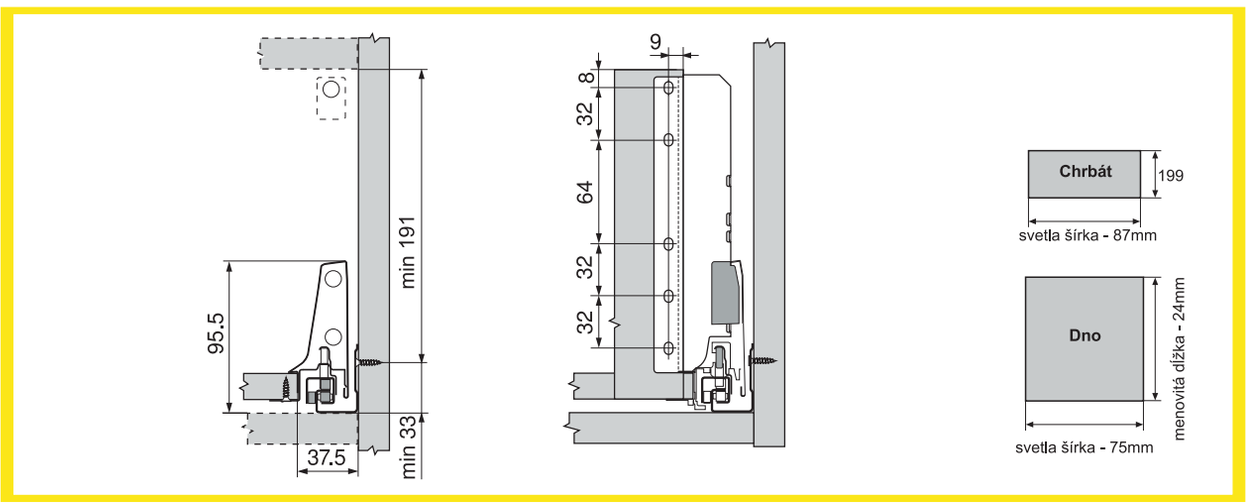

KORPUSOVÁ LIŠTA PRE BLUMOTION A TIP-ON BLUMOTION

obj. číslo	dĺžka
450.2701B	300mm
450.3001B	350mm
450.3501B	400mm
450.4001B	450mm
450.5001B	500mm
450.5501B	550mm

TIP-ON MECHANIZMUS

obj. číslo	špecifikácia
T60H4040	S0 , 270-300mm - 10 kg
T60H4140	S1, 270-300mm - 10-20kg
T60H4340	L1, 350-600mm - 10-20kg
T60H4540	L3, 350-600mm - 15-40kg
T60H4570	L5, 350-600mm - 35-70kg

BOČNICA MERIVOBOX M

obj. číslo	dĺžka
470M3002S	300mm
470M3502S	350mm
470M4002S	400mm
470M4502S	450mm
470M5002S	500mm
470M5502S	550mm

Farby bočníc: Biela matná, Sivá matná

SYNCHRON PRE TIP-ON

obj. číslo	špecifikácia
T60.1125W	tyč 1125mm

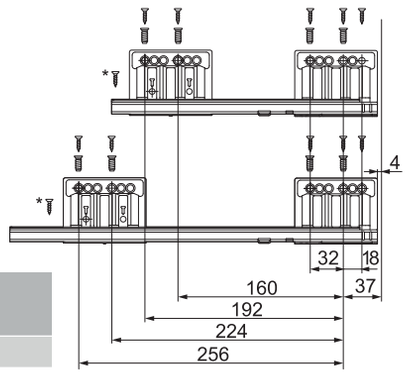

Poloha upevnenia korpusovej lišty skrutkami – 40 kg

Menovitá dĺžka NL (mm)

ZÁKLADNÁ ZÁSUVKA M

Ku korpusovým lištám a bočniciam MERIVO je potrebné objednať:

obj. číslo	špecifikácia
ZF4.1002	upínak čela
ZB4M000S	uchytenie chrbta

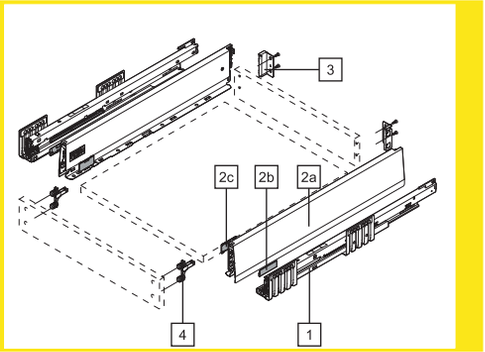

VNÚTORNÁ ZÁKLADNÁ ZÁSUVKA M

Ku korpusovým lištám a bočniciam MERIVO je potrebné objednať:

obj. číslo	špecifikácia
ZI4.0MS1	čelné uchytenie
ZV4.1042M	čelný panel
ZB4M000S	uchytenie chrbta

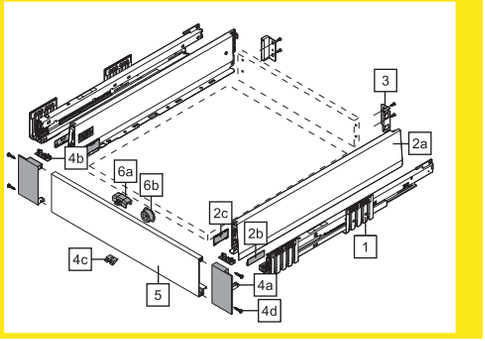

Potreba miesta v korpuse

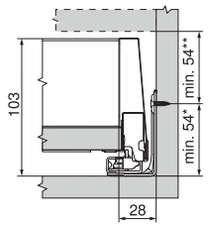

* + 1mm pri montáži korpusovej lišty pred zostavením korpusu
** vrátane nastavenia sklonu 2 mm

Rozmery osadenia čela pri montáži naskrutkovaním

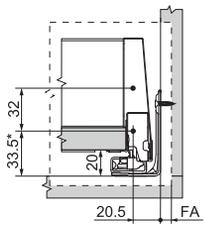

* + 1 mm pri montáži korpusovej lišty pred zostavením korpusu

FA Presah čela

Rozmery prírezov pre drevotrieskové dosky 16 mm

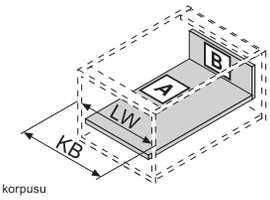

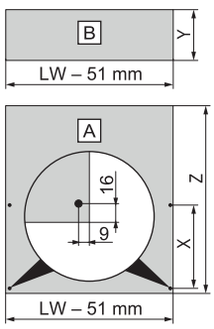

Drevený chrbát	Y (mm)
Výška	83
Dĺžka dna	**Z (mm)**
Drevený chrbát	NL - 26

KB Šírka korpusu
LW Svetlá šírka korpusu
NL Menovitá dĺžka

ZÁSUVKA VYSOKÁ S RELINGOM „E“

Ku korpusovým lištám a bočniciam MERIVO je potrebné objednať:

obj. číslo	dĺžka
ZF4.1002	upínak čela spodný
ZF4.5002	upínak čela horný
ZB4E000S	uchytenie chrbta
ZR4.300RS.E	reling 300mm
ZR4.350RS.E	reling 350mm
ZR4.400RS.E	reling 400mm
ZR4.450RS.E	reling 450mm
ZR4.500RS.E	reling 500mm
ZR4.550RS.E	reling 550mm

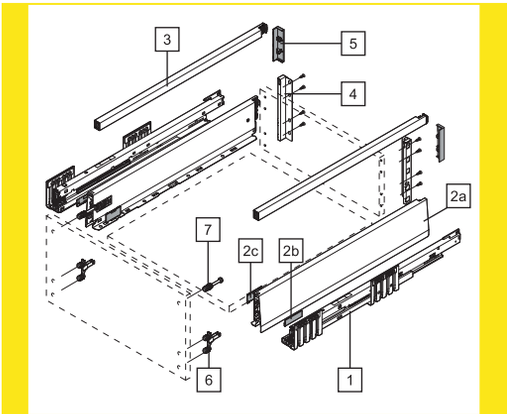

VNÚTORNÁ ZÁSUVKA VYSOKÁ S RELINGOM „E“

obj. číslo	dĺžka
ZV4.1042M	čelný panel 1042mm
ZR4.1059U	priečny reling 1059mm
ZI4.2ES1	uchytenie čel. panela
ZB4E000S	uchytenie chrbta
ZR4.300RS.E	reling 300mm
ZR4.350RS.E	reling 350mm
ZR4.400RS.E	reling 400mm
ZR4.450RS.E	reling 450mm
ZR4.500RS.E	reling 500mm
ZR4.550RS.E	reling 550mm

Potreba miesta v korpuse

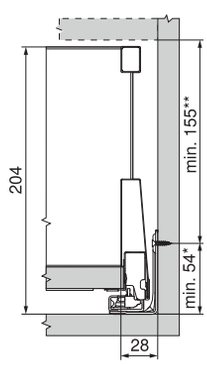

* + 1mm pri montáži korpusovej lišty pred zostavením korpusu

Rozmery osadenia čela

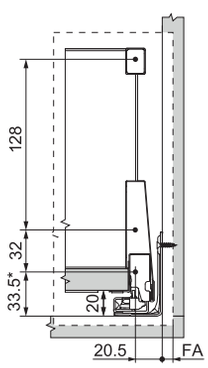

* + 1mm pri montáži korpusovej lišty pred zostavením korpusu

FA Presah čela

Konštrukčné rozmery chrbta

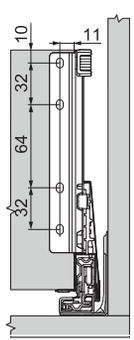

Rozmery prírezov pre drevotrieskové dosky 16 mm

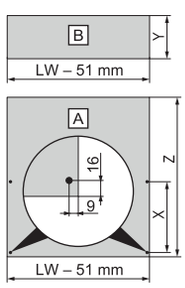

Drevený chrbát	Y (mm)
Výška	184
Dĺžka dna	**Z (mm)**
Drevený chrbát	NL - 26

KB Šírka korpusu
LW Svetlá šírka korpusu
NL Menovitá dĺžka

ZÁSUVKA VYSOKÁ BOXCOVER „E“

obj. číslo	dĺžka
ZF4.1002	upínak čela spodný
ZF4.5002	upínak čela horný
ZB4E000S	uchytenie chrbta
ZL4M00808	uchytenie skla
ZE4M360G	sklo 450mm
ZE4M410G	sklo 500mm
ZE4M460G	sklo 550mm

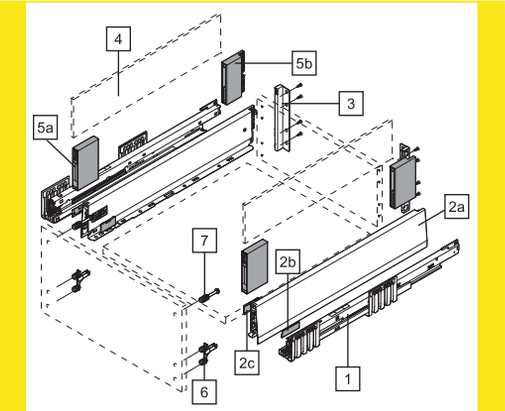

VNÚTORNÁ ZÁSUVKA VYSOKÁ BOXCOVER „E“

obj. číslo	dĺžka
ZI4.4ES1	uchytenie čela
ZB4E000S	uchytenie chrbta
ZL4M00808	predný diel s drážkou
ZE4LxxxG	predné sklo nízke
ZE4LxxxG	predné sklo vysoké
ZE4M360G	sklo 450mm
ZE4M410G	sklo 500mm
ZE4M460G	sklo 550mm

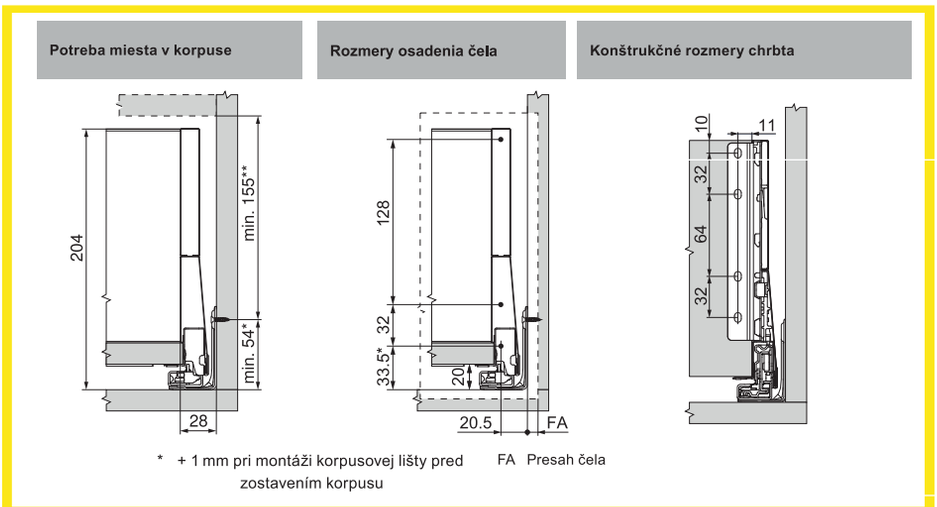

ZÁSUVKA VYSOKÁ BOXCAP „E“

obj. číslo	dĺžka
ZF4.1002	upínak čela spodný
ZF4.5002	upínak čela horný
ZB4E000S	uchytenie chrbta
ZL4.300S.E	boxcap 300mm
ZL4.350S.E	boxcap 350mm
ZL4.400S.E	boxcap 400mm
ZL4.450S.E	boxcap 450mm
ZL4.500S.E	boxcap 500mm
ZL4.550S.E	boxcap 550mm

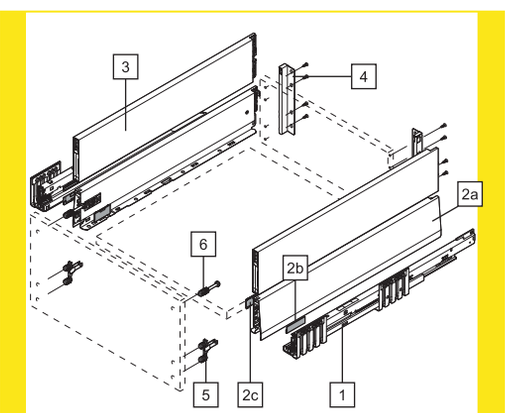

VNÚTORNÁ ZÁSUVKA VYSOKÁ BOXCAP „E“

obj. číslo	dĺžka
ZI4.2ES1	uchytenie pred.panela
ZV4.1042M	predný panel
ZR4.1059U	priečny reling
ZB4E000S	uchytenie chrbta
ZL4.300S.E	boxcap 300mm
ZL4.350S.E	boxcap 350mm
ZL4.400S.E	boxcap 400mm
ZL4.450S.E	boxcap 450mm
ZL4.500S.E	boxcap 500mm
ZL4.550S.E	boxcap 550mm

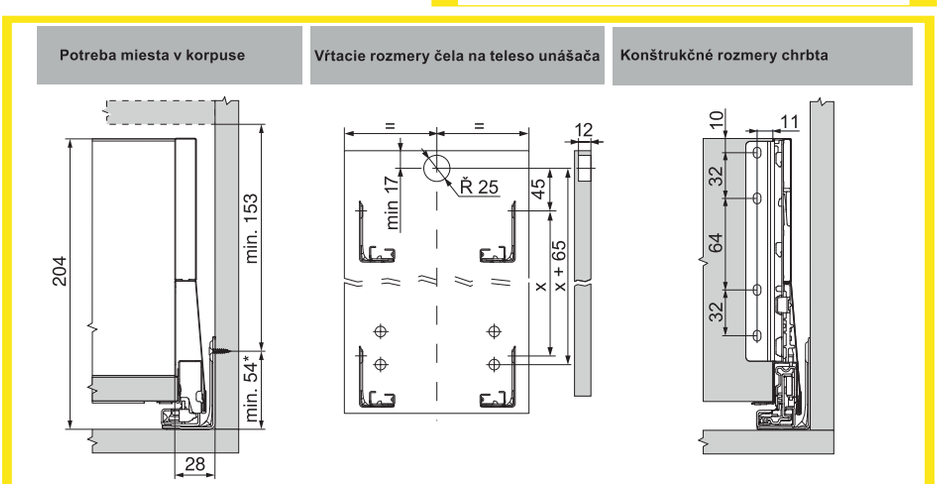

DREVENÝ PRÍBORNÍK

ÚZKY

obj. číslo	hĺbka zásuvky
37750-1	450mm
37751-1	500mm

ŠIROKÝ

obj. číslo	hĺbka zásuvky
37750-2	450mm
37751-2	500mm

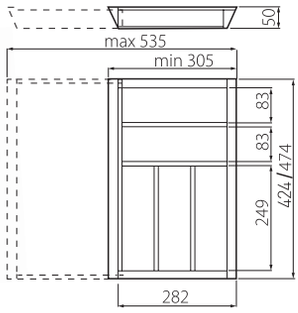

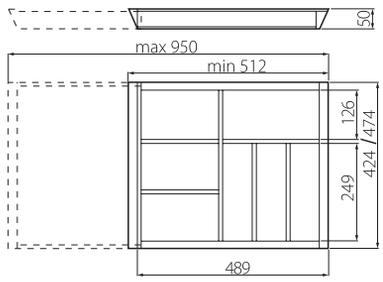

PLASTOVÝ PRÍBORNÍK

obj. číslo	farba	šírka skrinky	A (mm)	B (mm)
37742-1	šedá	300mm	200	240
37742-2	šedá	400mm	275	340
37742-3	šedá	450mm	325	390
37742-4	šedá	500mm	370	440
37742-5	šedá	600mm	470	540
37742-6	šedá	700mm	575	640
37742-7	šedá	800mm	675	740
37742-8	šedá	900mm	770	840
37742-9	šedá	1000mm	850	940
37743-1	šedá	1100mm	950	1040

obj. číslo	farba	šírka skrinky	A (mm)	B (mm)
37744-3	biela	450	325	390
37744-5	biela	600	470	540
37744-6	biela	700	575	640
37744-7	biela	800	675	740
37744-8	biela	900	770	840

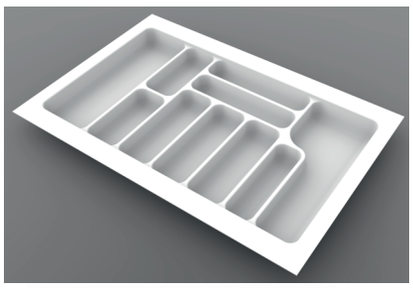

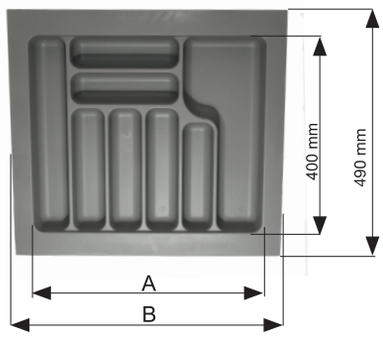

PLASTOVÝ PRÍBORNÍK - AXISPACE

obj. číslo	farba	L (mm)	šírka skrinky
37757-1	antracit	340mm	400mm
37757-2	antracit	440mm	500mm
37757-3	antracit	540mm	600mm
37757-4	antracit	740mm	800mm
37757-5	antracit	840mm	900mm
37755-1	biela	340mm	400mm
37755-2	biela	440mm	500mm
37755-3	biela	540mm	600mm
37755-4	biela	740mm	800mm
37755-5	biela	840mm	900mm

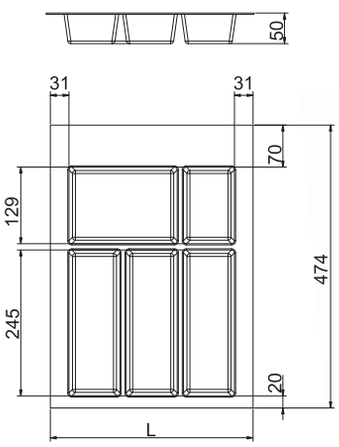

PROTIŠMYKOVÁ FÓLIA DO ZÁSUVKY

obj. číslo	farba
37400-1	biela
37400-2	antracit
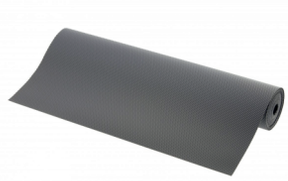
Šírka: 480 mm
Dĺžka: 5000 mm