POTRAVINOVÝ KÔŠ S TLMENÍM

obj. číslo	C	výška skrinky
4939-1	300mm	1700-1850mm
4939-2	400mm	1700-1850mm
4940-1	300mm	1850-2000mm
4940-2	400mm	1850-2000mm

Povrchová úprava chróm
6 ks košíkov s plným dnom
Min.Hĺbka skrinky: 520mm
Max. zaťaženie: 90kg

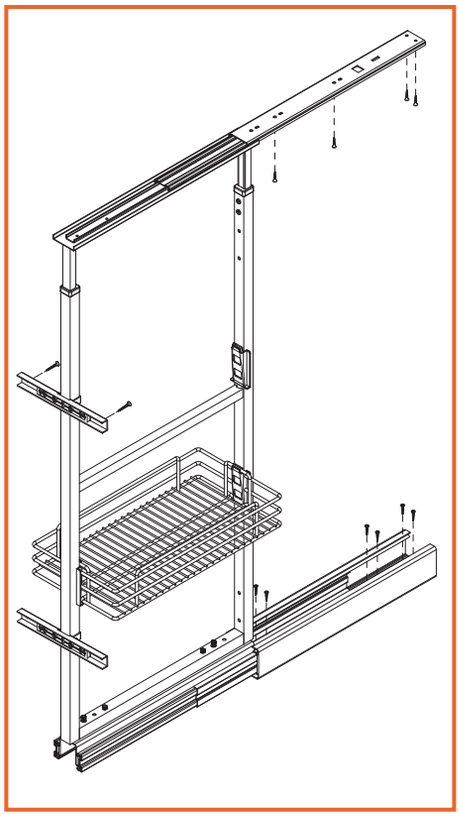

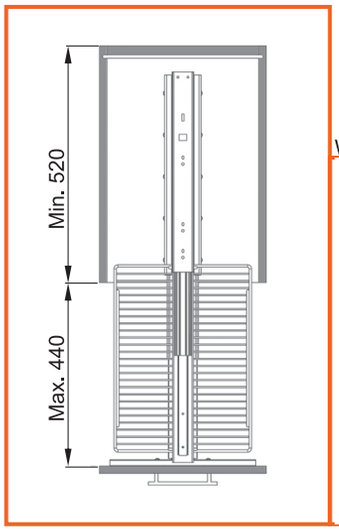

W = C-70mm

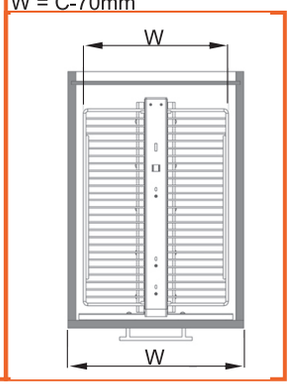

VÝSUVNÝ KÔŠ S TLMENÍM

obj. číslo	model	C (mm)	WxDxH (mm)
4803	S-2411	150	105 x 500 x 470
4804	S-2213	200	155 x 500 x 470

- Použitý guličkový plnovýsuv s tlmením
- Max. zaťaženie 45 kg
- Montáž na pravú alebo ľavú stranu
- Nastavenie čela v troch smeroch

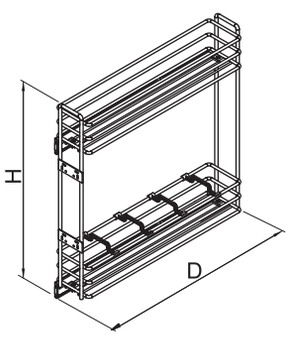

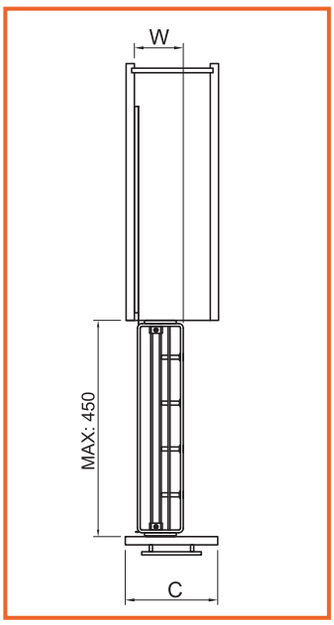

SOFTCLOSING

VÝSUVNÝ KÔŠ BOČNÝ S TLMENÍM 150MM

Povrchová úprava chróm

obj. číslo	model	prevedenie
4810	S-2421-C Pravý	čiastočný výsuv
4811	S-2422-C Ľavý	čiastočný výsuv
4812	S-2413-C Pravý	plnovýsuv
4813	S-2414-C Ľavý	plnovýsuv
4820	S-2477-C Pravý	plnovýsuv + plné dno
4821	S-2478-C Ľavý	plnovýsuv + plné dno

- Použitý BLUM TANDEM čiastočný alebo plnovýsuv
- Max. zaťaženie 30 kg
- Montáž na pravú alebo ľavú stranu
- Nastavenie čela v troch smeroch

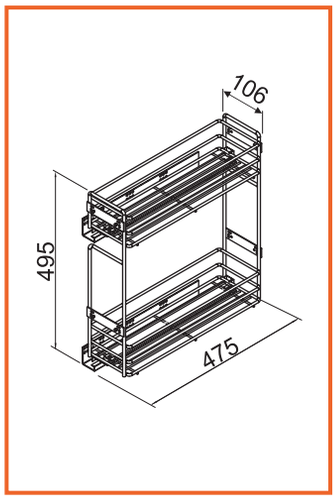

blum SOFTCLOSING

Povrchová úprava antracit

obj. číslo	model	prevedenie
4822	S-2477-A Pravý	plnovýsuv + plné dno
4823	S-2478-A Ľavý	plnovýsuv + plné dno

VÝSUVNÝ KÔŠ BOČNÝ S TLMENÍM 200MM

Povrchová úprava chróm

obj. číslo	model	prevedenie
4815	S-2423-C Pravý	čiastočný výsuv
4816	S-2426-C Ľavý	čiastočný výsuv
4817	S-2442-C Pravý	plnovýsuv
4818	S-2441-C Ľavý	plnovýsuv
4830	S-2492-C Pravý	plnovýsuv + plné dno
4831	S-2491-C Ľavý	plnovýsuv + plné dno

- Použitý BLUM TANDEM čiastočný alebo plnovýsuv
- Max. zaťaženie 30 kg
- Montáž na pravú alebo ľavú stranu
- Nastavenie čela v troch smeroch

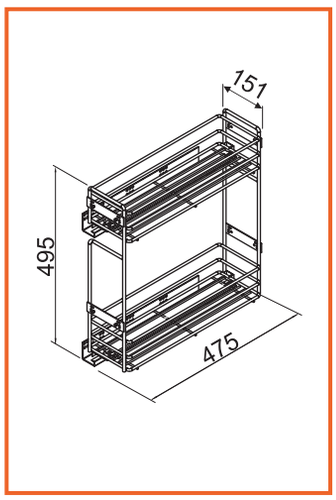

blum SOFTCLOSING

Povrchová úprava antracit

obj. číslo	model	prevedenie
4824	S-2492-A Pravý	plnovýsuv + plné dno
4825	S-2491-A Ľavý	plnovýsuv + plné dno

VÝSUVNÝ KÔŠ BOČNÝ S TLMENÍM 250MM

obj. číslo	model	prevedenie
4833	S-2444 - Pravý	plnovýsuv
4834	S-2443 - Ľavý	plnovýsuv
4835	S-2424 - Pravý	čiastočný výsuv
4836	S-2427 - Ľavý	čiastočný výsuv
4845	S-2494 - Pravý	plnovýsuv + plné dno
4846	S-2493 - Ľavý	plnovýsuv + plné dno

* Použitý BLUM TANDEM čiastočný alebo plnovýsuv
* Max. zaťaženie 30 kg
* Montáž na pravú alebo ľavú stranu
* Nastavenie čela v troch smeroch

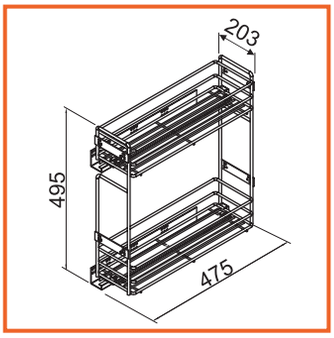

blum SOFTCLOSING

VÝSUVNÝ KÔŠ BOČNÝ PRE UTIERKY S TLMENÍM

obj. číslo	model	prevedenie
4806	S-2642 - Pravý	150mm - plné dno
4807	S-2641 - Ľavý	150mm - plné dno
4808	S-2644 - Pravý	200mm - plné dno
4809	S-2643 - Ľavý	200mm - plné dno

* Použitý BLUM TANDEM plnovýsuv
* Max. zaťaženie 30 kg
* Montáž na pravú alebo ľavú stranu
* Nastavenie čela v troch smeroch

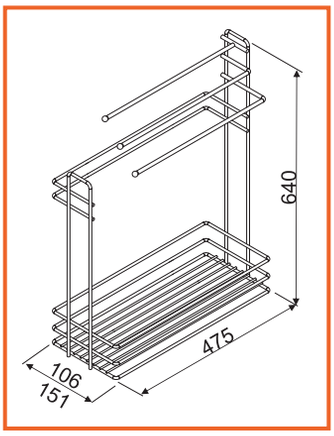

blum SOFTCLOSING

VÝSUVNÝ KÔŠ BOČNÝ 3-POLICOVÝ S TLMENÍM 300MM

obj. číslo	model	prevedenie	WxDxH (mm)
4837	S-2208 - Pravý	plnovýsuv	155/205/255
4838	S-2207 - Ľavý	plnovýsuv	x 470x635

* Použitý BLUM TANDEM plnovýsuv
* Max. zaťaženie 30 kg
* Montáž na pravú alebo ľavú stranu
* Nastavenie čela v troch smeroch

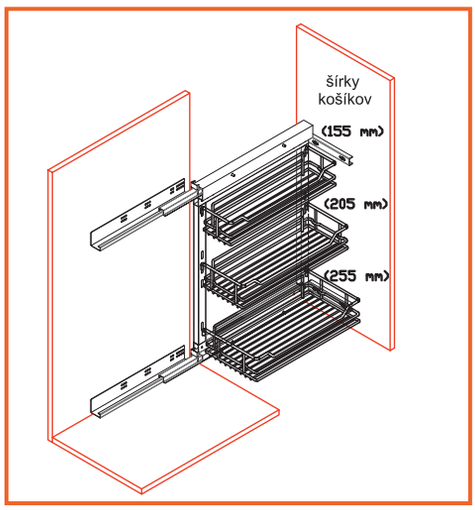

blum SOFTCLOSING

VÝSUVNÝ KÔŠ BOČNÝ 3-POLICOVÝ S TLMENÍM 350 , 400MM

obj. číslo	model	prevedenie	WxDxH (mm)
4840	S-2792 - Pravý	350mm - plnovýsuv	305x470x635
4841	S-2791 - Ľavý	350mm - plnovýsuv	305x470x635
4842	S-2794 - Pravý	400mm - plnovýsuv	355x470x635
4843	S-2793 - Ľavý	400mm - plnovýsuv	355x470x635

blum SOFTCLOSING

- Použitý BLUM TANDEM čiastočný alebo plnovýsuv
- Max. zaťaženie 30 kg
- Montáž na pravú alebo ľavú stranu
- Nastavenie čela v troch smeroch

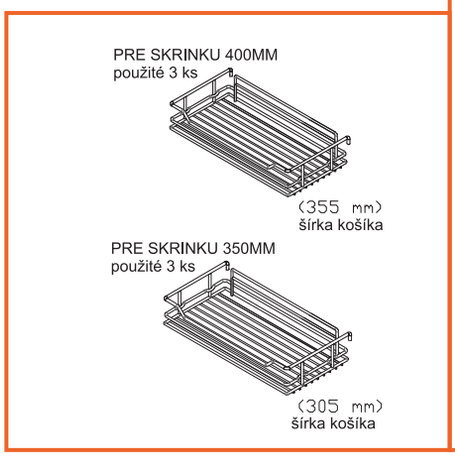

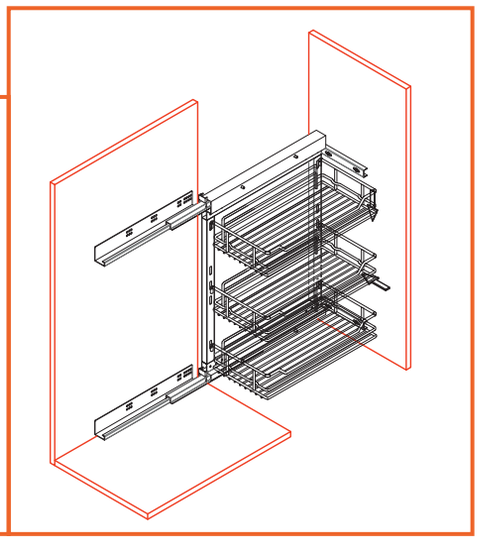

VÝSUVNÝ KÔŠ 2-POLICOVÝ S TLMENÍM

obj. číslo	model	C (mm)	WxDxH (mm)
4900-1	S-2170	300	220 x 460 x 540
4900-3	S-2172	400	320 x 460 x 540
4900-5	S-2174	500	420 x 460 x 540
4900-7	S-2176	600	520 x 460 x 540

Použitý skrytý plnovýsuv s tlmením

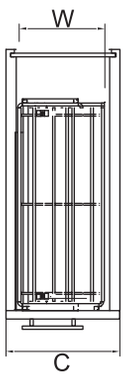

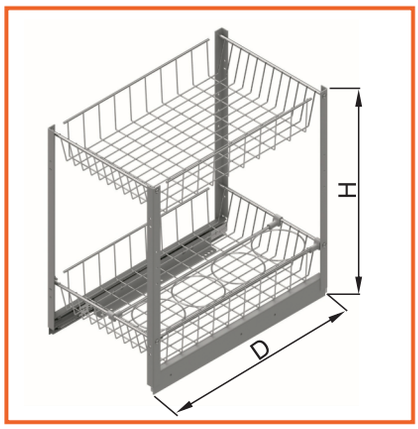

GRASS SOFTCLOSING

VÝSUVNÝ KÔŠ 2-POLICOVÝ S TLMENÍM

obj. číslo	model	C (mm)	WxDxH (mm)
4891	S-2100	300	210 x 500 x 520
4892	S-2102	400	310 x 500 x 520
4893	S-2104	500	410 x 500 x 520

Použitý guličkový plnovýsuv s tlmením

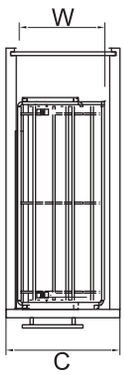

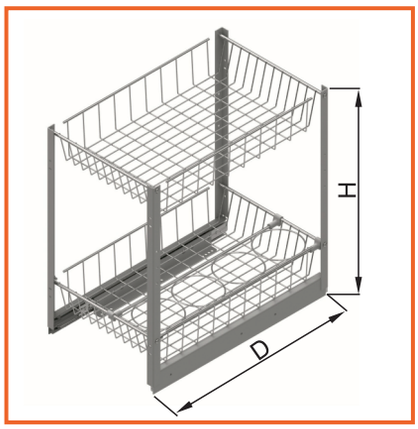

VÝSUVNÝ KÔŠ 3-POLICOVÝ S TLMENÍM

obj. číslo	model	C (mm)	WxDxH (mm)
4896	S-2120	300	210 x 500 x 520
4897	S-2122	400	310 x 500 x 520
4898	S-2124	500	410 x 500 x 520

Použitý guličkový plnovýsuv s tlmením

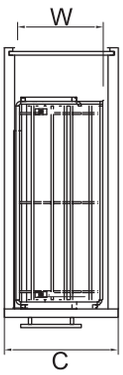

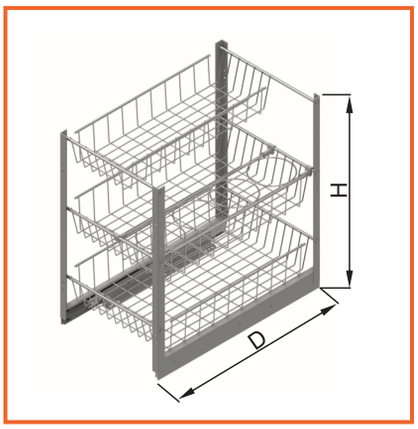

VÝSUVNÝ KÔŠ 1/2

obj. číslo	model	Ø x D x H (mm)
4923	S-3011	740 x 420 x 650-700

D - hĺbka koša
H - výška skrinky

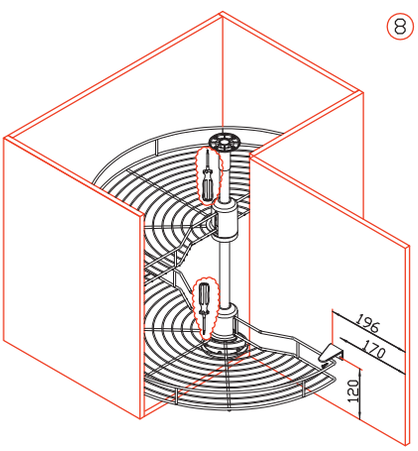

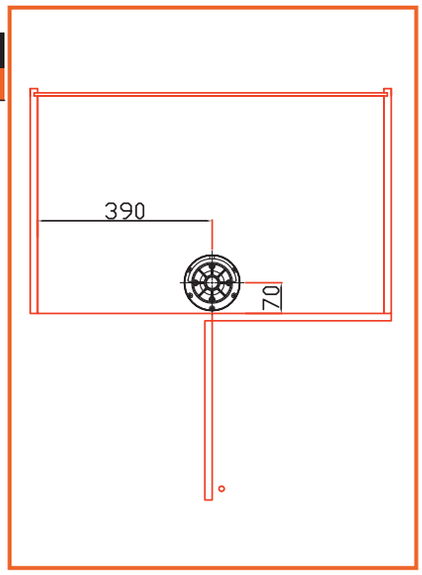

OTOČNÝ KÔŠ 3/4

obj. číslo	model	Ø	A	B(min)	C
4925	S-3021	740	390	780	670-740
4926	S-3022	830	430	860	670-740

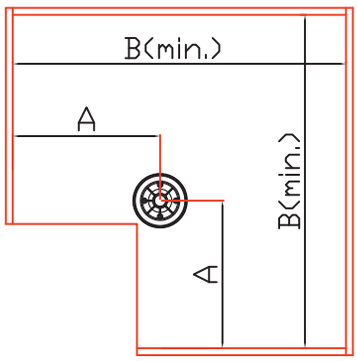

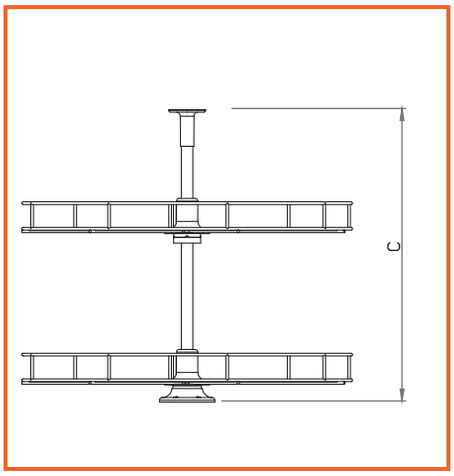

OTOČNÝ KÔŠ 4/4

obj. číslo	model	Ø x H (mm)
4930	S-3033	600x650 - 700
4931	S-3034	750x650 - 700

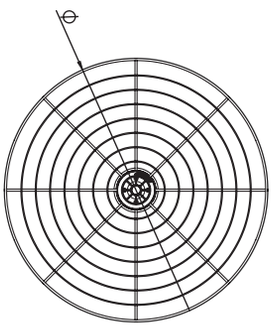

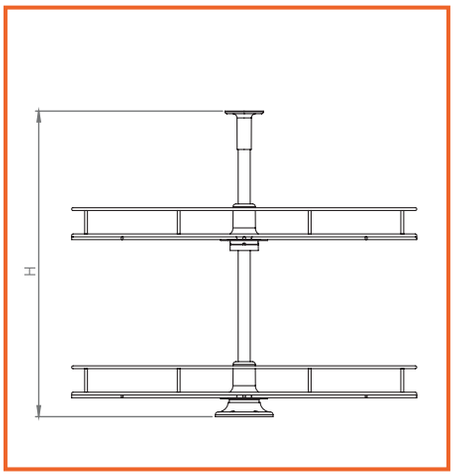

OTOČNÝ KÔŠ BEZ STREDU 3/4

obj. číslo	model	Ø x H (mm)
4927	S-3051	750 x 600

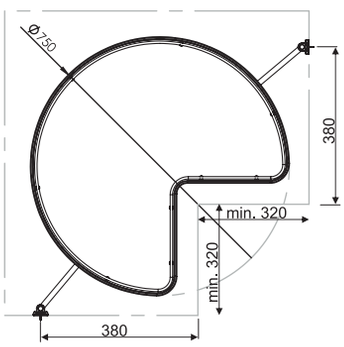

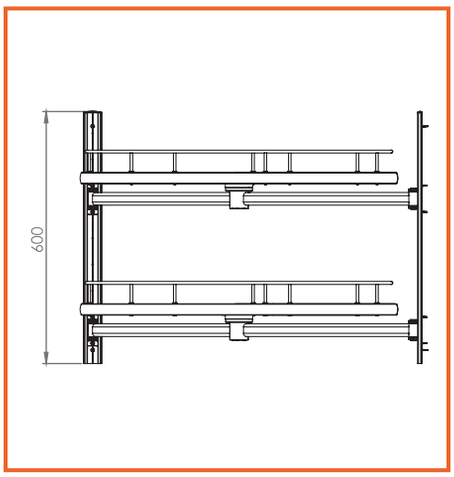

VÝSUVNÝ KÔŠ BOČNÝ S TLMENÍM

obj. číslo	rozmer	špecifikácia
3436-1	150mm	pravý
3436-2	150mm	ľavý
3436-5	200mm	pravý
3436-6	200mm	ľavý

Výsuvný kôš je vedený na zásuvkových výsuvoch HETTICH.

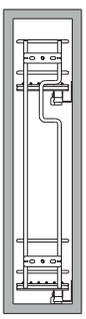

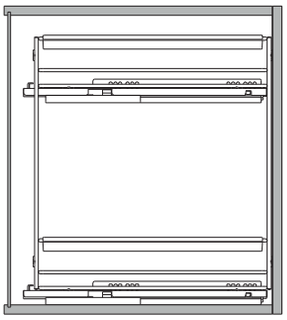

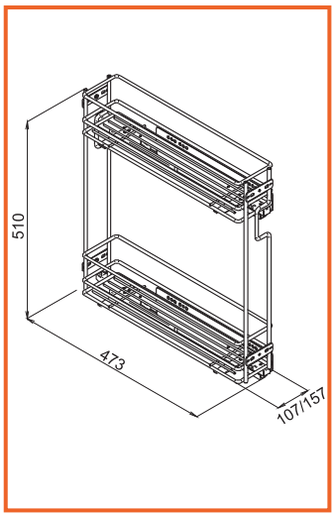

VÝSUVNÝ KÔŠ SPODNÝ

obj. číslo	rozmer	špecifikácia
3437-1	300mm	2- policová
3437-2	400mm	2- policová
3437-5	300mm	3- policová
3437-6	400mm	3- policová

Výsuvný kôš je vedený na zásuvkových výsuvoch HETTICH.

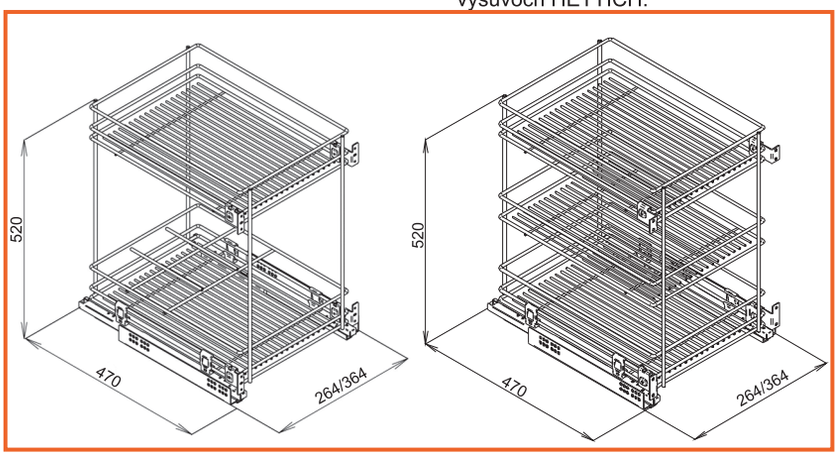

VÝSUVNÝ KÔŠ VNÚTORNÝ

obj. číslo	model	C (mm)	WxDxH (mm)
4850-2	S-2332	400	360-380 x 482 x 145
4850-4	S-2334	500	460-480 x 482 x 145
4850-6	S-2336	600	560-580 x 482 x 145
4850-8	S-2338	800	760-780 x 482 x 145
4850-9	S-2339	900	860-880 x 482 x 145

Použitý skrytý plnovýsuv s tlmením

šírka koša - W
hĺbka koša - D
výška koša - H

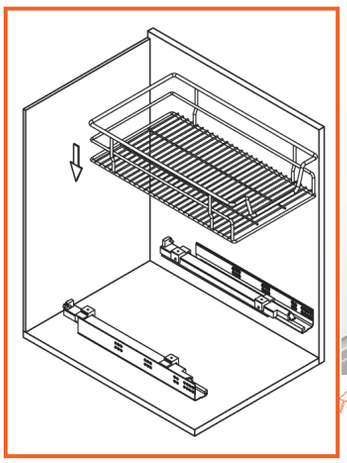

blum SOFTCLOSING

KÔŠ NA PRÁDLO

obj. číslo	C (mm)	WxDxH (mm)
4880-1	300	230x250x500
4880-2	350	280x250x500
4880-3	400	330x250x500
4880-4	450	380x250x500
4880-5	500	430x250x500

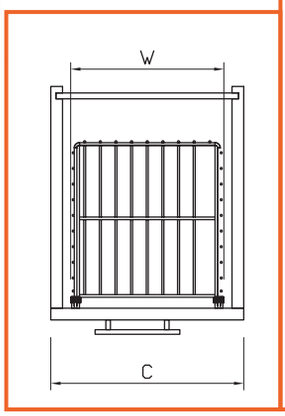

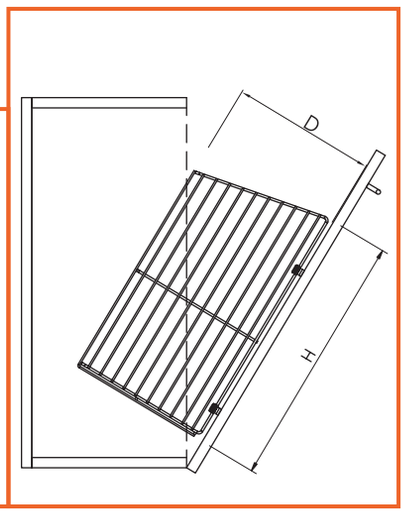

ROHOVÝ VÝSUVNÝ KÔŠ SECRET S TLMENÍM

BIELA

obj. číslo	model	C (mm)
4915	S-3013-C Ľavý	450
4916	S-3014-C Pravý	450
4917	S-3113-C Ľavý	500
4918	S-3114-C Pravý	500

ANTRACIT

obj. číslo	model	C (mm)
4913	S-3013-A Ľavý	450
4914	S-3014-A Pravý	450
4917	S-3113-A Ľavý	500
4918	S-3114-A Pravý	500

šírka skrinky - W = min 870mm
hĺbka skrinky - D = min. 510mm (svetlosť)
výška skrinky - H = 600 - 730mm

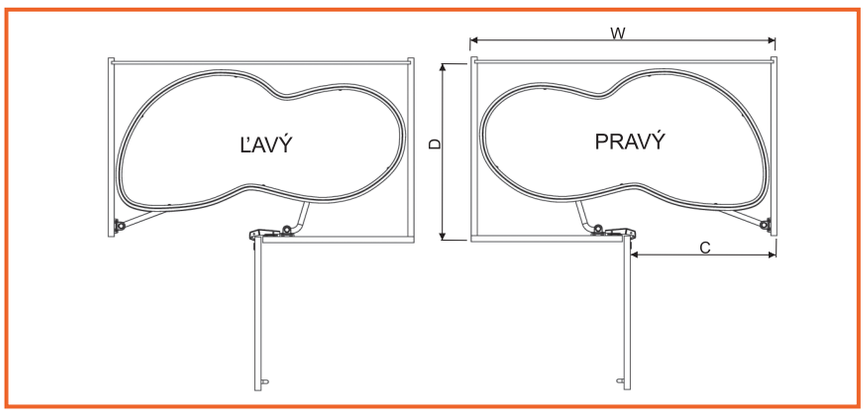

ROHOVÝ KOŠ SHELF

BIELA

obj. číslo	model	C (mm)
4960-1	Pravý	450
4960-2	Ľavý	450
4960-3	Pravý	500
4960-4	Ľavý	500

ANTRACIT

obj. číslo	model	C (mm)
4961-1	Pravý	450
4961-2	Ľavý	450
4961-3	Pravý	500
4961-4	Ľavý	500

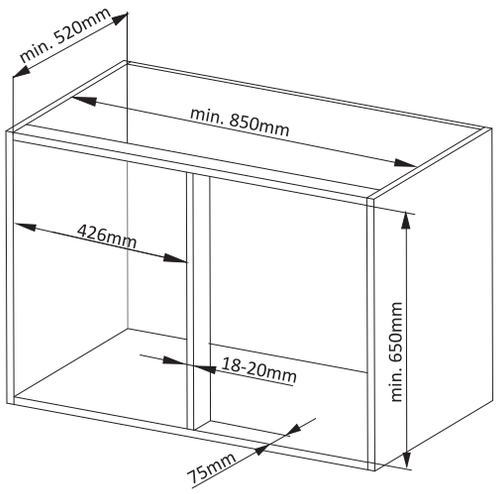

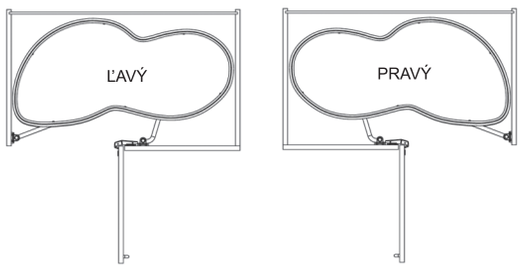

ROHOVÝ KOŠ CORNER

obj. číslo	model	C (mm)	úprava
4960-1	Pravo/Ľavý	450	chróm / biela
4961-1	Pravo/Ľavý	450	antracit

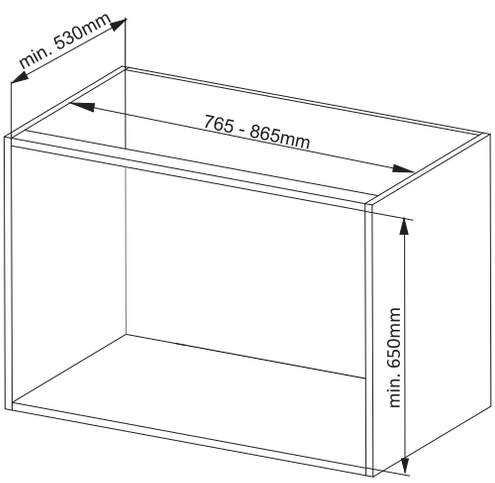

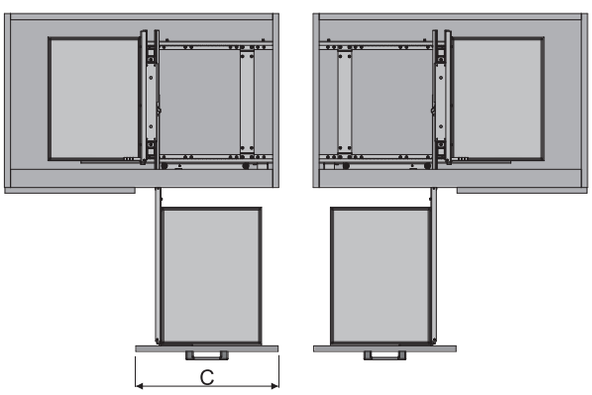

VÝSUVNÝ KÔŠ S TĽMENÍM HS

obj. číslo	model	C (mm)	WxDxH (mm)
4950-1	S-24297 pravý	150	100 x 460 x 540
4950-2	S-24297 ľavý	150	100 x 460 x 540
4950-5	S-24297 pravý	200	150 x 460 x 540
4950-6	S-24297 ľavý	200	150 x 460 x 540

* Použitý plnovýsuv s tlmením
* Max. zaťaženie 25kg
* Montáž na pravú alebo ľavú stranu
* Nastavenie čela v troch smeroch

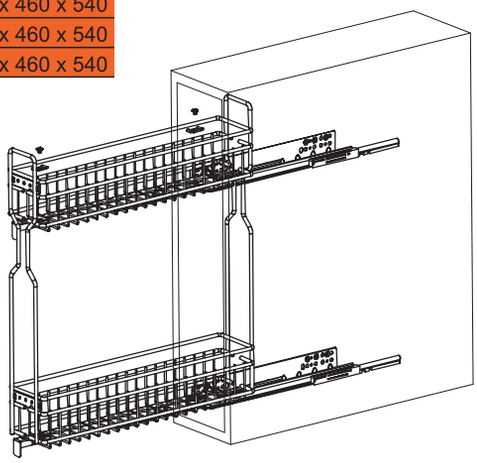

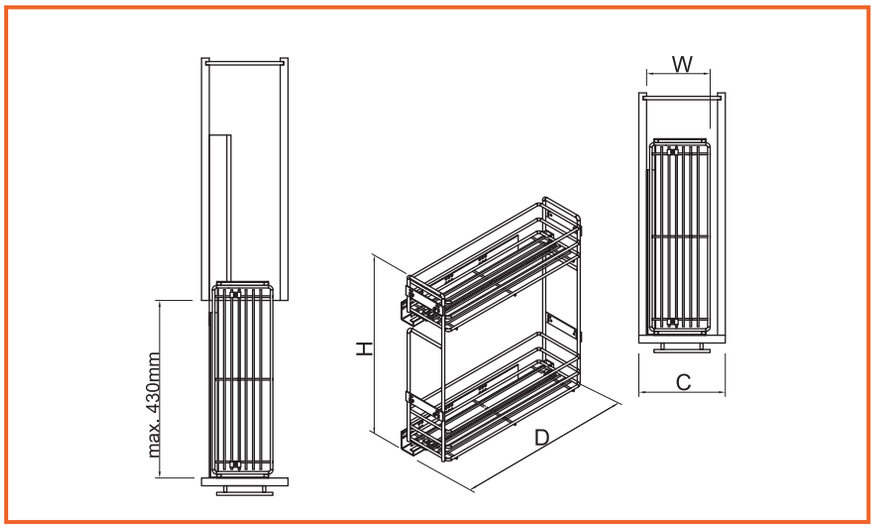

OTOČNÝ KÔŠ 3/4 W7004

obj. číslo	Ø x H (mm)	úprava
3456	710 x 640 - 900mm	nikel

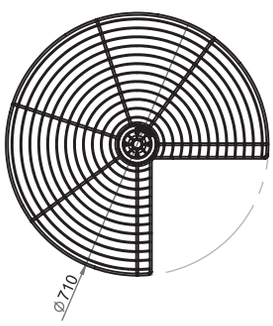

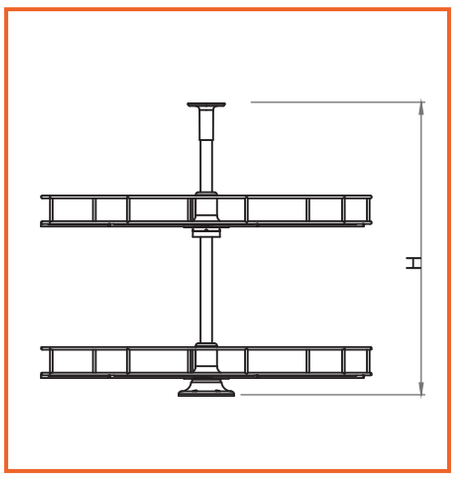

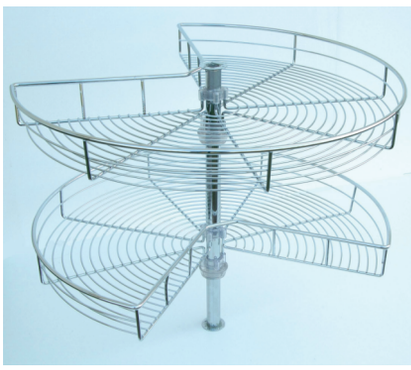

BAROVÁ KONZOLA ROVNÁ 50x50MM

obj. číslo	výška	úprava
34978-1	212mm	hliník naturál
34978-2	212mm	nerez brúsený
34978-3	212mm	hliník leštený
34978-4	212mm	biela matná
34978-5	212mm	čierna matná

Dodanie - 7 dní

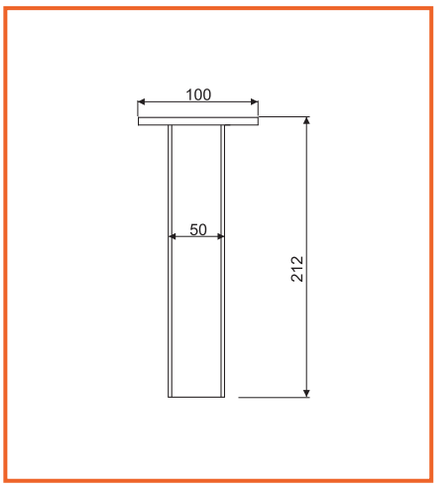

BAROVÁ KONZOLA ŠIKMÁ 50x50MM

obj. číslo	výška	úprava
34979-1	212mm	hliník naturál
34979-2	212mm	nerez brúsený
34979-3	212mm	hliník leštený
34979-4	212mm	biela matna
34979-5	212mm	čierná matna

Dodanie - 7 dní

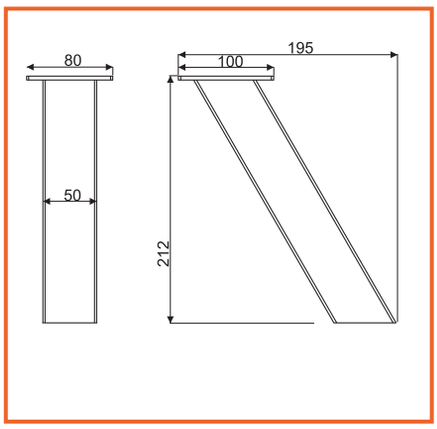

BAROVÁ KONZOLA 45° HRANATÁ

obj. číslo	úprava
34983-1	chróm
34983-2	matný chróm

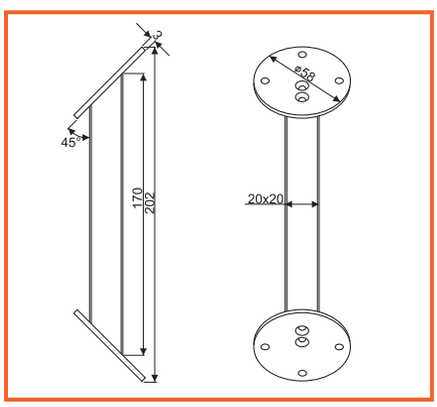

BAROVÁ KONZOLA 45°
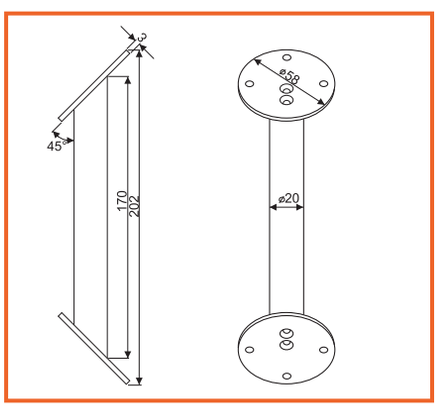
obj. číslo	úprava
34984-1	chróm
34984-2	matný chróm