PLASTOVÉ ROLETY NA OBJEDNÁVKU

6 krokov ku objednaniu posúvnej rolety

1 MOŽNOSTI OTVÁRANIA

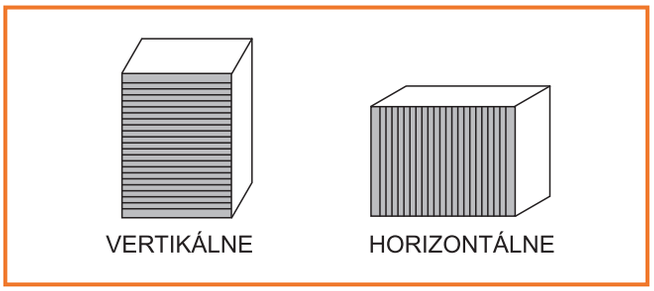

2 SYSTÉM VEDENIA

ZAFRÉZOVANÝ

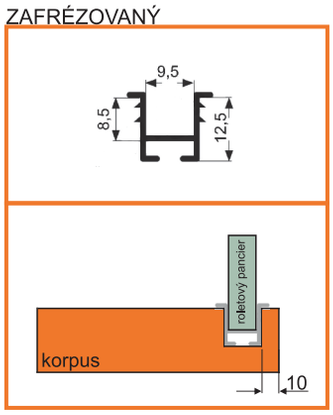

NALOŽENÝ

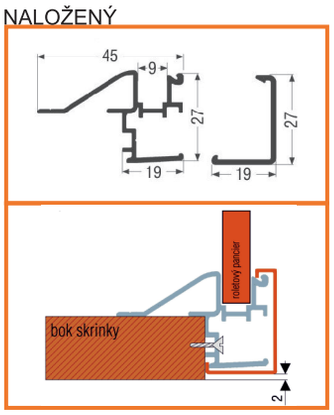

NASKRUTKOVANÝ

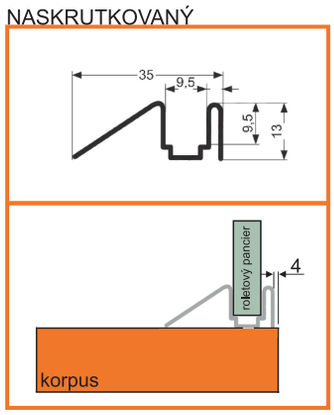

NASKRUTKOVANÝ TOP

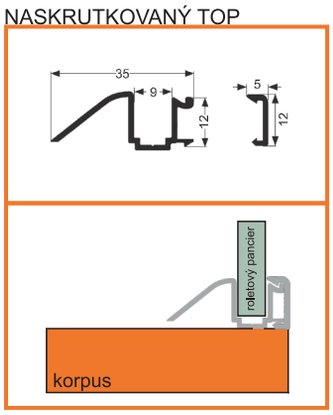

3 SYSTÉM NAVÍJANIA

Navíjanie s vyvažovacou mechanikou C3

Roleta je navíjaná pod stropom skrinky na pružinový vyvažovací hriadeľ, ktorý zaistí ľahký chod a možnosť zastavenia rolety v ľubovoľnej výške.

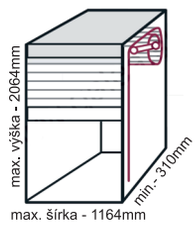

Navíjanie s vyvažovacou mechanikou C8

Roleta je navíjaná pod stropom skrinky a ďalej za chrbát skrinky. Mechanika zaisťuje ľahký chod a zastavenie rol.v ľubovoľnej výške.

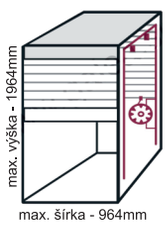

Vedenie do SLIMÁKA

Roleta je vedená pod stropom skrinky v plastovom vedení vodiaceho slimáka.

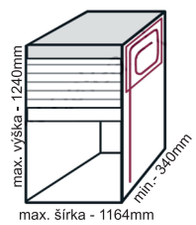

Vedenie DOZADU

Roleta je vedená pod stropom skrinky a ďalej za chrbát skrinky . Doporučenie:použiť falošný chrbát

4 DEKORY - FAREBNÉ PREVEDENIE

TRANSPARENTNÁ	
BIELA	
ŠEDÁ	
HLINÍK	
NEREZ	
CHRÓM	

5 FORMA DODANIA

Roletový FIX set

Balenie :
Obsahuje všetky roletové komponenty pripravené na mieru podľa konkrétnych požiadaviek vrátane zafixovania roletového panciera a skrutiek.

Roletový FLEXI set

Balenie :
Obsahuje všetky roletové komponenty pripravené na mieru podľa konkrétnych požiadaviek vrátane skrutiek.

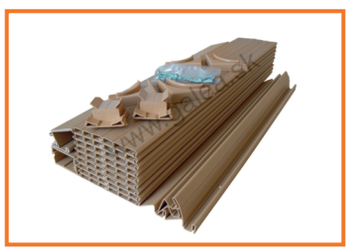

6 ZADANIE VNÚTORNÝCH ROZMEROV

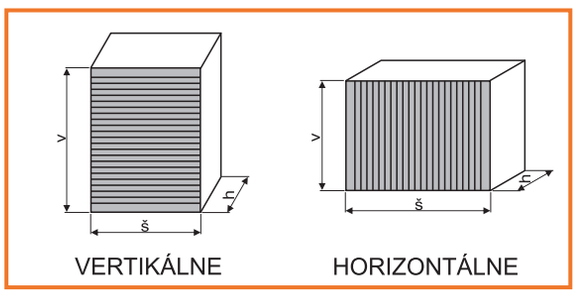

PLASTOVÝ SOKEL

100 MM

obj. číslo	úprava
33870-1	hliník brúsený
33870-2	nerez brúsený
33870-4	biela lesk 9016
33870-3	biela mat 9010
33870-5	čierna mat 9005
33870-6	antracit 7016

120 MM

obj. číslo	úprava
33871-1	hliník brúsený
33871-2	nerez brúsený
33871-3	biela lesk 9016
33871-4	čierna mat 9005

150 MM

obj. číslo	úprava
33872-1	hliník brúsený
33872-2	nerez brúsený
33872-3	biela lesk 9016
33872-4	biela mat 9010
33872-5	čierna mat 9005
33872-6	antracit 7016

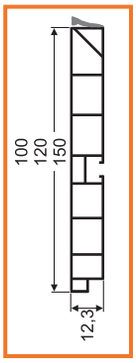

Dĺžka sokla : 4M

KONCOVKA

100 MM

obj. číslo	úprava
33873-1	šedá
33873-0	biela
33873-2	čierna

120 MM

obj. číslo	úprava
33873-4	šedá
33873-5	biela
33873-6	čierna

150 MM

obj. číslo	úprava
33873-7	šedá
33873-9	biela
33873-8	čierna

VNÚTORNÝ A VONKAJŠÍ ROH 90°

100 MM

obj. číslo	úprava
33874-1	hliník brúsený
33874-2	nerez brúsený
33874-0	biela lesk
33874-32	biela mat
33874-3	čierna mat
33874-33	antracit

120 MM

obj. číslo	úprava
33874-4	hliník brúsený
33874-5	nerez brúsený
33874-6	biela lesk
33874-65	čierna mat
33874-66	antracit

150 MM

obj. číslo	úprava
33874-7	hliník brúsený
33874-8	nerez brúsený
33874-9	biela lesk
33874-91	biela mat
33874-92	čierna mat
33874-93	antracit

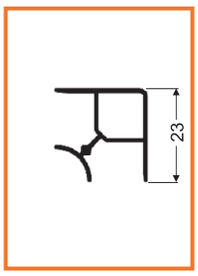

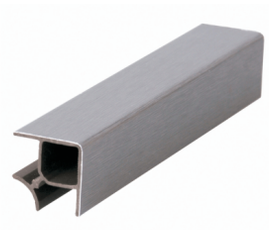

VNÚTORNÝ A VONKAJŠÍ ROH 135°

100 MM

obj. číslo	úprava
33875-1	hliník brúsený
33875-2	nerez brúsený
33874-3	biela
33874-31	čierna mat
33874-32	antracit

120 MM

obj. číslo	úprava
33875-4	hliník brúsený
33875-5	nerez brúsený
33875-6	čierna mat

150 MM

obj. číslo	úprava
33875-7	hliník brúsený
33875-8	nerez brúsený
33875-81	biela
33875-82	čierna mat
33875-83	antracit

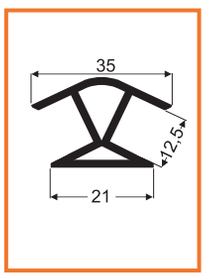

SPOJKA SOKLA

100 MM

obj. číslo	úprava
33876-1	hliník brúsený
33876-2	nerez brúsený
33874-0	biela
33874-3	čierna
33874-33	antracit

120 MM

obj. číslo	úprava
33876-4	hliník brúsený
33876-5	nerez brúsený
33876-6	biela
33876-61	čierna

150 MM

obj. číslo	úprava
33876-7	hliník brúsený
33876-8	nerez brúsený
33876-9	biela
33876-91	čierna
33876-92	antracit

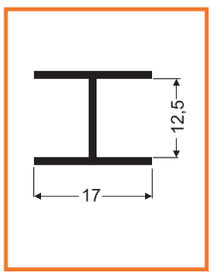

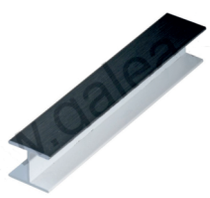

KLIP

obj. číslo	špecifikácia
33879-5	clip na sokel

ÚCHYTOVÝ PROFIL „J“

obj. číslo	úprava	dĺžka
33810-1	hliník naturál	2,9M
33810-2	nerez brúsený	2,9M

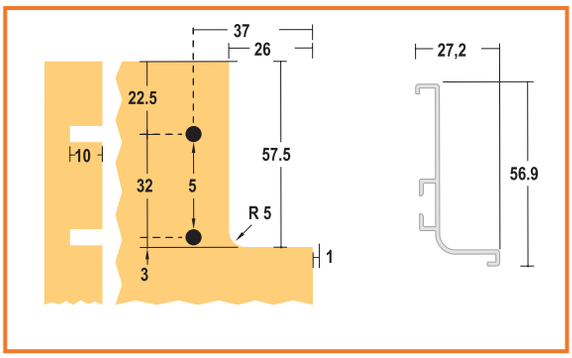

obj. číslo	špecifikácia	úprava
33814-1	uchyt. profilu	zinok

obj. číslo	špecifikácia	úprava
33810-5	záslepka P + L	hliník
33810-6	vonkajší roh	hliník
33810-7	vnútorný roh	hliník

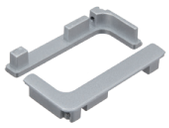

ÚCHYTOVÝ PROFIL „C“

obj. číslo	úprava	dĺžka
33811-1	hliník naturál	2,9M
33811-2	nerez brúsený	2,9M

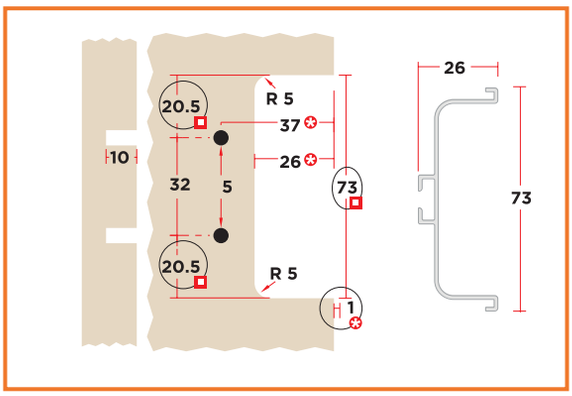

obj. číslo	špecifikácia	úprava
33811-5	záslepka P + L	hliník

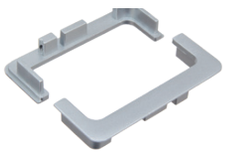

obj. číslo	špecifikácia	úprava
33814-1	uchyt. profilu	zinok

ÚCHYTOVÝ PROFIL S068

obj. číslo	úprava	dĺžka
33827-1	hliník naturál	4M
33827-2	nerez brúsený	4M
33827-3	biela lesk	4M
33827-4	čierna mat	4M
33827-5	antracit	4M

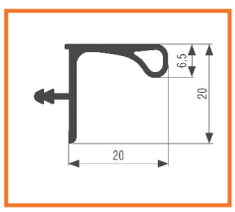

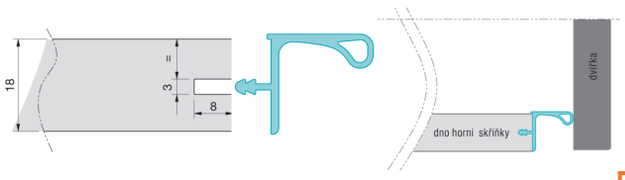

ÚCHYTOVÝ PROFIL S068 LED

obj. číslo	úprava	dĺžka
33827-6	hliník naturál	4M
33827-7	nerez brúsený	4M
33827-8	biela lesk	4M
33827-9	čierna mat	4M

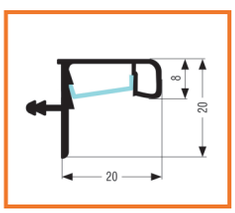

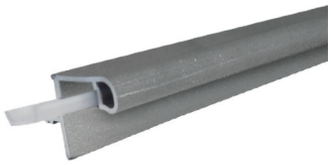

ÚCHYTOVÝ PROFIL S056

obj. číslo	úprava	dĺžka
33820-1	hliník naturál	4,1M
33820-3	nerez brúsený	4,1M
33820-5	biela lesk	4,1M
33820-44	čierna mat	4,1M
33820-4	antracit	4,1M
33822	úchyt profilov	

obj. číslo	špecifikácia	úprava
33821-1	pravá	hliník
33821-2	ľavá	hliník
33821-3	pravá	nerez
33821-4	ľavá	nerez
33821-5	pravá	biela
33821-6	ľavá	biela
33821-7	pravá	čierna
33821-8	ľavá	čierna
33821-77	pravá	antracit
33821-88	ľavá	antracit

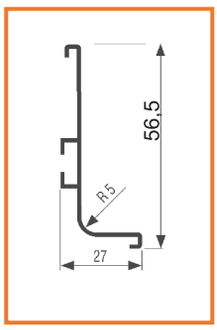

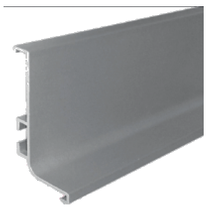

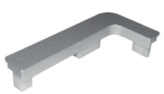

záslepka

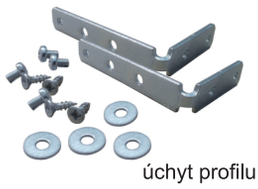

úchyt profilu

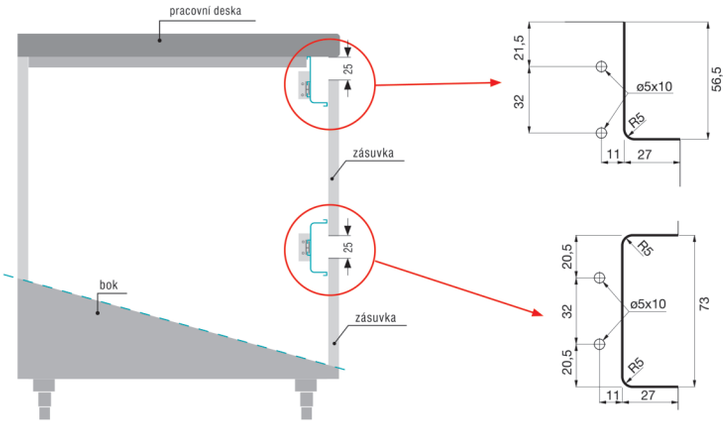

ÚCHYTOVÝ PROFIL S056 LED

obj. číslo	úprava	dĺžka
33820-6	hliník naturál	4,1M
33820-7	nerez brúsený	4,1M
33820-9	biela	4,1M
33820-8	čierna mat	4,1M
32820-81	antracit	4,1M

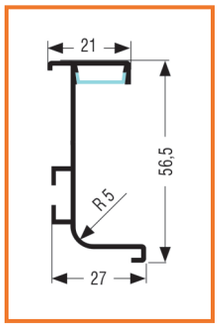

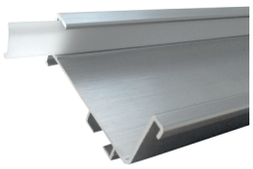

ÚCHYTOVÝ PROFIL S057

obj. číslo	úprava	dĺžka
33823-1	hliník naturál	4,1M
33823-3	nerez brúsený	4,1M
33823-5	biela lesk	4,1M
33823-66	čierna mat	4,1M
33823-6	antracit	4,1M
33822	úchyt profilov	

obj. číslo	špecifikácia	úprava
33824-1	záslepka	hliník
33824-3	záslepka	nerez
33824-2	záslepka	biela
33824-4	záslepka	čierna
33824-5	záslepka	antracit

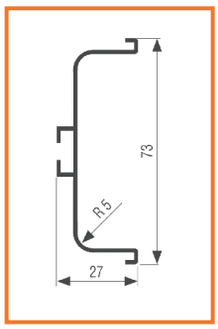

ÚCHYTOVÝ PROFIL S057 LED

obj. číslo	úprava	dĺžka
33825-1	hliník naturál	4,1M
33825-2	nerez brúsený	4,1M
33825-3	biela lesk	4,1M
33825-4	čierna mat	4,1M
33825-5	antracit	4,1M

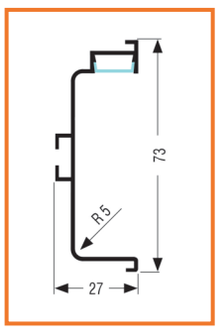

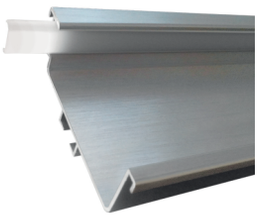

ÚCHYTOVÝ PROFIL ZVISLÝ S060

obj. číslo	úprava	dĺžka
33829-1	hliník naturál	2,7M
33829-2	nerez brúsený	2,7M
33829-5	biela lesk	2,7M
33829-3	čierna mat	2,7M
33829-6	antracit	2,7M

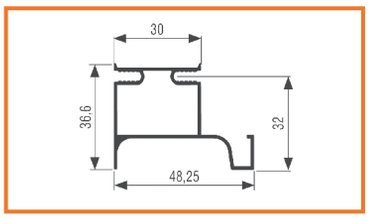

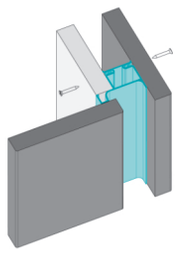

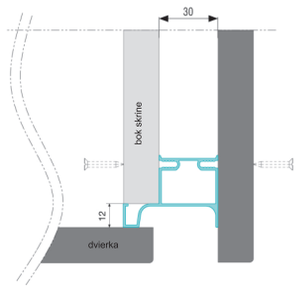

ÚCHYTOVÝ PROFIL ZVISLÝ S059

obj. číslo	úprava	dĺžka
33830-1	hliník naturál	2,7M
33830-2	nerez brúsený	2,7M
33830-3	biela lesk	2,7M
33830-55	čierna mat	2,7M
33830-5	antracit	2,7M

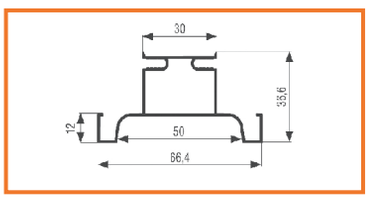

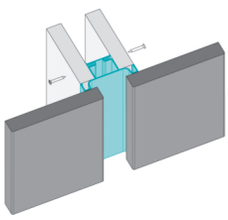

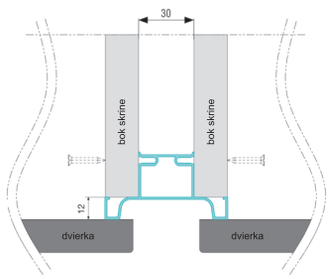

UNIVERZÁLNY L- PROFIL

obj. číslo	úprava	dĺžka
33832-1	hliník naturál	4M
33832-2	nerez brúsený	4M

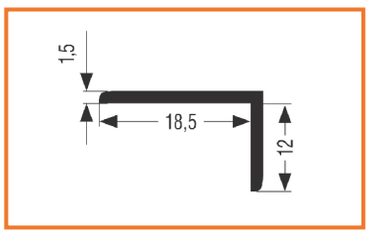

DEKORATÍVNA SAMOLEPIACA LIŠTA

obj. číslo	úprava	dĺžka
33860-1	hliník naturál	3M

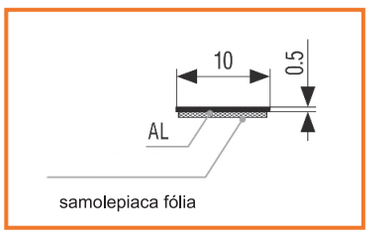

DEKORATÍVNA LIŠTA T2020 - 2MM

obj. číslo	úprava	dĺžka
33860-5	hliník naturál	3M
33860-6	nerez brúsený	3M

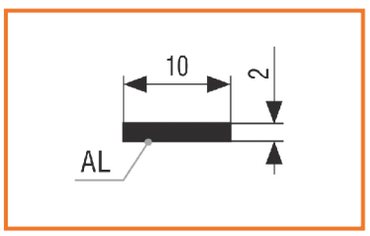

TESNIACA LIŠTA L20

obj. číslo	úprava	dĺžka
33877-0	hliník naturál	4M
33877-1	hliník brúsený	4M
33877-2	nerez brúsený	4M
33877-3	biela lesk	4M
33877-31	čierna mat	4M
33877-32	antracit	4M

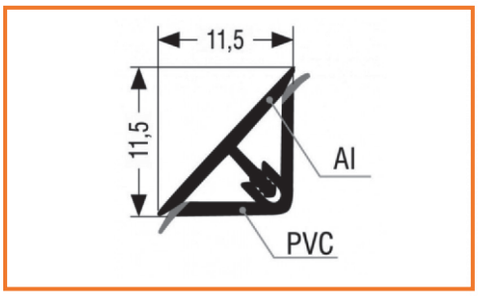

ELEMENTY K TESNIACEJ LIŠTE

obj. číslo	farba svetlo šedá
33877-5	záslepka
33878-3	roh vnútorný 90°
33878-1	roh vonkajší 90°
33878-5	roh vnútorný 135°

obj. číslo	farba čierna
33877-61	záslepka
33878-41	roh vnútorný 90°
33878-21	roh vonkajší 90°
33878-61	roh vnútorný 135°

obj. číslo	farba antracit
33877-63	záslepka
33878-43	roh vnútorný 90°
33878-23	roh vonkajší 90°
33878-63	roh vnútorný 135°

obj. číslo	farba tmavo šedá
33877-6	záslepka
33878-4	roh vnútorný 90°
33878-2	roh vonkajší 90°
33878-6	roh vnútorný 135°

obj. číslo	farba biela
33877-62	záslepka
33878-42	roh vnútorný 90°
33878-22	roh vonkajší 90°
33878-62	roh vnútorný 135°

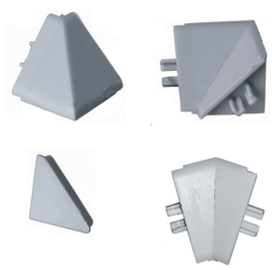

TESNIACA LIŠTA L230

PVC s hliníkovou fóliou

obj. číslo	úprava	dĺžka
33882-1	hliník brúsený	4M
33882-2	nerez brúsený	4M

HLINÍK

obj. číslo	úprava	dĺžka
33883-1	hliník brúsený	4M
33883-2	nerez brúsený	4M

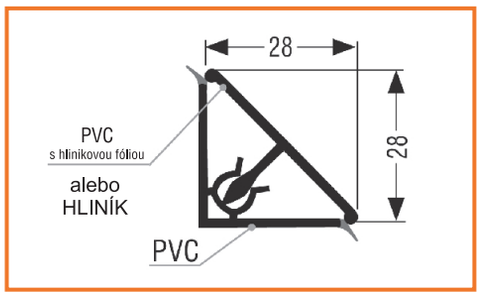

obj. číslo	špecifikácia	farba
33882-5	set elementov	svetlo šedá
33882-6	set elementov	tmavo šedá

Set elementov obsahuje:
1ks roh vnútorný,
1ks roh vonkajší,
2 ks záslepka

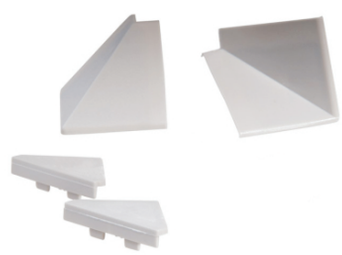

PROFIL PRE ZÁSTENU L06

obj. číslo	úprava	dĺžka
33884-1	hliník naturál	4,1M
33884-2	nerez brúsený	4,1M
33884-3	záslepka svetlá šedá	
33884-4	záslepka tmavá šedá	

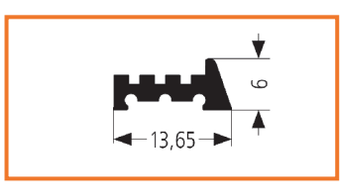

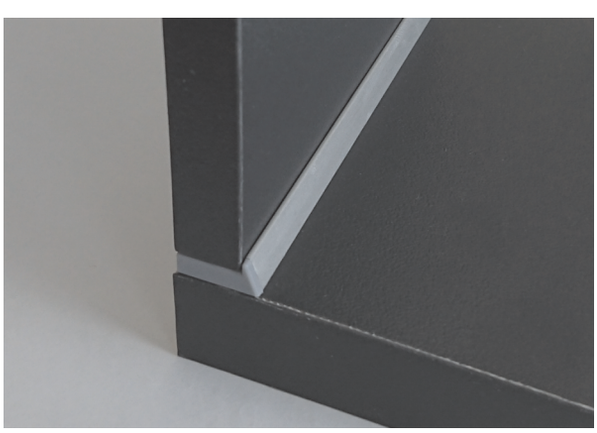

UNIVERZÁLNA HLINÍKOVÁ VZPERA

PRE DREZOVÚ SKRINKU

obj. číslo	úprava	dĺžka
33892-1	šedá	563,5mm
33892-2	biela	563,5mm
33892-3	šedá	863,5mm
33892-4	biela	863,5mm

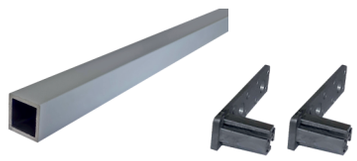

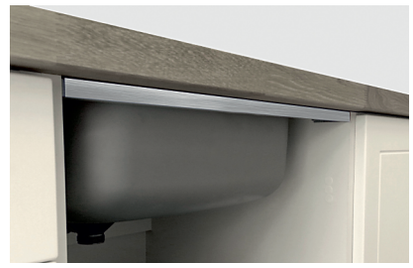

OCHRANNÉ LIŠTY K VSTAVANEJ RÚRE

obj. číslo	špecifikácia
33894-1	bočná
33894-2	spodná s presahom
33894-3	spodná bez presahu

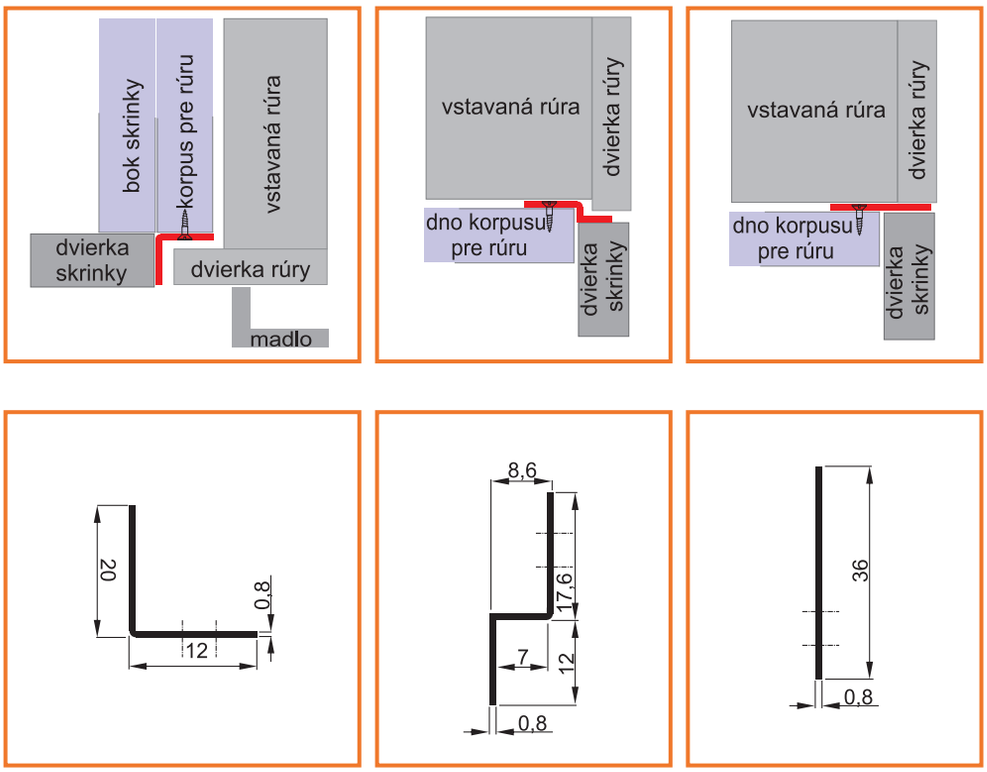

SOKLOVÁ LIŠTA 18MM

obj. číslo	úprava	dĺžka
33879-1	transparent	3M

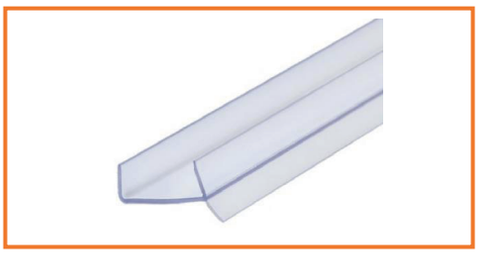

VETRACIA MRIEŽKA

obj. číslo	úprava	rozmer
85950-1	strieborná	60x484mm
85950-2	biela	60x484mm
85950-3	strieborná	80x480mm
85950-4	biela	80x480mm
85950-5	nerez	80x500mm
85951-1	čierna	60x480mm
85951-2	čierna	80x480mm

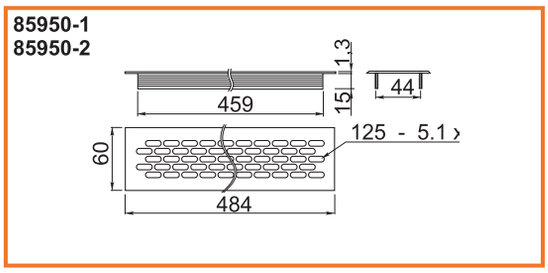

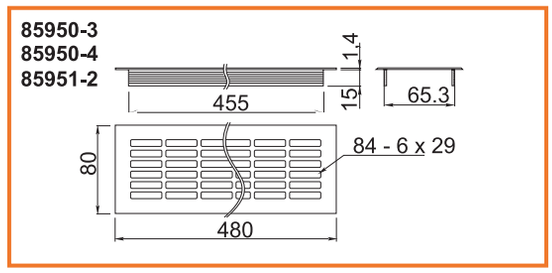

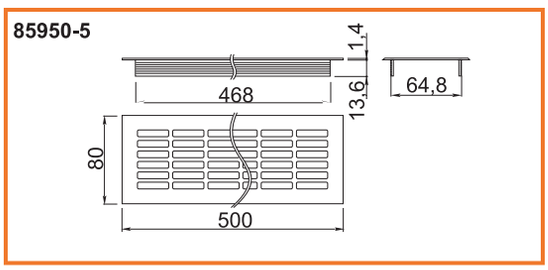

HLINÍKOVÉ LIŠTY K PRACOVNEJ DOSKE

KONCOVÁ LIŠTA

obj. číslo	špecifikácia
27940-1	pravá
27940-2	ľavá

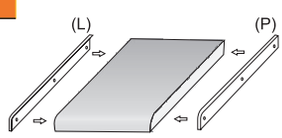

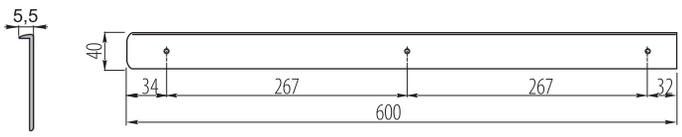

SPOJOVACIA ROHOVÁ LIŠTA 90°

obj. číslo
27940-5

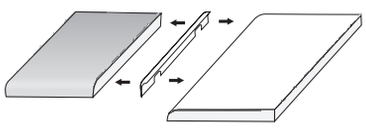

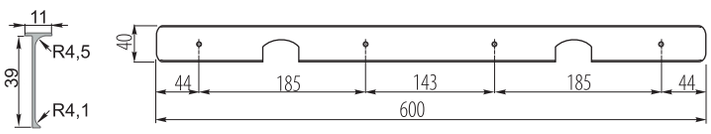

SPOJOVACIA LIŠTA ROVNÁ

obj. číslo
27940-7

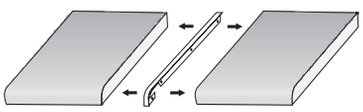

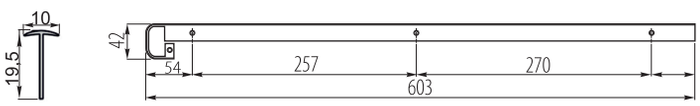

KÔŠ NA ODPADKY MULTINO 600

obj. číslo	špecifikácia
5570-1	šedá
5570-10	antracit

2 x 16L

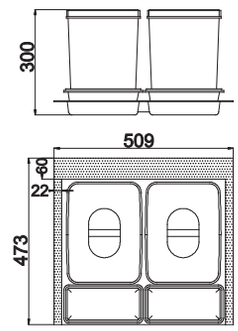

KÔŠ NA ODPADKY MULTINO 600 AUTOMAT

obj. číslo	úprava
5573-1	šedá

2 x 15L

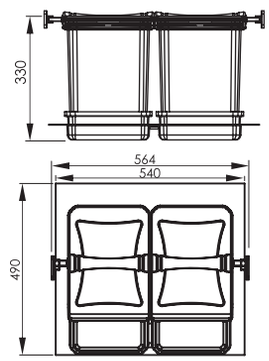

KÔŠ NA ODPADKY MULTINO 800

obj. číslo	špecifikácia
5570-2	šedá
5570-20	antracit

3 x 16L

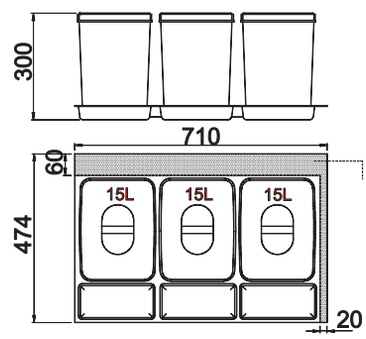

KÔŠ NA ODPADKY MULTINO 900

obj. číslo	špecifikácia
5571-1	šedá
5571-10	antracit

3 x 16L

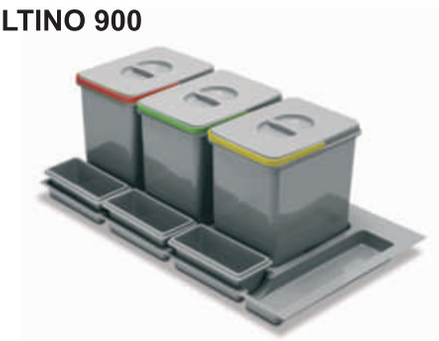

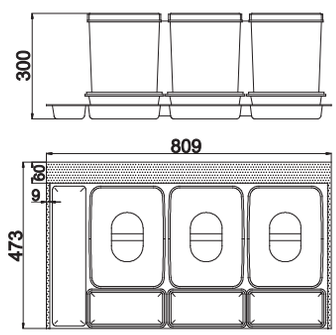

KÔŠ NA ODPADKY MULTINO 1200

obj. číslo	špecifikácia
5572-1	4 x 15L

šedá

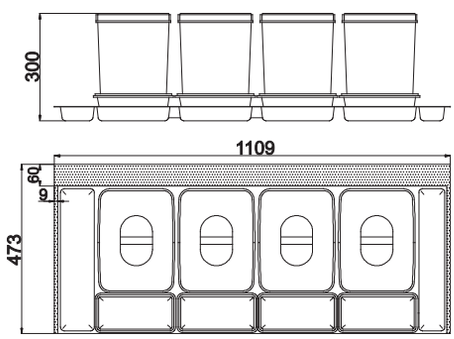

ODPADKOVÝ KÔŠ 300MM

Bez možnosti montáže na dvierka

obj. číslo	špecifikácia
5550	20L + 10L

Kôš je na guličkovom plnovýsuve.
Bez možnosti montáže na dvierka

Farba: antracit

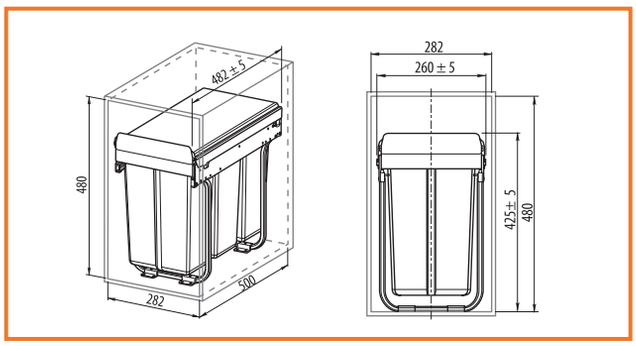

ODPADKOVÝ KÔŠ 400MM

Bez možnosti montáže na dvierka

obj. číslo	špecifikácia
5554	20L + 20L
5555	20L + 2x10L

S možnosťou montáže na dvierka

obj. číslo	špecifikácia
5556	20L + 20L
5557	20L + 2x10L

Farba: antracit

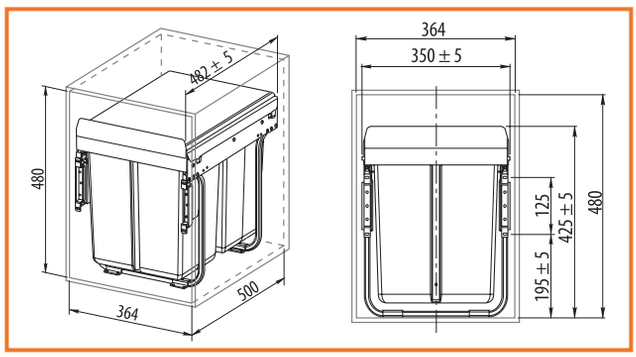

ODPADKOVÝ KÔŠ 450MM

Bez možnosti montáže na dvierka

obj. číslo	špecifikácia
5560	20L + 20L
5561	20L + 2x10L

S možnosťou montáže na dvierka

obj. číslo	špecifikácia
5562	20L + 20L
5563	20L + 2x10L

Farba: antracit

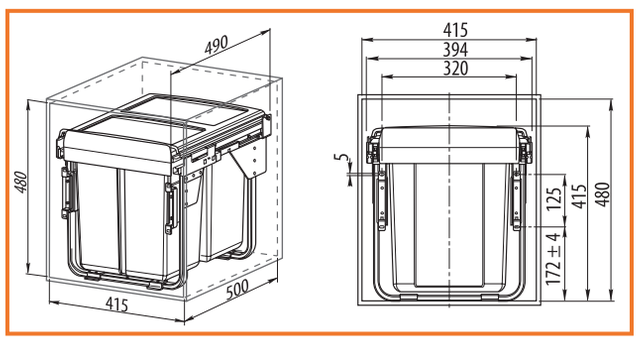

ODPADKOVÝ KÔŠ 450MM NÍZKY

S možnosťou montáže na dvierka

obj. číslo	špecifikácia
5564	15L + 15L

Bez možnosti montáže na dvierka

obj. číslo	špecifikácia
5564-1	15L +15L

Farba: antracit

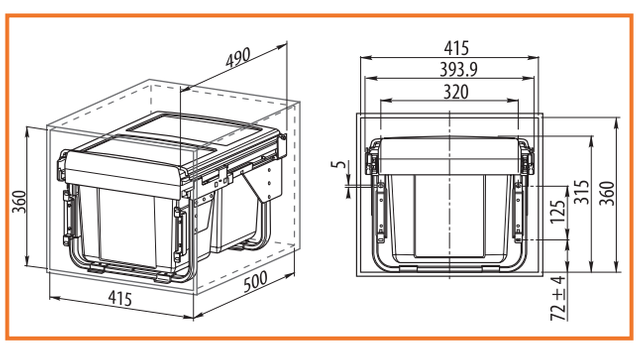

ODPADKOVÝ KÔŠ 600MM

S možnosťou montáže na dvierka

obj. číslo	špecifikácia
5565	34L + 34L
5566	34L + 2x17L

Farba: antracit

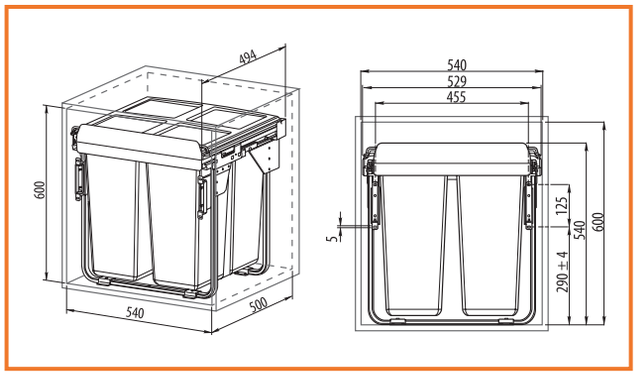

KÔŠ NA ODPADKY - STARAX

obj. číslo	šírka skrinky	šírka*hĺbka*výška	použité nádoby
5580-1	400 mm	364 x 470 x 380	2x12L
5580-2	450 mm	414 x 470 x 380	2x16L
5580-3	500 mm	464 x 470 x 380	2x16L
5580-4	550 mm	514 x 470 x 380	2x16L+ 2x1L
5580-5	600 mm	564 x 470 x 380	1x16L+ 2x12L+ 1x1L
5580-6	600 mm	564 x 470 x 380	2x16L + 2x1L
5580-9	600 mm	564 x 470 x 380	2x24L

Použity plnovýsuv : G*GRASS

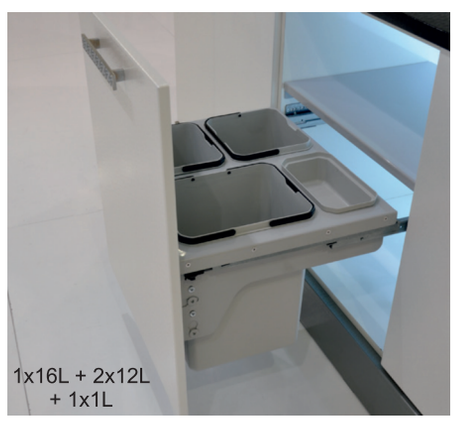

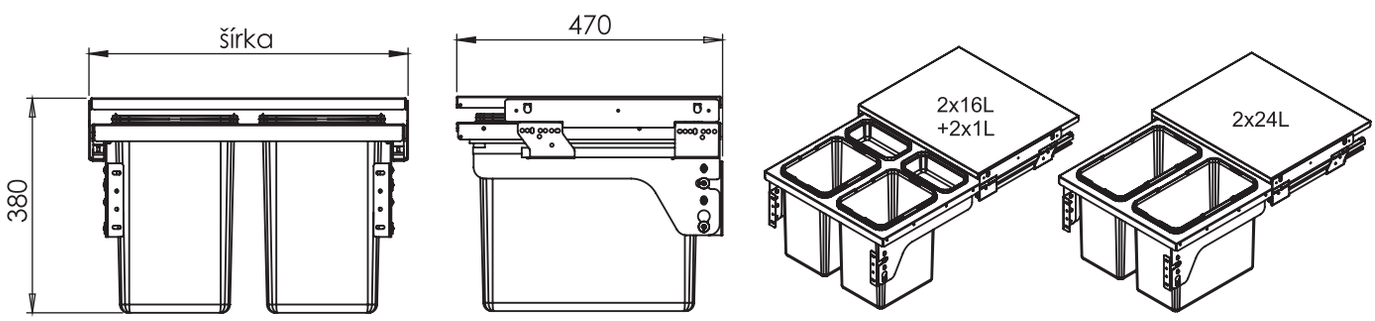

obj. číslo	šírka skrinky	šírka*hĺbka*výška	použité nádoby
5590-1	800 mm	764 x 470 x 380	4x16L + 2x1L
5590-5	900 mm	864 x 470 x 380	4x16L + 12L+1L

KÔŠ NA ODPADKY 10L

obj. číslo	úprava
5591-1	čierna / nerez

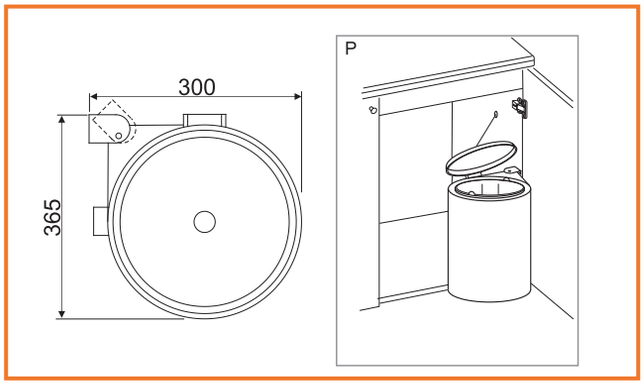

KÔŠ NA ODPADKY S-2392

obj. číslo	šírka skrinky	šírka*hĺbka*výška
5581-1	400 mm	260 x 440 x 400

KÔŠ NA ODPADKY S-2396

obj. číslo	šírka skrinky	šírka*hĺbka*výška
5581-5	400 mm	260 x 435 x 395

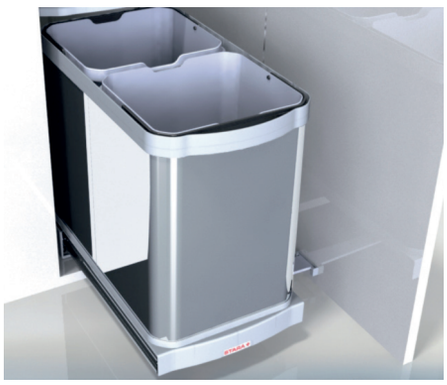

KONZOLA POLÍC GS03

obj. číslo	úprava
3571-1	chróm
3571-2	matný chróm
3571-3	matný nikel
3571-4	nerez

A - max 6kg
B - 50cm
C - 25cm

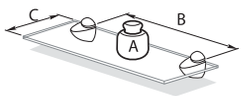

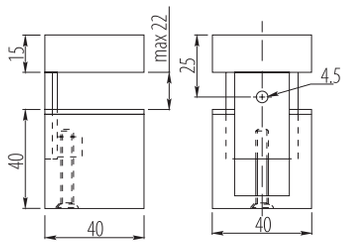

KONZOLA POLÍC #04

obj. číslo	úprava
3567-1	chróm
3567-2	matný chróm
3567-3	matný nikel
3567-4	nerez

A - max 10kg
B - 60cm
C - 30cm

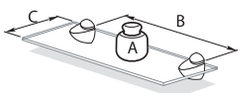

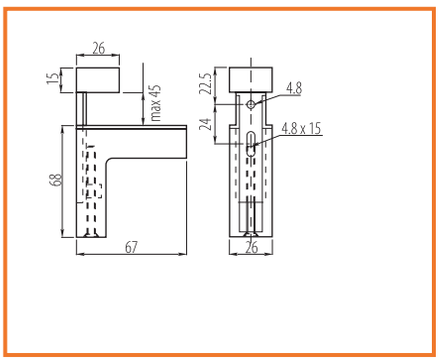

KONZOLA POLÍC #55

obj. číslo	úprava
3568-1	chróm
3568-2	matný chróm
3568-3	matný nikel
3568-4	nerez
3568-5	biela
3568-6	čierna

A - max 8kg
B - 40cm
C - 20cm

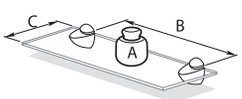

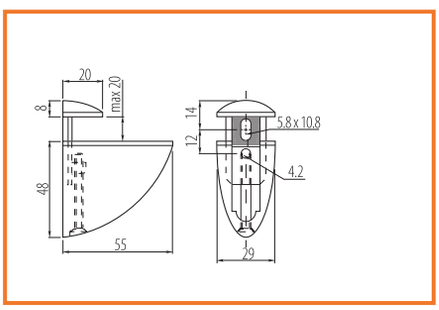

KONZOLA POLÍC #75

obj. číslo	úprava
3569-1	chróm
3569-2	matný chróm
3569-3	matný nikel
3569-4	nerez

A - max 10kg
B - 50cm
C - 25cm

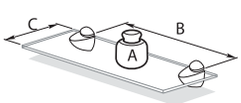

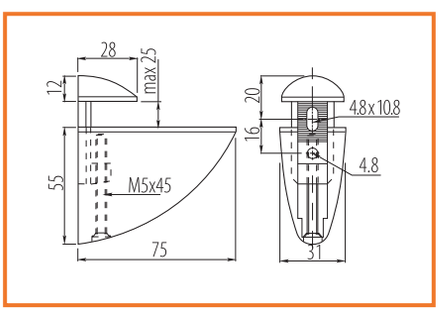

KONZOLA POLÍC #105

obj. číslo	úprava
3570-1	chróm
3570-2	matný chróm
3570-3	matný nikel
3570-4	nerez

A - max 12kg
B - 60cm
C - 30cm

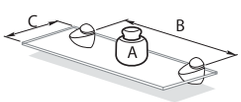

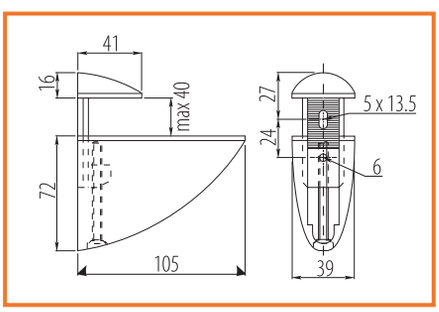

KONZOLA POLÍC

obj. číslo	úprava
3390	biely zinok

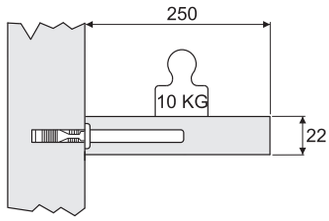

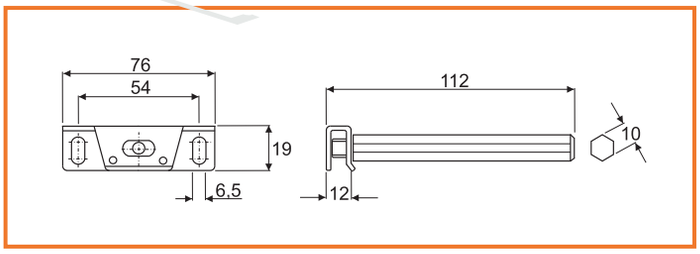

KONZOLA POLÍC - CLEAR

obj. číslo	Ø	L
35755-2	10	110
35755-3	10	145
35755-4	12	120
35755-5	14	140

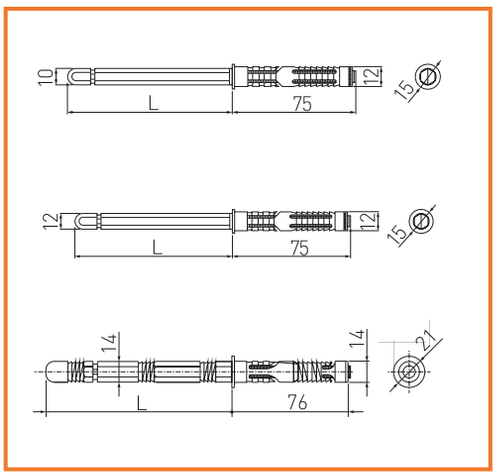

KONZOLA POLÍC - UHLOVÁ

obj. číslo	úprava
35750-1	chróm
35750-2	brúsená

PATENTED

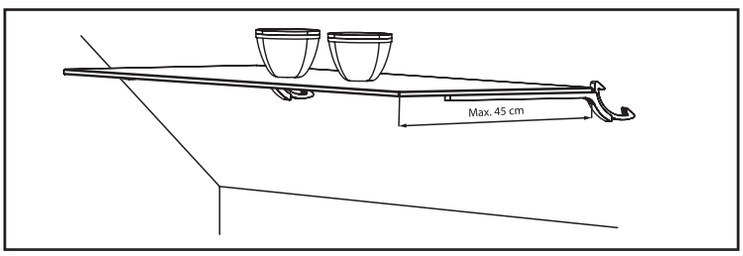

5. Pri kombinácií so sklenenou policou vložte gumové prísavky.

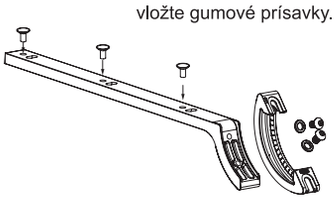

Zostavenie ŠIKMEJ sady

6.

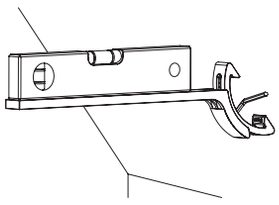

Pre nastavenie použite vodováhu. Utiahnite kľúčom.

KONZOLA POLÍC WS

obj. číslo	úprava	model
35745-1	biela	18
35745-2	hnedá	18
35745-3	chróm	18
35746-1	biela	24
35746-2	hnedá	24
35746-3	chróm	24

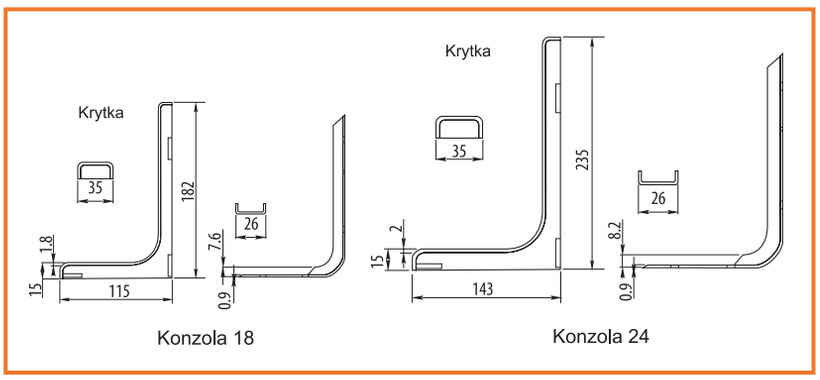

KONZOLA POLÍC WB 25

obj. číslo	úprava
35740-1	chróm
35740-4	nerez

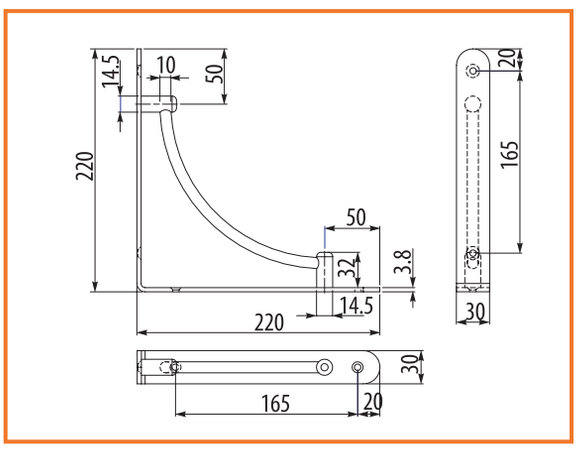

KONZOLA POLÍC

BIELA

obj. číslo	V	L
99-0169	100	75
99-0170	125	100
99-0171	150	125
99-0172	175	150
99-0173	175	225
99-0168	200	150
99-0175	250	200
99-0177	350	300
99-0178	400	350

HNEDA

obj. číslo	V	L
99-1169	100	75
99-1170	125	100
99-1171	150	125
99-1173	200	150
99-1174	225	200
99-1175	250	200
99-1176	300	250
99-1177	350	300
99-1178	400	350

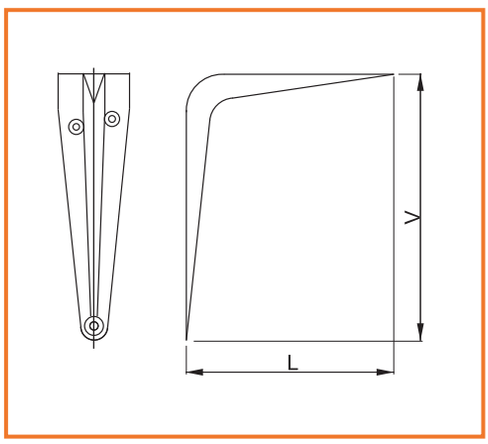

SPOJOVACIE KOVANIE - FUERTE

obj. číslo	špecifikácia	rozmer
2660	excenter	35x17mm
2660-1	tiahlo	11x52mm
2660-3	tiahlo	11x72mm

* závrtné matice - strana 186

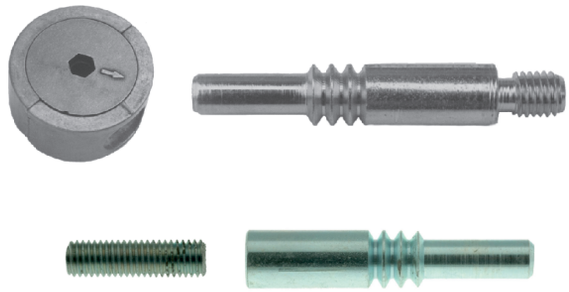

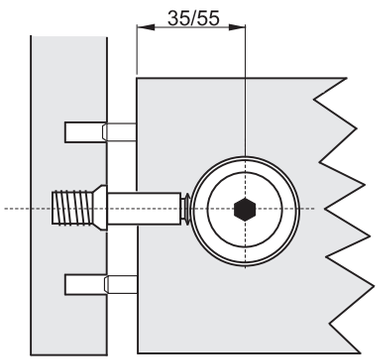

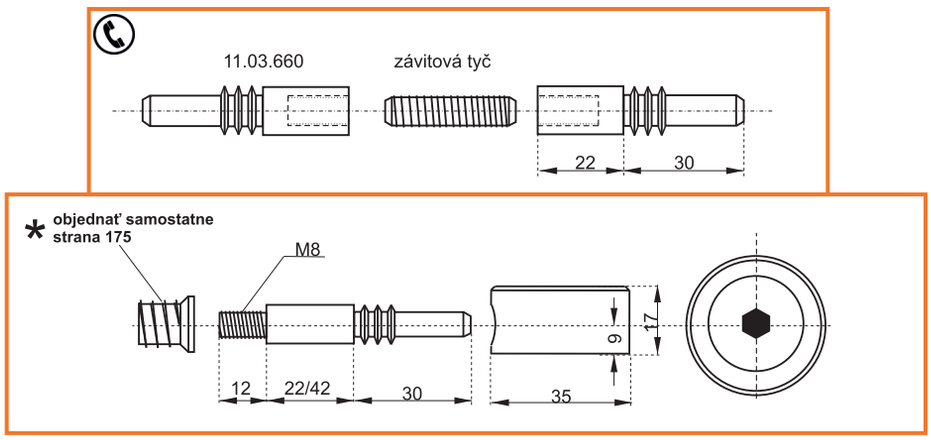

SPOJOVACIE KOVANIE - MAXI LUNA

obj. číslo	špecifikácia	rozmer
2877	excenter	40x15mm
2877-0	závitová tyč	M8x70mm
2877-1	závitová tyč	M8x95mm
2877-3	matica	M8
2645-6	závrtná matica	M8x12mm
2877-2	závrtná matica	M8x30mm
2877-44	krytka béžová	9x40mm
2877-4	krytka hnedá	9x40mm
2877-5	kľúč	13mm

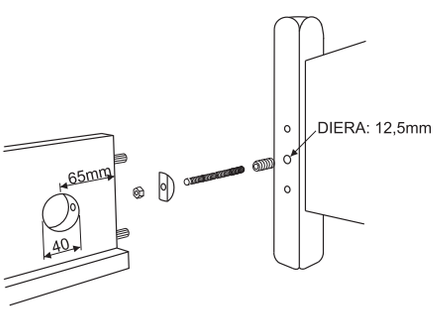

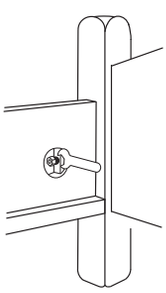

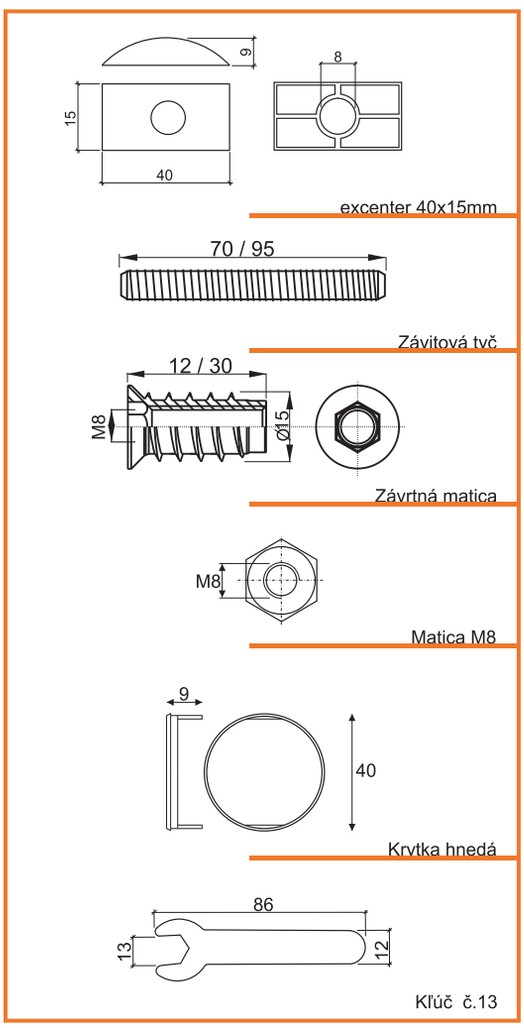

VEŠIAKOVÁ TYČ OVÁLNA

obj. číslo	dĺžka
2723-2	2 M
2724	3 M

Povrchová úprava: chróm

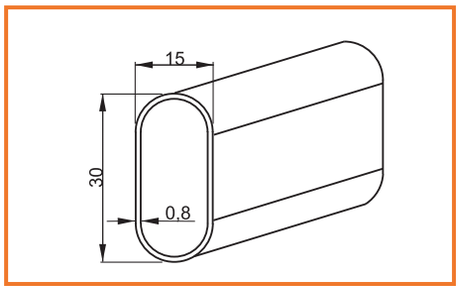

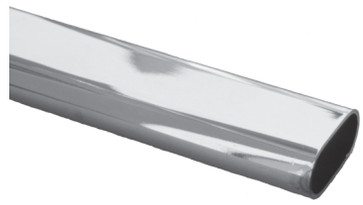

DRŽIAK OVÁLNEJ VEŠIAKOVEJ TYČE

obj. číslo	špecifikácia	rozmer
2720	D 10	19x42,5 mm
2720-3	D 11	19,2x65 mm
2720-2	D 14	46x75 mm

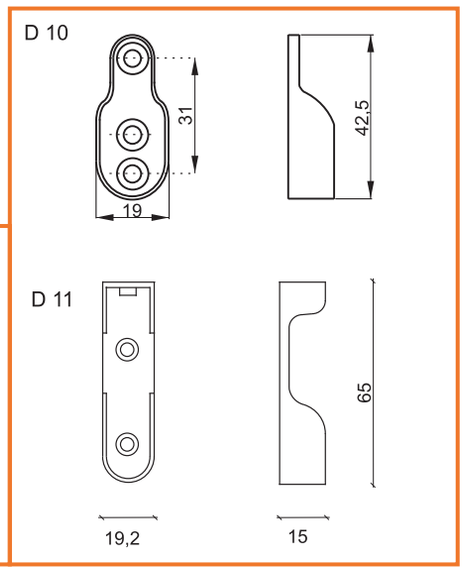

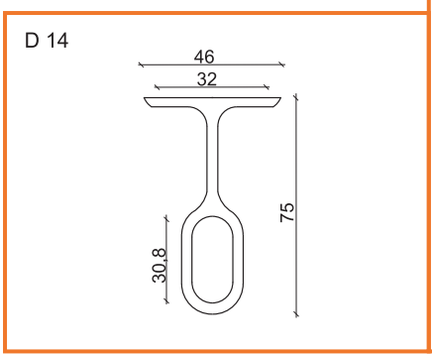

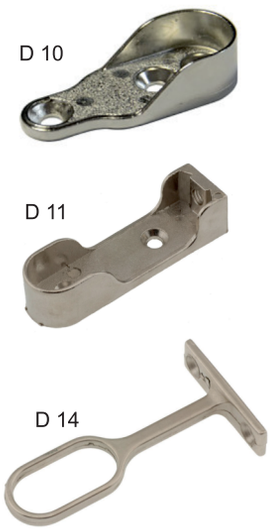

VEŠIAKOVÁ TYČ HRANATÁ

obj. číslo	úprava	rozmer
2715-2	biela	3M
2715-1	antracit	3M
2715-6	biela	príchytka
2715-7	antracit	príchytka

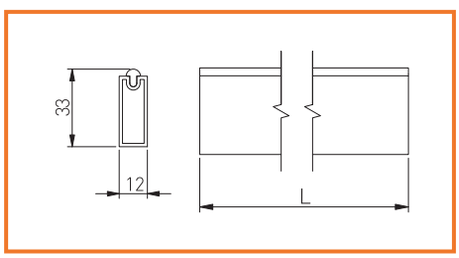

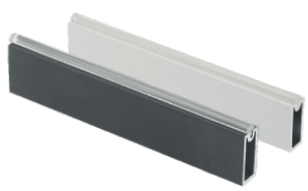

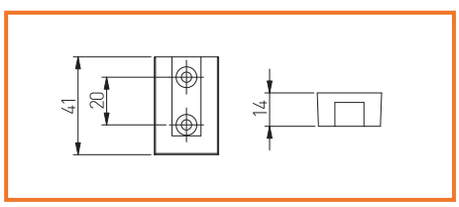

VEŠIAKOVÁ TYČ OKRÚHLA 25MM

obj. číslo	špecifikácia
2724-1	tyč 3M
2720-1	príchytka tyče

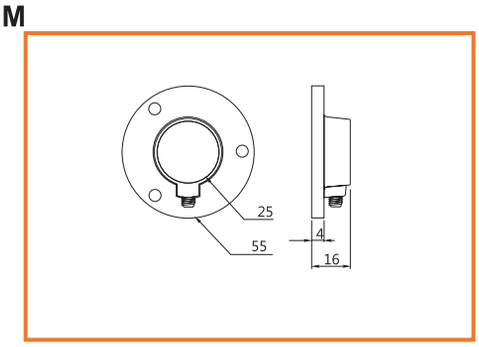

BOTNÍKOVÉ KOVANIE

obj. číslo	úprava
3499-6	biela

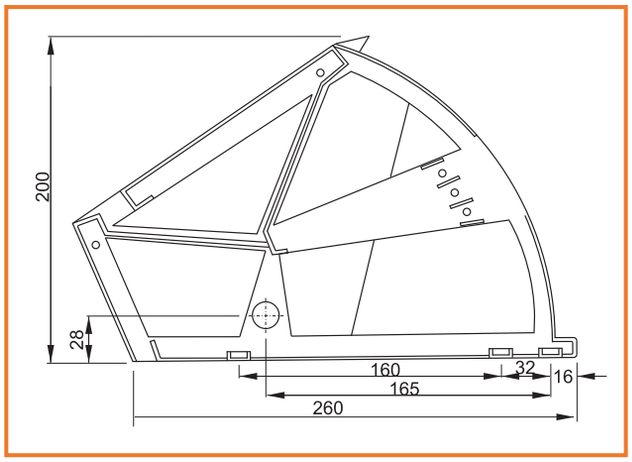

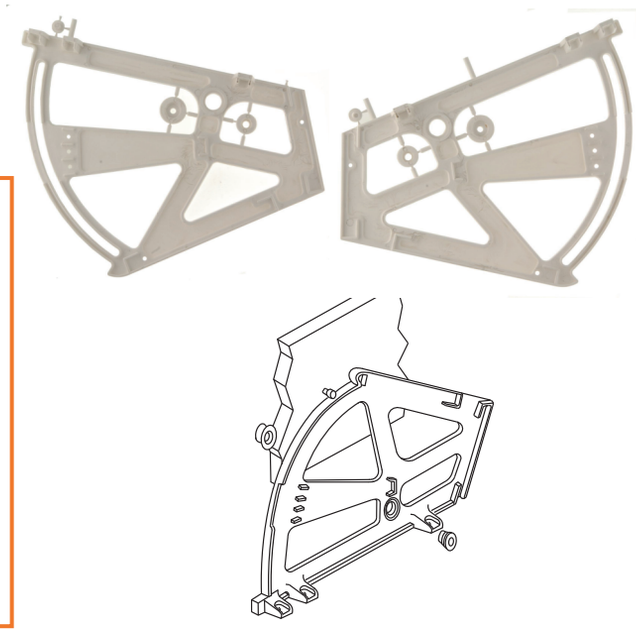

NÁBYTKOVÁ ZÁSTRČ T-7404

obj. číslo	úprava	rozmer
2746	nikel	70mm

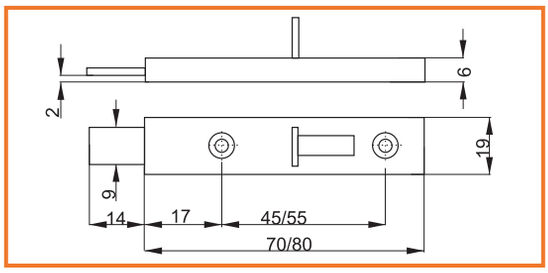

KOVANIE PRE VSTAVANÉ CHLADNIČKY

obj. číslo	úprava
9700	biela

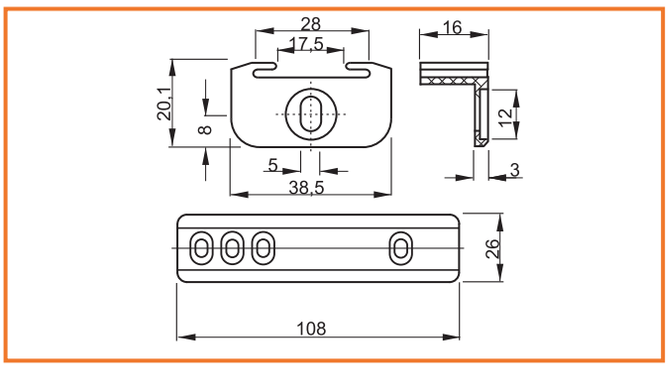

KOVANIE PRE VSTAVANÉ CHLADNIČKY

obj. číslo	špecifikácia
9701	čierna

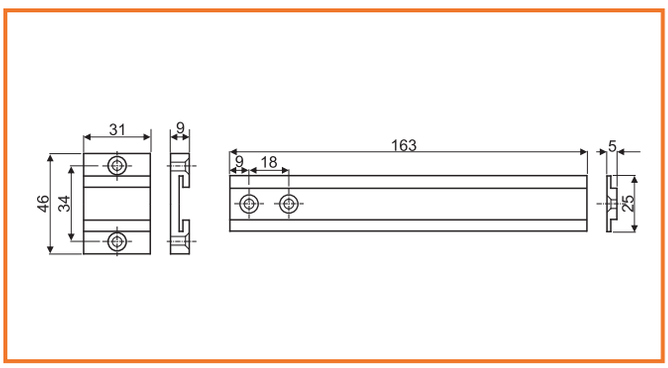

POSTEĽOVÉ KOVANIE 3750

obj. číslo	úprava
2847	žltý zinok

1sada = 2ks hrebeň pravý
2ks hrebeň ľavý
4ks skrinka

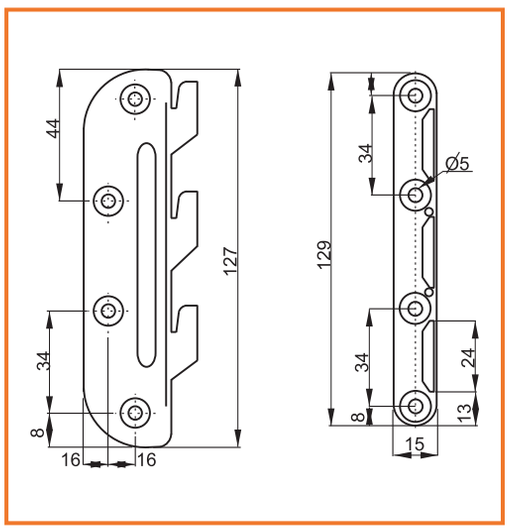

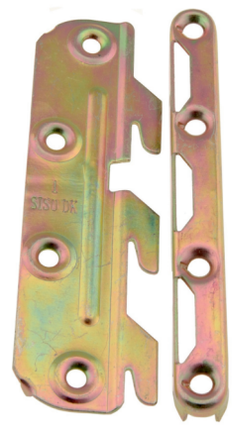

POSTEĽOVÉ KOVANIE REGULO

obj. číslo	úprava
2849	žltý zinok

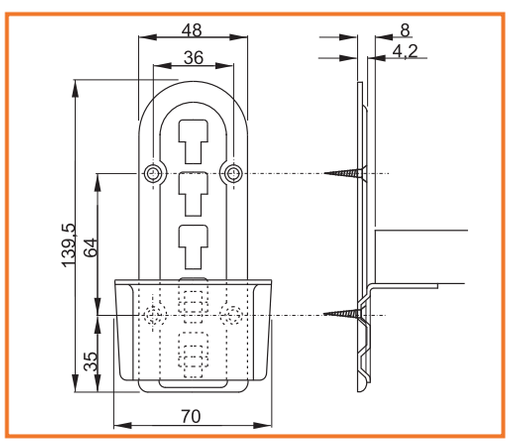

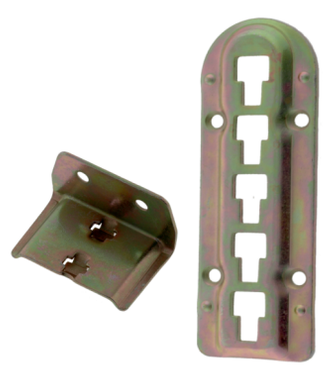

POSTEĽOVÉ KOVANIE 3892

obj. číslo	úprava
2847-1	žltý zinok

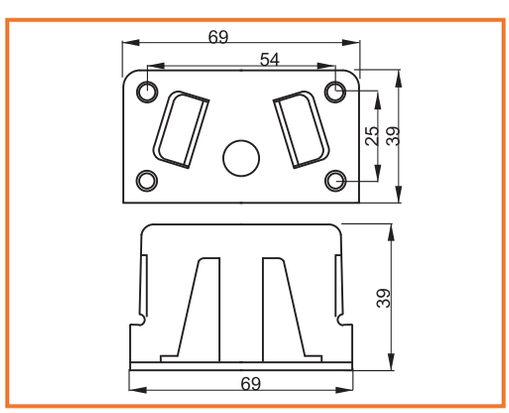

POSTEĽOVÉ KOVANIE 3704

obj. číslo	úprava
2848	žltý zinok

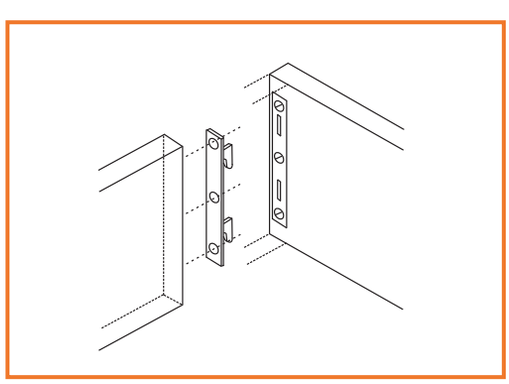

VALČEKOVÁ PRÍCHYTKA

obj. číslo	úprava
2772	biely zinok

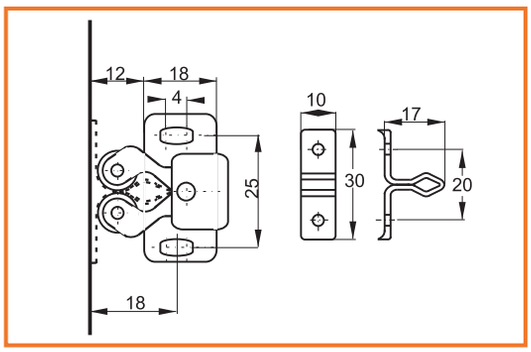

MAGNETICKÁ SKLAPKA TOKOZ

obj. číslo	farba
2045	slonová kosť
2047	hnedá

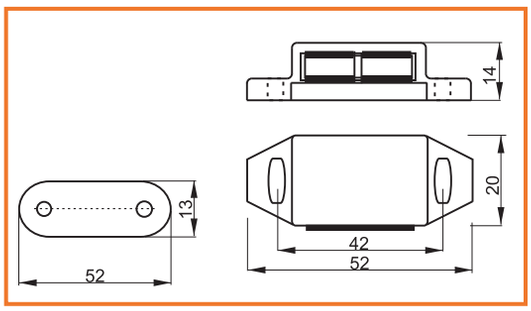

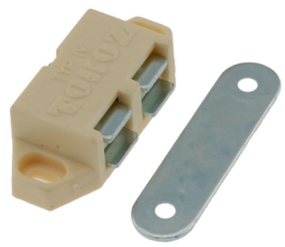

MAGNETICKÁ SKLAPKA

obj. číslo	farba
2528	biela
2529	hnedá

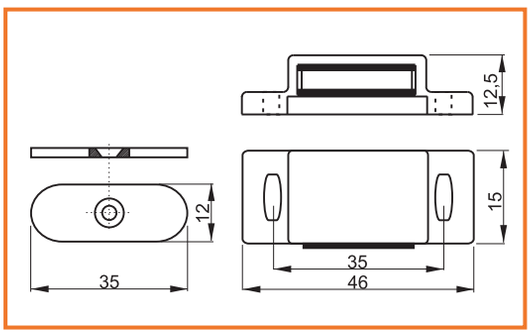

EXCENTER

obj. číslo	rozmer
2609	15x12,5mm

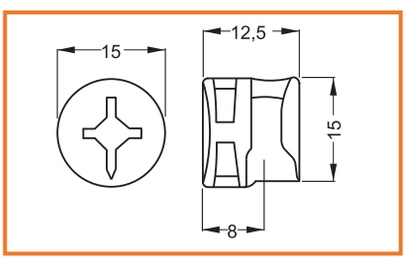

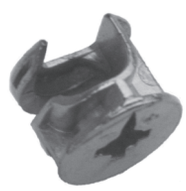

TIAHLO EURO

obj. číslo	rozmer
2611	euro / 34mm

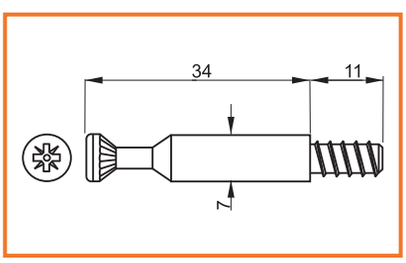

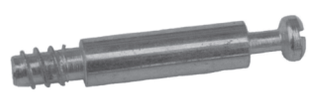

TIAHLO M6

obj. číslo	rozmer
2613	M6 / 34mm

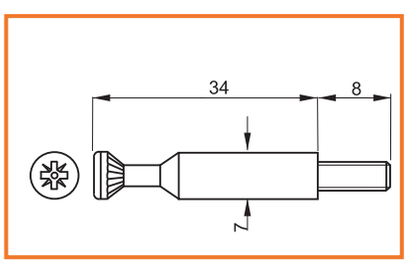

POLICOVÝ SPOJ GTX

obj. číslo	špecifikácia
28420-1	biely
28420-2	čierny
28420-3	hnedý
28420-4	šedý
28420-5	nikel

Policový spoj je balený s eurošrubou

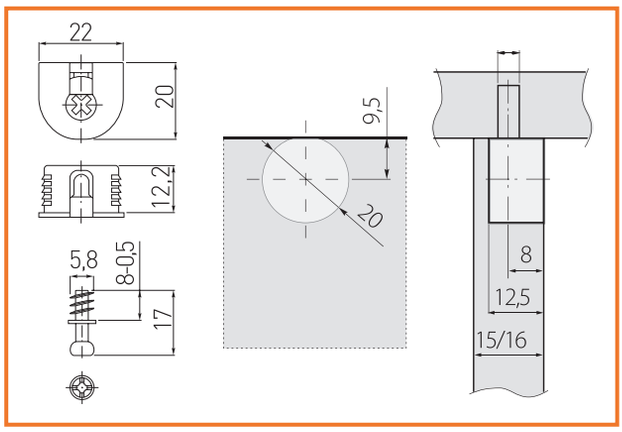

SNAPFIX "S"

obj. číslo	špecifikácia
2838-7	biely
2838-6	béžový
2838-5	čierny
2838-4	hnedý
2840-2	eurošrub 6,3x15,6

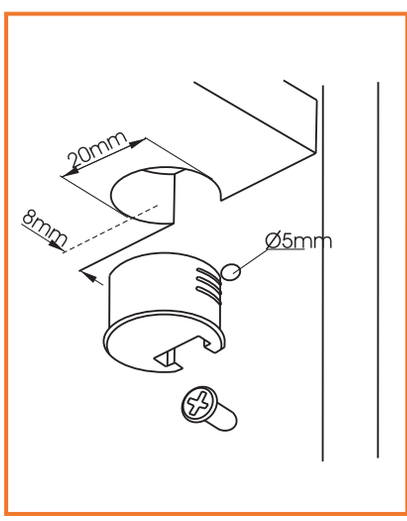

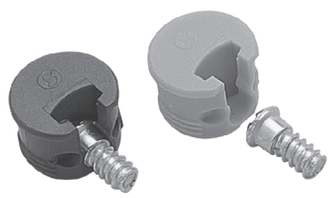

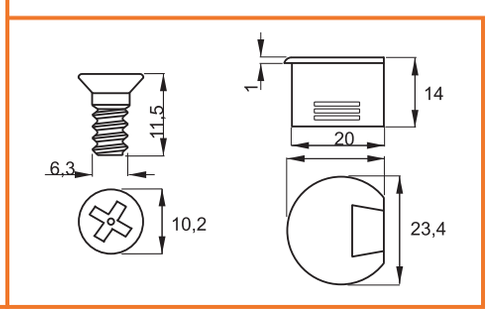

MULTICLIP

obj. číslo	špecifikácia
28429-1	

Materiál - čierny plast
Max. zaťaženie : 20kg

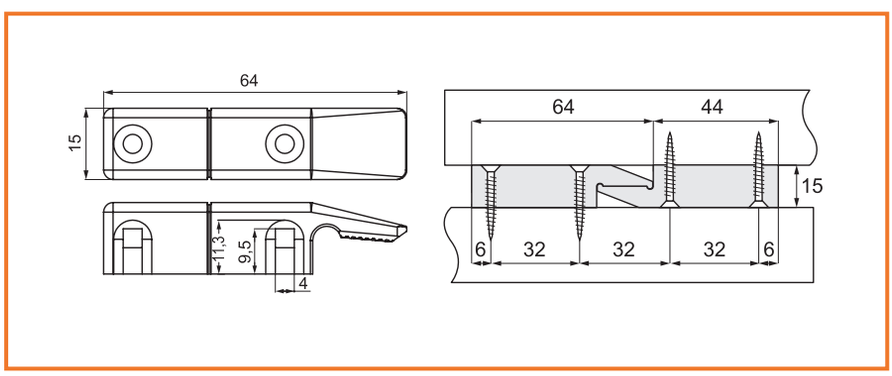

KONEKTOR PUSH FIT

obj. číslo	špecifikácia
28425-1	časť - 11.05.605
28425-2	časť - 11.05.606

Materiál - čierny plast
Max. zaťaženie : 20 kg

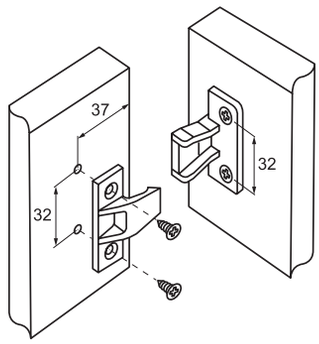

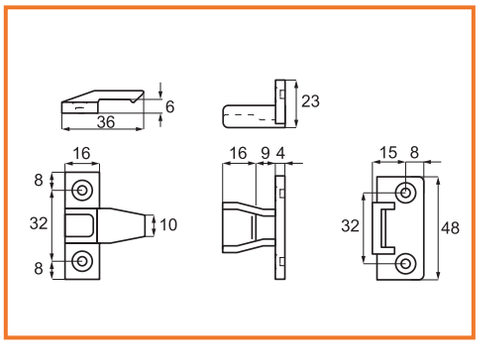

KONEKTOR PUSH FIT HOOK

obj. číslo	špecifikácia
28425-1	časť - 11.05.605
28425-3	časť 11.05.607

Materiál - čierny plast
Max. zaťaženie : 20 kg

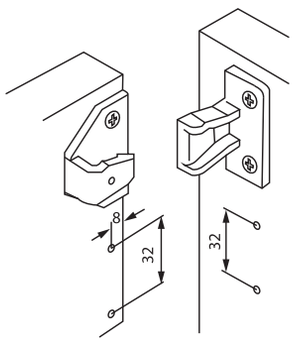

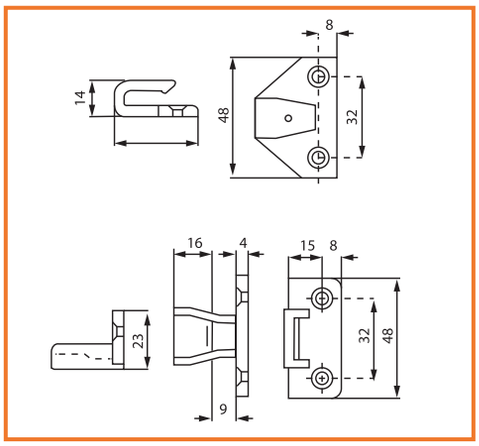

KONEKTOR CLIFF

obj. číslo	špecifikácia
28425-5	časť - 11.05.650
28425-6	časť 11.05.651

Materiál - čierny plast
Max. zaťaženie : 20 kg

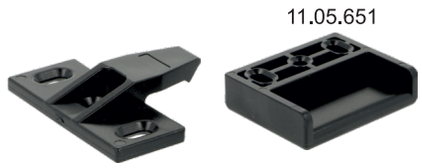

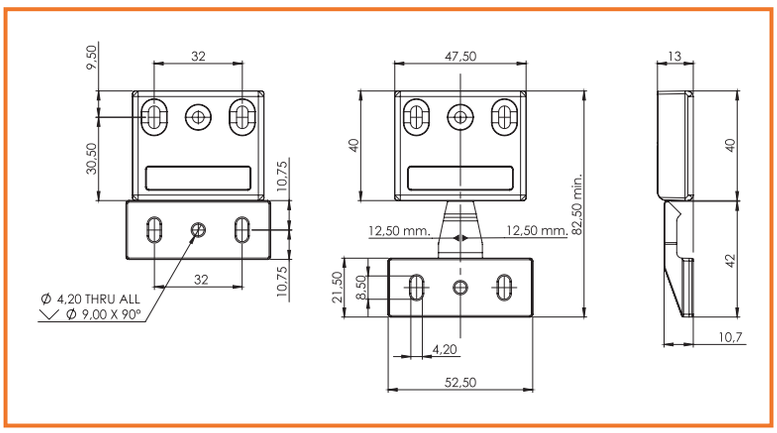

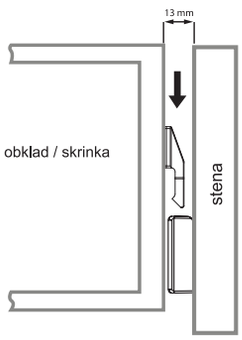

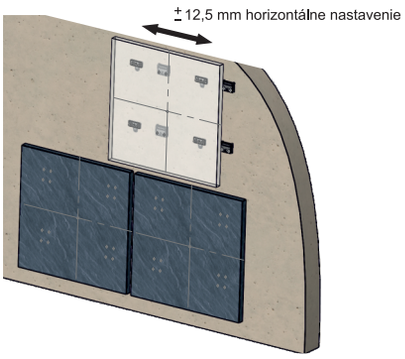

SPOJKY PANEL KLIK

obj. číslo	farba / kód farby
28427-1	samec
28427-2	samica
28427-3	označovač

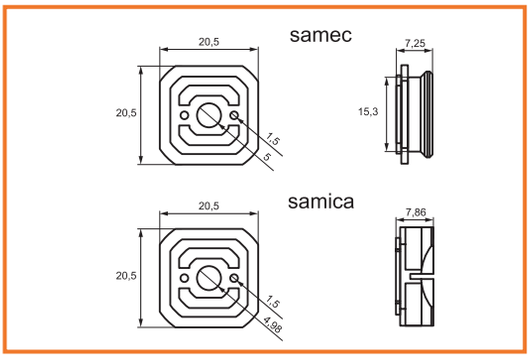

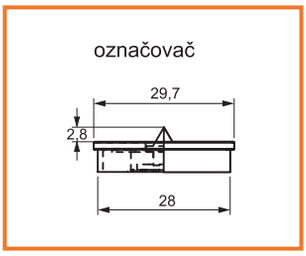

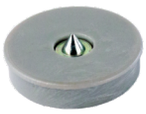

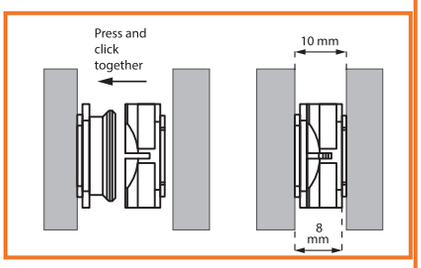

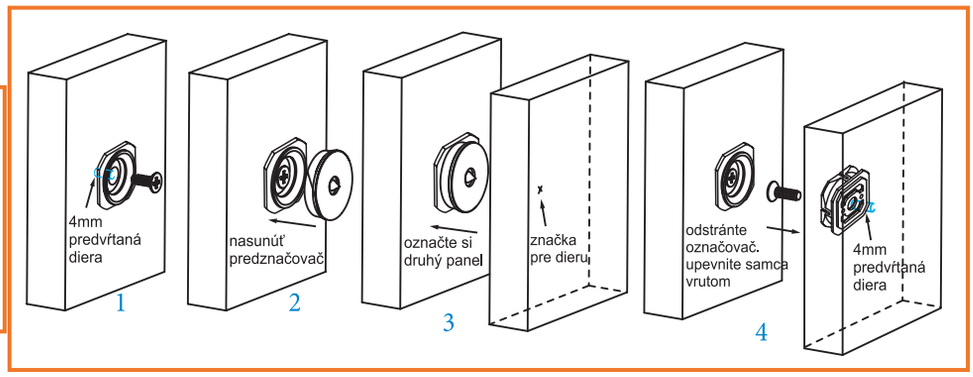

KRYTKA LEPIACA

obj. číslo	farba / kód farby
26740-1	biela / 20ks
26740-2	alabaster / 095
26740-3	šedá / 307
26740-4	breza / 865
26740-5	buk / 445
26740-6	cappucino / 098
26740-7	čerešňa / 362
26740-8	dub bardolino / 376
26740-9	orech tmavý / 348

Priemer krytky - 14mm
1 plát = 25 ks

FILCOVÁ OCHRANA

obj. číslo	farba	rozmer
17385	biela	16x16mm
17385-1	hnedá	16x16mm
17386	biela	ø16mm
17386-1	hneda	ø16mm
17387	biela	21x21mm
17387-1	hnedá	21x21mm
17388	biela	ø21mm
17388-1	hneda	ø21mm
17389	biela	28x28mm
17389-1	hneda	28x28mm
17390	biela	ø28mm
17390-1	hneda	ø28mm
17394	biela	ø32mm
17394-1	hnedá	ø32mm

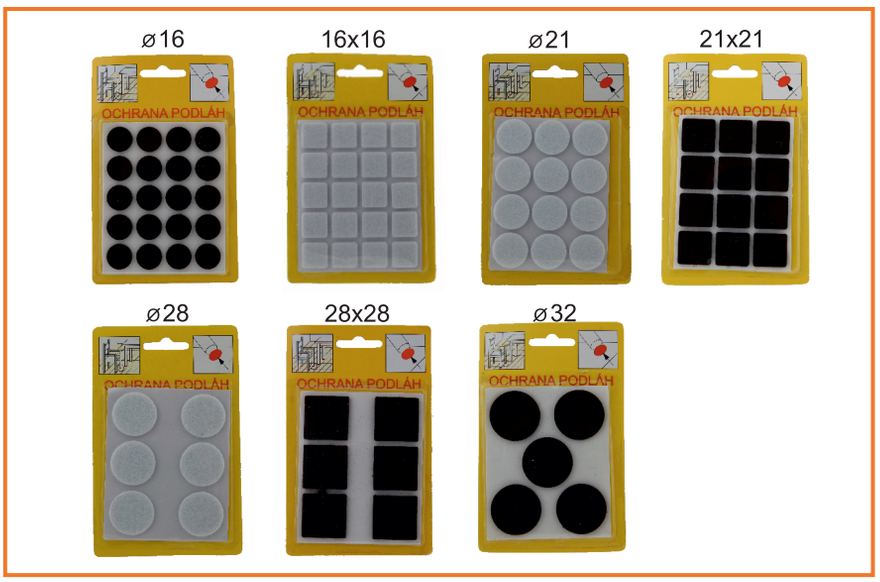

ROHOVÁ SPOJKA 1+1

obj. číslo	úprava
58580-1	biela
58580-2	breza
58580-3	béžová
58580-4	čerešňa
58580-5	hnedá

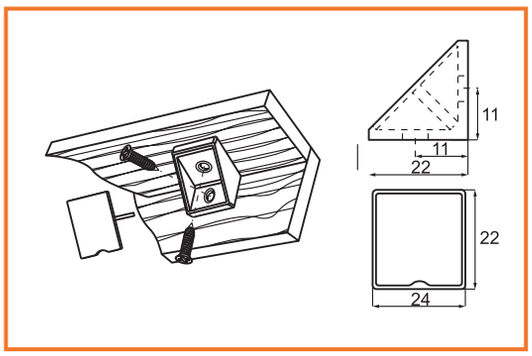

ROHOVÁ SPOJKA 2+2 NÍZKA

obj. číslo	úprava
58599-1	biela
58599-2	breza
58599-3	béžová
58599-4	čerešňa
58599-5	hnedá

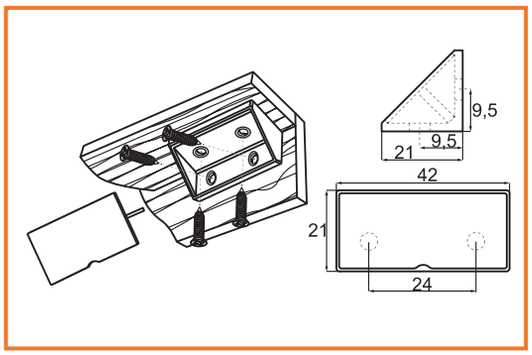

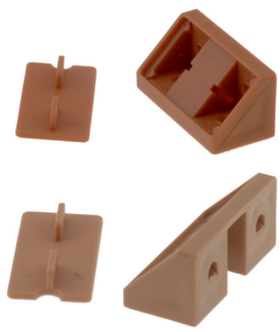

ROHOVÁ SPOJKA 2+2 VYSOKÁ

obj. číslo	úprava
99-10135	biela
99-10131	buk svetlý
99-10132	mahagón
99-10133	čerešňa
99-10134	sivá
99-10136	buk
99-10137	hnedá
99-10138	jelša
99-10139	béžová

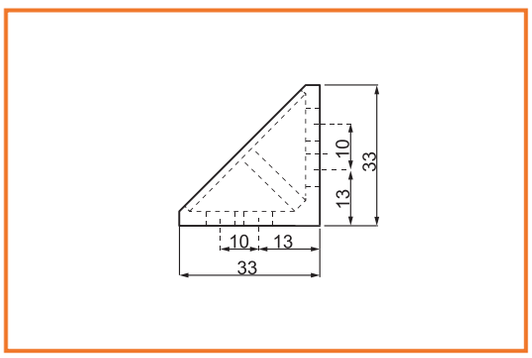

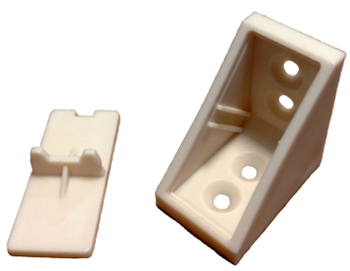

ROHOVÁ SPOJKA KOVOVÁ S KRYTOM

obj. číslo	úprava
58570-1	biela
58570-2	šedá
58570-3	béžová
58570-4	hnedá

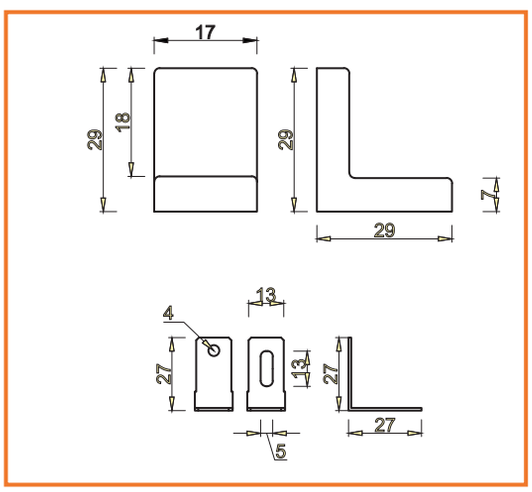

REKTIFIKAČNÝ UHOLNÍK S KRYTOM

obj. číslo	úprava
7783	biela
7784	hnedá
7785	čerešňa
7786	béžová
7787	dub
7788	čierna
7789	šedá
7790	broskyňa

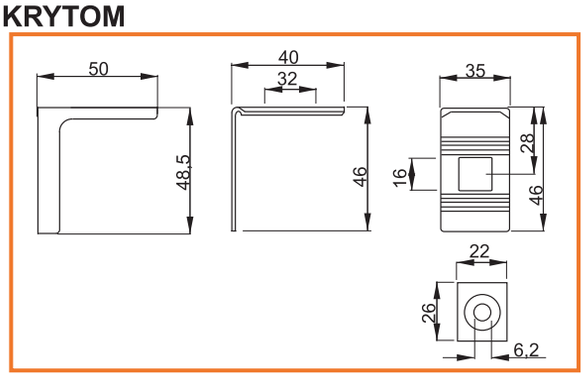

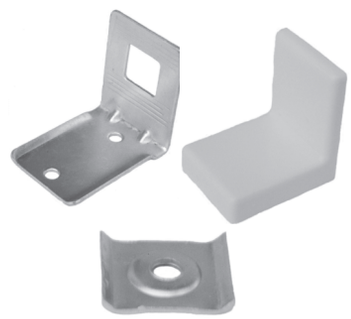

REKTIFIKAČNÝ ZÁVES EKO

obj. číslo	špecifikácia	úprava
37800	P + Ľ	biely
37810	P + Ľ	hnedý

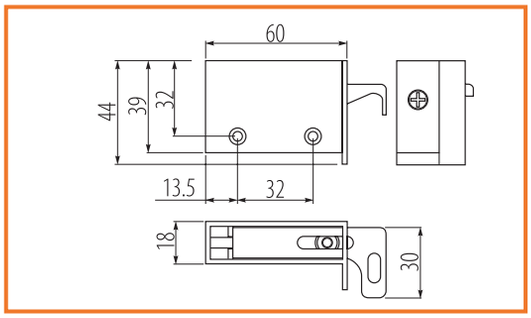

REKTIFIKAČNÝ ZÁVES STRONG

obj. číslo	špecifikácia	úprava
37815	P + Ľ	zinok
37816	krytka - pár	biely
37817	krytka - pár	sv.hnedá
37818	krytka - pár	tm.hnedá

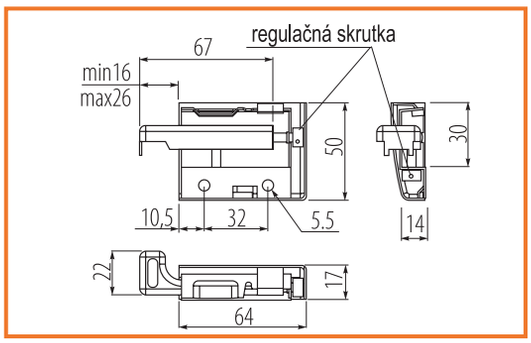

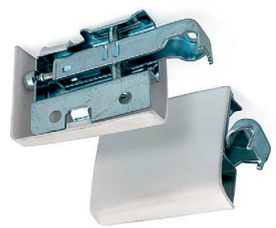

obj. číslo	špecifikácia
3786	skoba k rekt. závesu
3787	profil krátky k rekt.závesu
3788	profil 2M k rekt. závesu

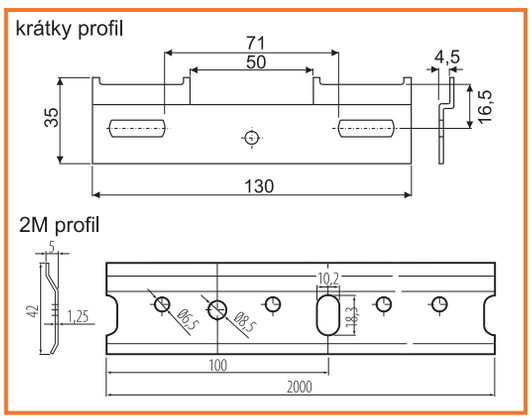

BAJONETOVÝ ZÁVES 726

obj. číslo	rozmer
2634	biely zinok

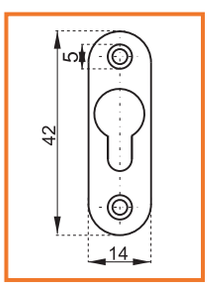

BAJONETOVÝ ZÁVES TOKOZ

obj. číslo	rozmer
2051	biely zinok

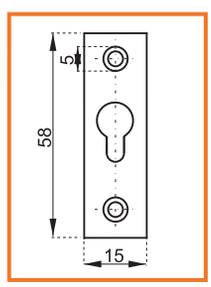

UHOLNÍK

obj. číslo	úprava	L
99-0116	žltý zinok	20
99-0117	žltý zinok	30
99-0118	žltý zinok	40
99-0119	žltý zinok	50
99-0120	žltý zinok	60
99-0121	žltý zinok	80
99-0122	žltý zinok	100

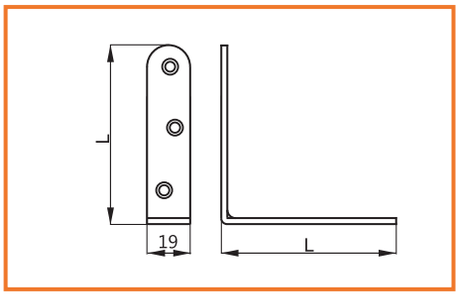

UHOLNÍK ŠIROKÝ

obj. číslo	úprava	L
99-0140	biely zinok	25mm
99-0141	biely zinok	40mm

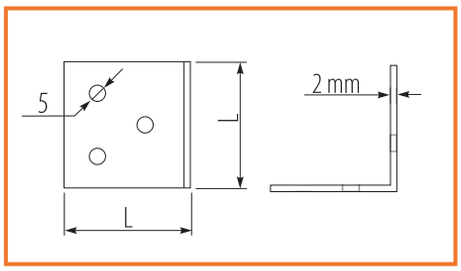

ROHOVNÍK

obj. číslo	úprava	L	Š	C
99-0126	žltý zinok	50	15	1,0
99-0127	žltý zinok	60	15	1,0
99-0128	žltý zinok	80	17	1,2
99-0129	žltý zinok	100	17	1,2

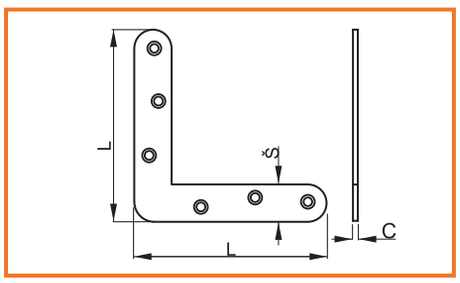

SPOJOVACIE KOVANIE M4

obj. číslo	úprava	rozmer
2620	nikel	28-38mm

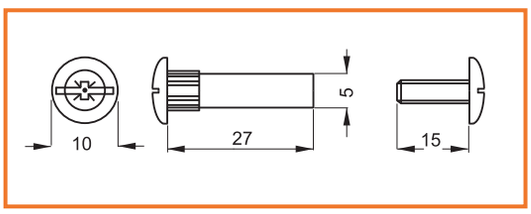

SPOJOVACIE KOVANIE M6

obj. číslo	úprava	rozmer
2628	nikel	30-40mm

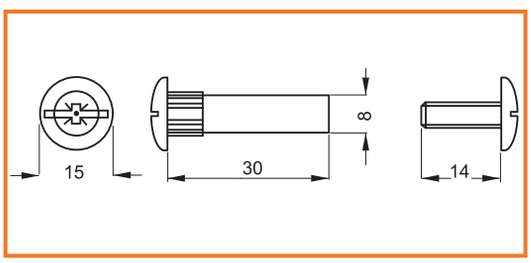

SPOJOVACIE KOVANIE TKZ

obj. číslo	L	rozmer
1063	-	24mm
1064	24mm	32mm
1065	32mm	38mm
1066	36mm	42mm
1067	42mm	48mm
1068	50mm	57mm

Povrchová úprava: biely zinok

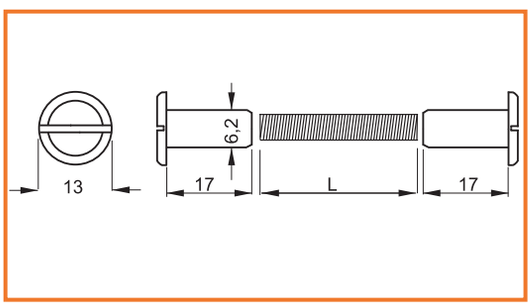

KONFIRMÁT

obj. číslo	úprava	rozmer
2673-0	zinik	5x50mm
2671	zinok	7x50mm
2673	zinok	7x70mm

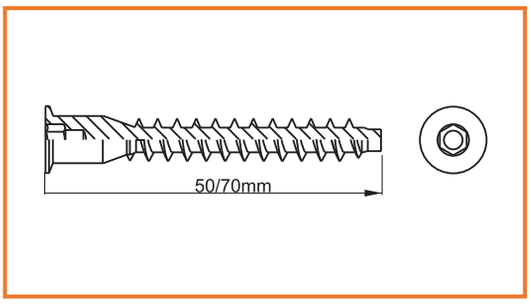

ZÁVRTNÁ MATICA TYP "C"

obj. číslo	rozmer
2645-14	M4 x 8 x 10mm
2645	M6 x 10 x 12mm
2645-3	M8 x 12 x 15mm

Povrchová úprava: zinok

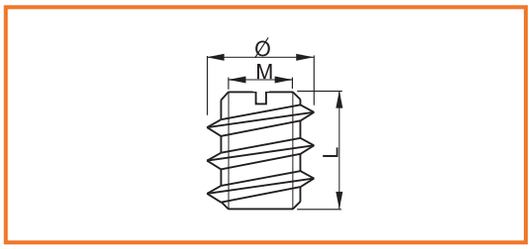

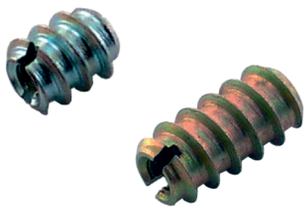

ZÁVRTNÁ MATICA TYP "M"

obj. číslo	rozmer
2645-4	M6x10x14mm
2645-5	M6x10x13mm
2645-6	M8x12x14mm
2645-7	M8x12x20mm
2645-11	M10x15x20mm

Povrchová úprava: zinok

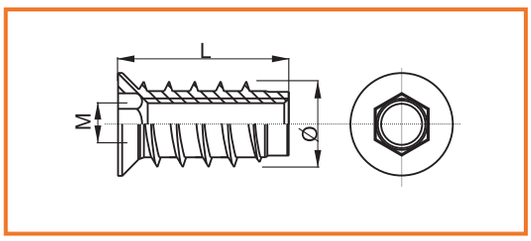

NÁBYTKOVÁ SKRUTKA FIFTEEN

obj. číslo	rozmer
2649-1	6,3x40mm
2649-2	6,3x50mm
2649-3	6,3x60mm
2649-4	6,3x70mm

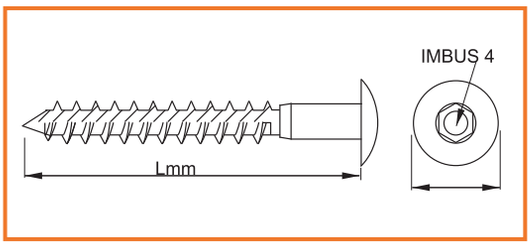

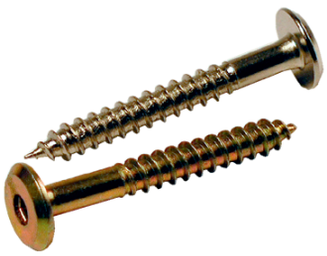

NÁBYTKOVÁ SKRUTKA FIFTEEN

obj. číslo	rozmer
2653-1	M6x30mm
2653-2	M6x40mm
2653-3	M6x50mm
2653-4	M6x60mm
2653-5	M6x70mm
2653-6	M6x80mm
2653-7	M6x90mm
2653-8	M6x100mm
2653-9	M6x120mm

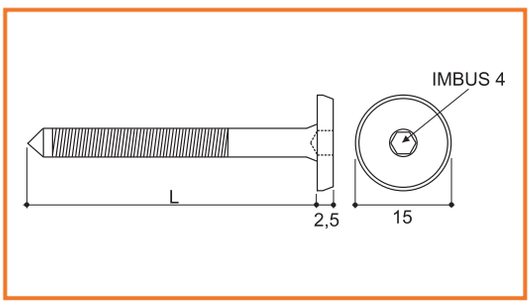

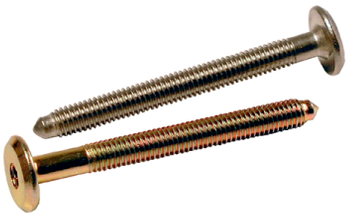

VALČEKOVÁ MATICA

obj. číslo	úprava	rozmer
2845	zinok	M6x13

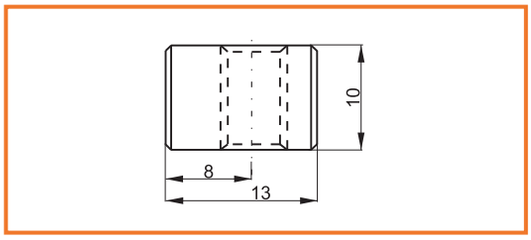

PODPERA POLÍC DUPLO

obj. číslo	úprava
2566-1	biely zinok
2566-2	žltý zinok

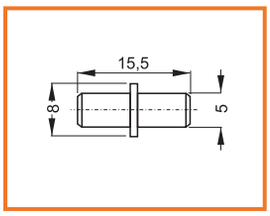

PODPERA POLÍC 5/3

obj. číslo	úprava
1053	mosadz
1054	nikel
1054-1	biely zinok

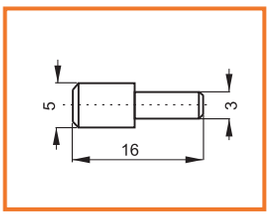

PODPERA POLÍC 7/5

obj. číslo	úprava
1055	mosadz
1055-1	nikel

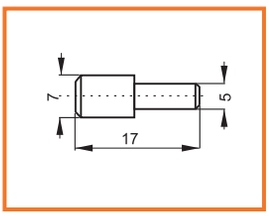

PODPERA POLÍC DR5

obj. číslo	úprava
2566-8	nikel

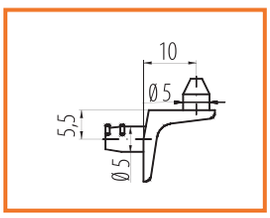

LAMELA 20

obj. číslo
3999-6

DREVENÝ KOLÍK

obj. číslo	rozmer
3989-6	8x35mm
3989	8x40mm