POSÚVNE KOVANIE SI-18

obj. číslo	špecifikácia	farba
2567	sada kovania	hnedá
2567-1	sada kovania	biela
2569	profil 1,3M	hnedá
2568	profil 1,3M	biela
2569-4	profil 2,0M	biela
2569-6	profil 2,6M	hnedá
2569-5	profil 2,6M	biela

MAX: 18kg / 1 dvere

Sada kovania obsahuje:
- 2 ks spodné kolieska
- 2 ks horné vodítka
- spojovací materiál

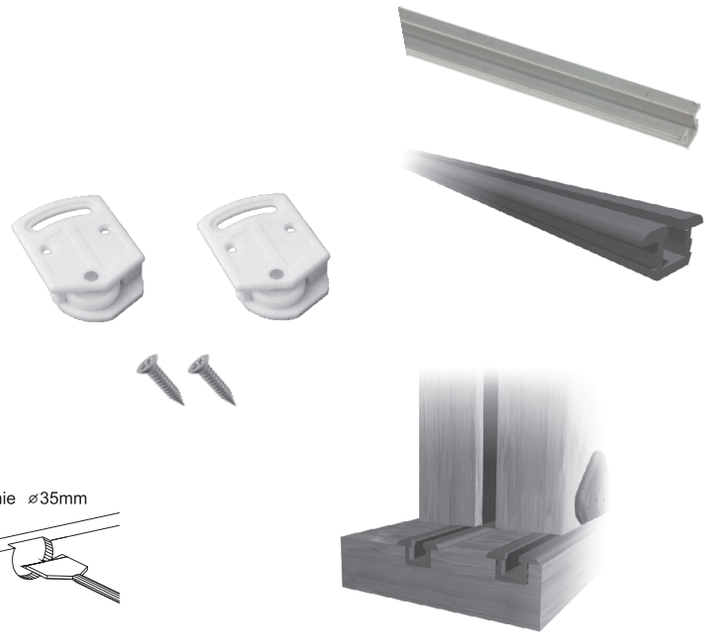

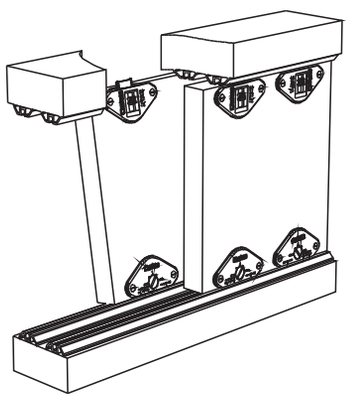

Vŕtanie ⌀35mm

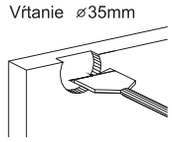

Spôsob montáže profilov

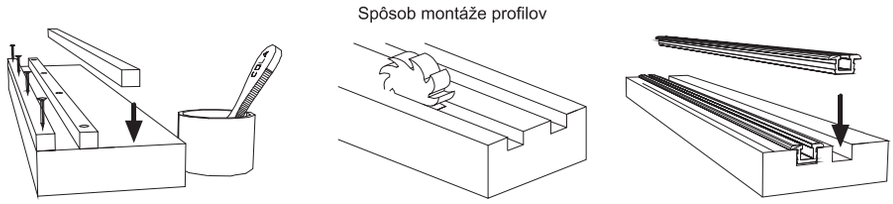

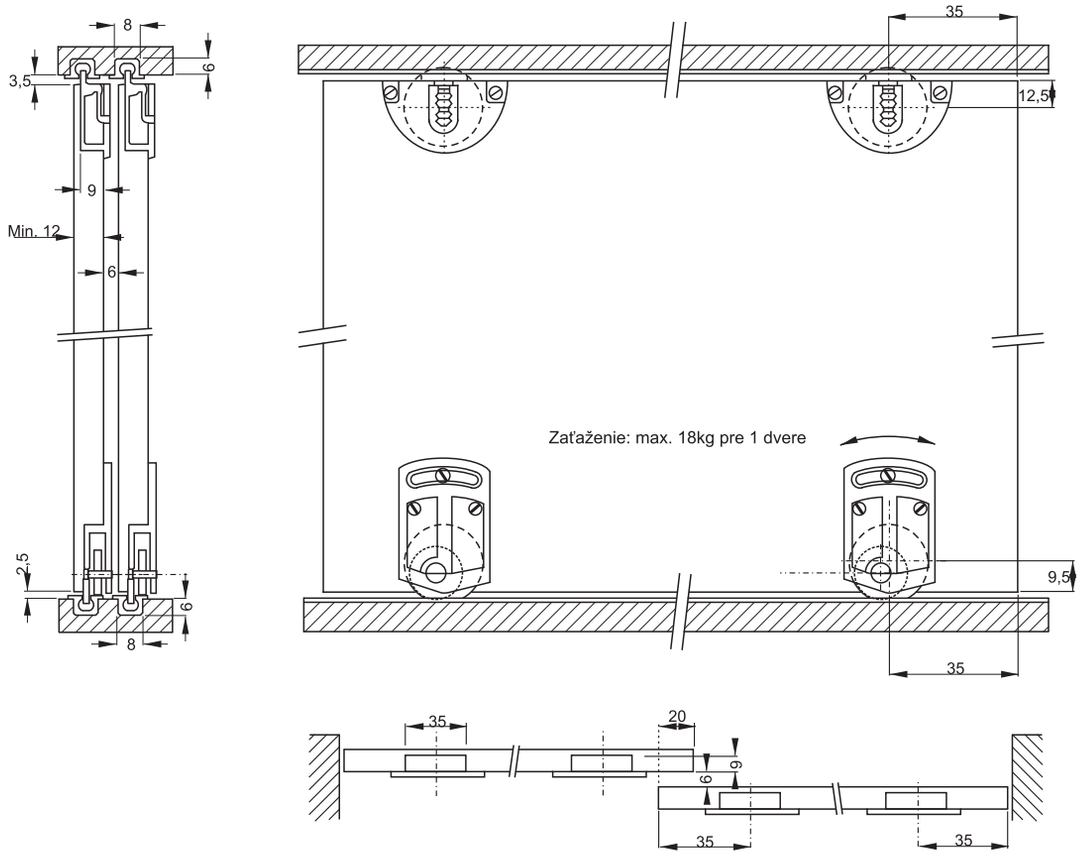

POSÚVNE KOVANIE SF-30

obj. číslo	špecifikácia	farba
5601	sada kovania	biely zinok
5602	profil 2M	hliník
5603	profil 3M	hliník

MAX: 30kg / 1 dvere

Sada kovania obsahuje:
- 2 ks horné koliesko
- 1 ks spodné vodítko
- spojovací materiál

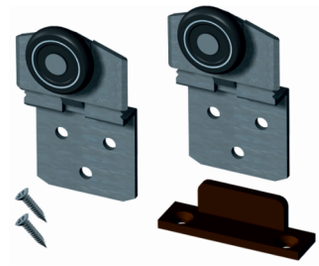

Zavesenie dverí

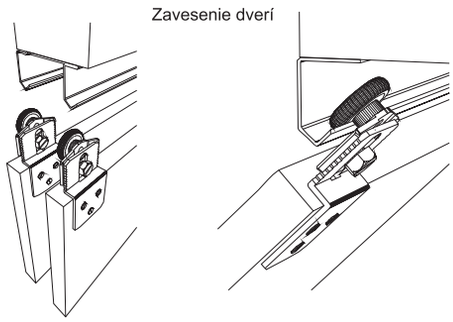

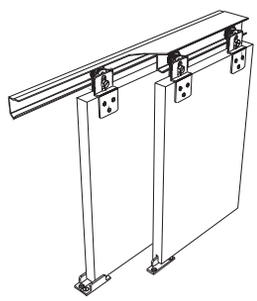

Nastavenie a fixácia dverí

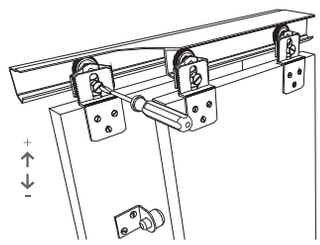

Spodné vedenie

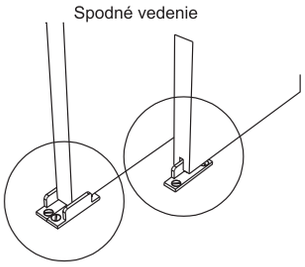

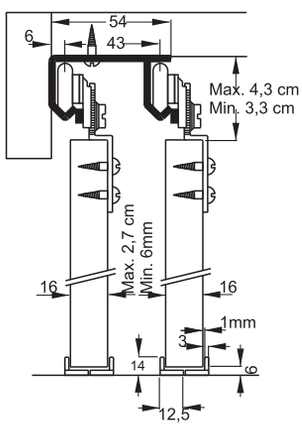

Horná koľajnica

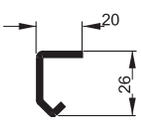

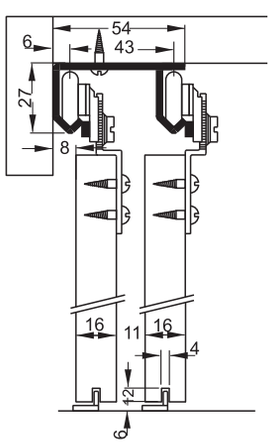

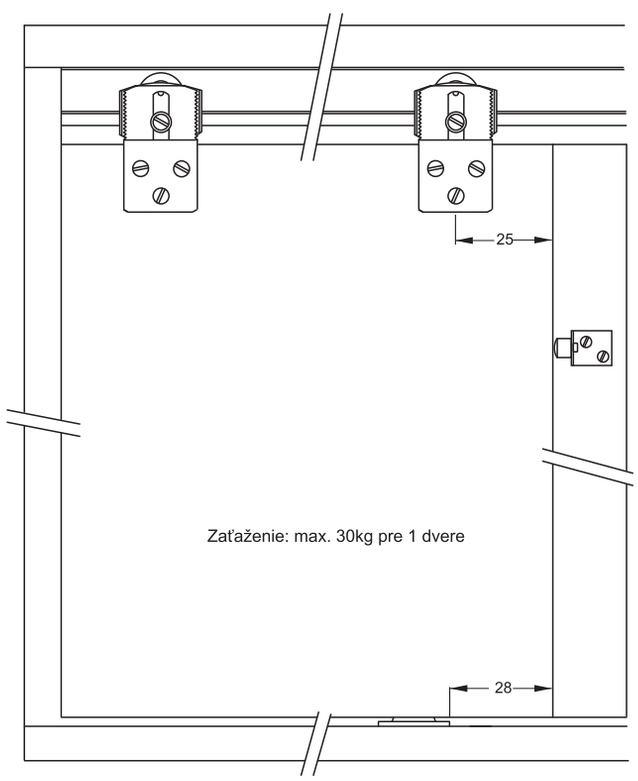

POSÚVNE KOVANIE SF-51

obj. číslo	špecifikácia	farba
5616	sada kovania	žltý zinok
5616-2	profil 2M	hliník
5616-3	profil 3M	hliník

MAX: 50kg / 1 dvere

Sada kovania obsahuje:
- 2 ks spodné koliesko
- 2 ks horné vodítko
- 1 ks doraz
- spojovací materiál

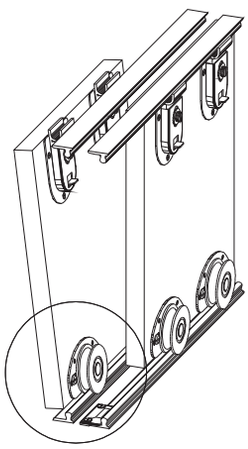

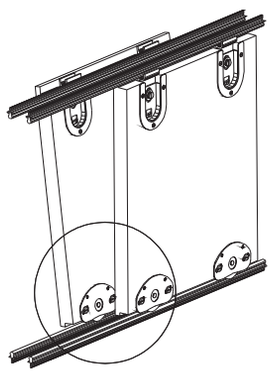

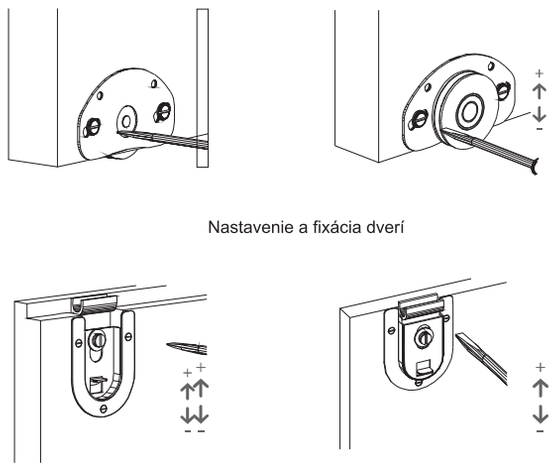

Nastavenie a fixácia dverí

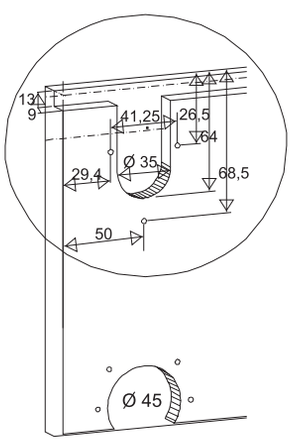

Spodná a horná koľajnica

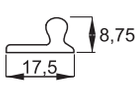

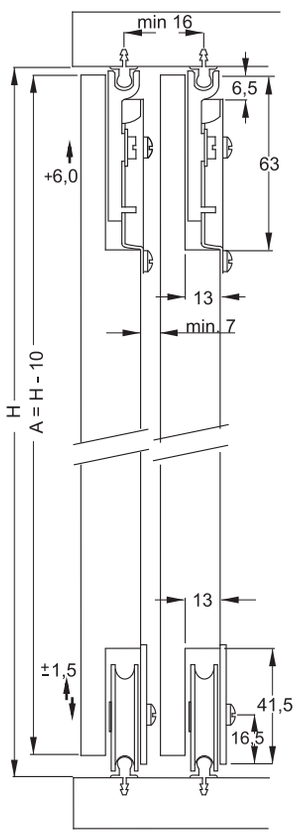

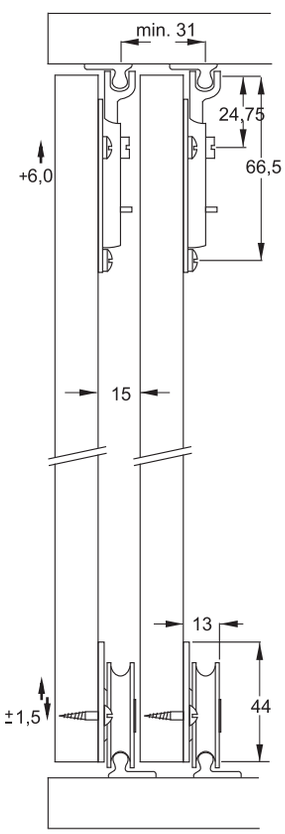

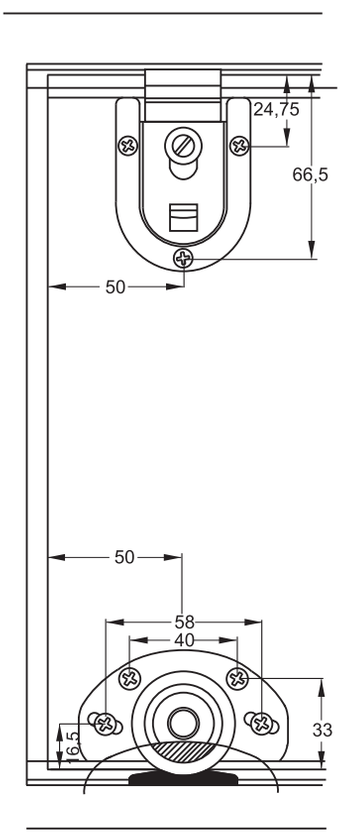

POSÚVNE KOVANIE NA SKLO X-2740

MAX: 10kg / 1 dvere

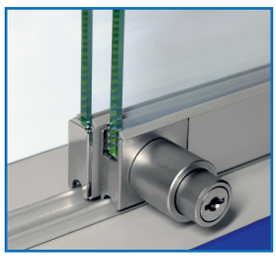

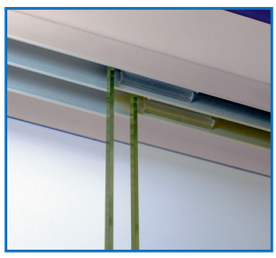

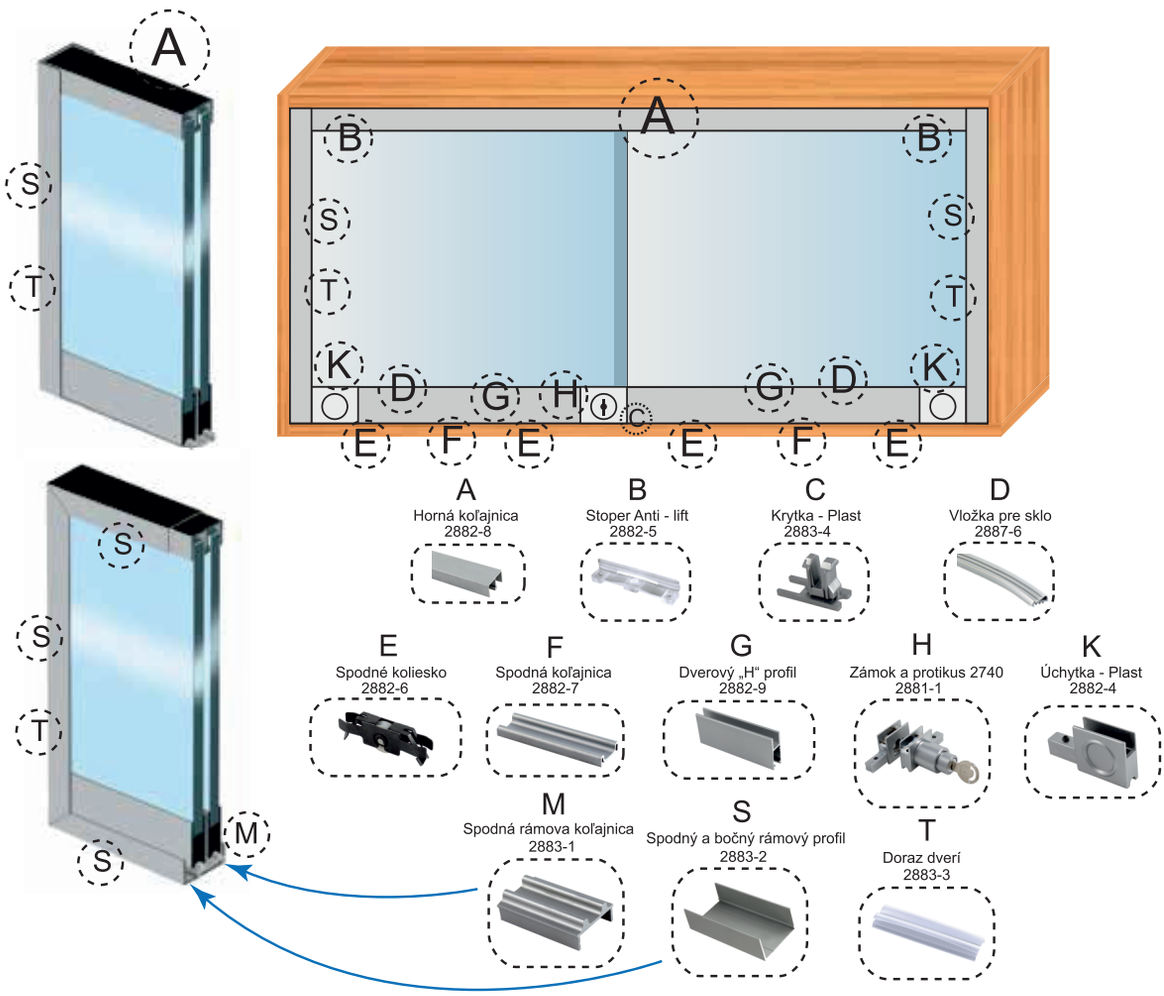

#2740 Model

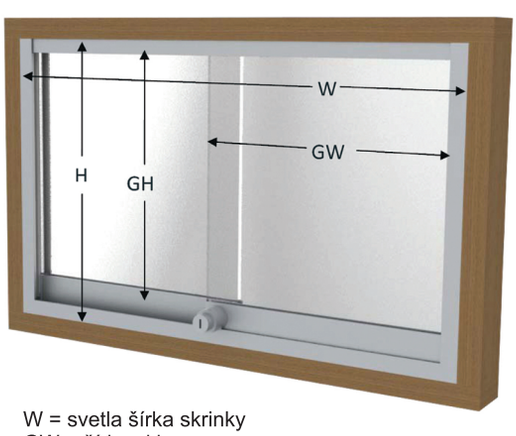

W = svetla šírka skrinky
GW = šírka skla
H = svetla výška skrinky
GH = výška skla

Výpočet pri použití rámoveho profilu:

GW = (W - 2,5mm) + 30mm) x 0,5

Rámovy profil — Prekrytie dverí

Pri použití krytky odpočítať 10mm pre každé krídlo.

GH = H – 40 mm

Profil + medzera

Výpočet bez použitia rámoveho profilu:

GW = (W + 30 mm) x 0,5

Prekrytie dverí

Pri použití krytky odpočítať 10mm pre každé krídlo.

GH = H – 25 mm

Profil + medzera

POSÚVNE KOVANIE NA SKLO X-2740

ZÁMOK 2740 S PROTIKUSOM

obj. číslo	špecifikácia
2881-1	400 kombinácii
2881-2	rovnaký kľúč
2881-3	MI systém

Úprava: matný chróm

Zámok 2740

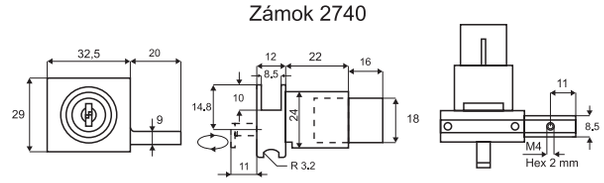

Protikus k zámku 2740

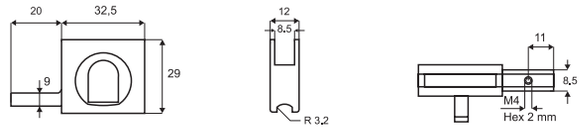

ÚCHYTKA

obj. číslo
2882-4

Materiál: plast
Úprava: matný chróm

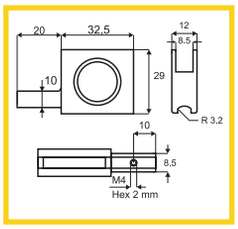

SPODNÉ KOLIESKO

obj. číslo
2882-6

Nosnosť: 5 kg / 1 ks
Úprava: zinok

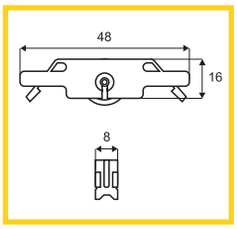

KRYTKA PROFILU „H“

obj. číslo
2883-4

Materiál: plast
Úprava: matný chróm

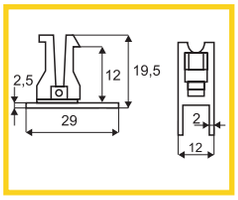

NÁSTROJ PRE MONTÁŽ KOLIESKA

obj. číslo
2883-9

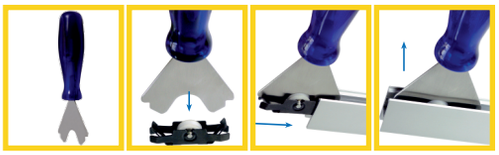

SPODNA KOĽAJNICA

obj. číslo
2882-7

Dĺžka: 2M
Materiál: hliník

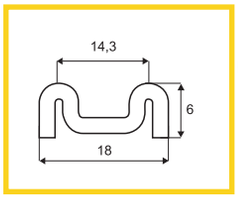

SPODNA RÁMOVÁ KOĽAJNICA

obj. číslo
2883-1

Dĺžka: 2M
Materiál: hliník

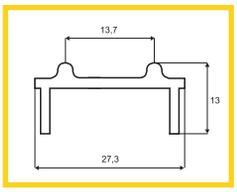

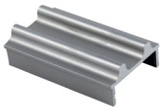

HORNÁ KOĽAJNICA

obj. číslo
2882-8

Dĺžka: 2M
Materiál: hliník

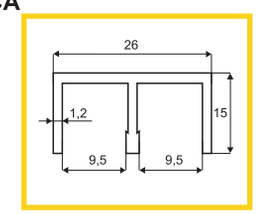

SPODNÝ RÁMOVÝ PROFIL

obj. číslo
2883-2

Dĺžka: 2M
Materiál: hliník

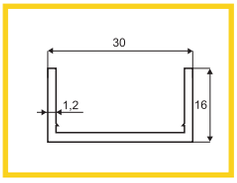

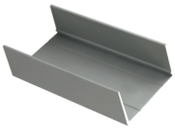

DVEROVÝ „H“ PROFIL

obj. číslo
2882-9

Dĺžka: 2M
Hrúbka skla: 5-6mm
Materiál: hliník

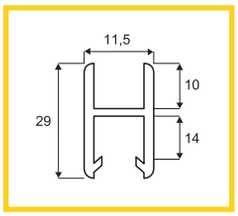

DORAZ DVERÍ - PROFIL PVC

obj. číslo
2883-3

Dĺžka: 2M
Materiál: PVC

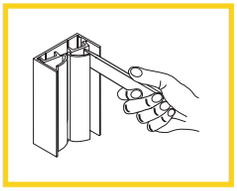

VLOŽKA PRE SKLO PVC

obj. číslo
2887-6

Dĺžka: 100M
Materiál: PVC šedá

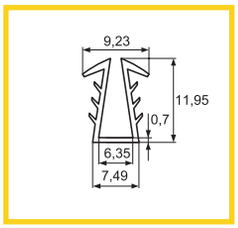

STOPER ANTI-LIFT

obj. číslo
2882-5

Materiál: PVC transparentný

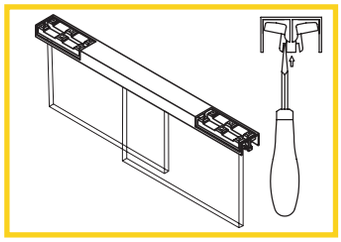

POSÚVNE KOVANIE NA SKLO X-8600

MAX: 6kg / 1 dvere

ZÁMOK 8600

obj. číslo	špecifikácia
2887-0	400 kombinácii
2887	rovnaký kľúč

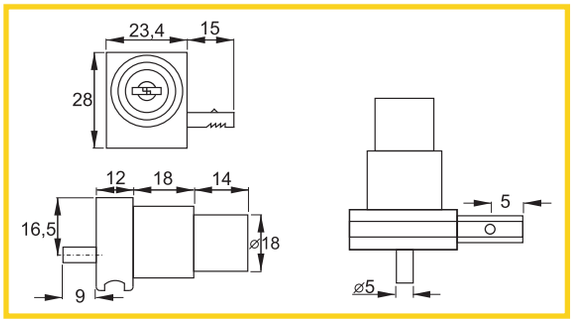

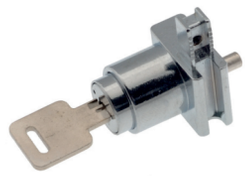

KOĽAJNICA SPODNÁ

obj. číslo **2887-1** (F)

Materiál: hliník elox

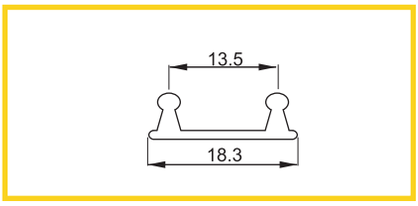

KOĽAJNICA HORNÁ

obj. číslo **2887-2** (A)

Materiál: hliník elox

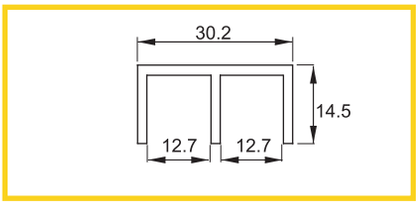

PROFIL DVEROVÝ „H“

obj. číslo **2887-3** (G)

Materiál: hliník elox

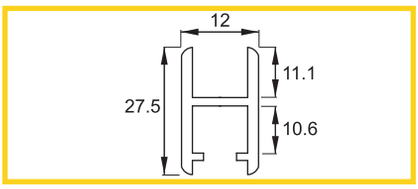

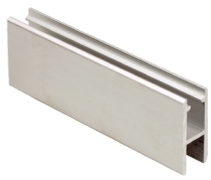

KOLIESKO SPODNÉ

obj. číslo **2887-4** (E)

Úprava: nikel

Nosnosť: 3 kg / 1 koliesko

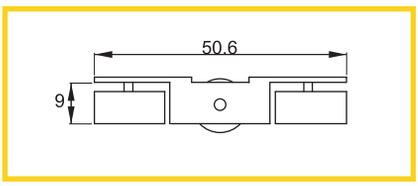

HORNÉ VEDENIE

obj. číslo **2887-7** (B)

Materiál: plast transparentný

KRYTKA „H“ PROFILU

obj. číslo **2887-5** (C)

Úprava: nikel

VLOŽKA PRE SKLO

obj. číslo **2887-6** (D)

Materiál: guma šedá

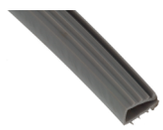

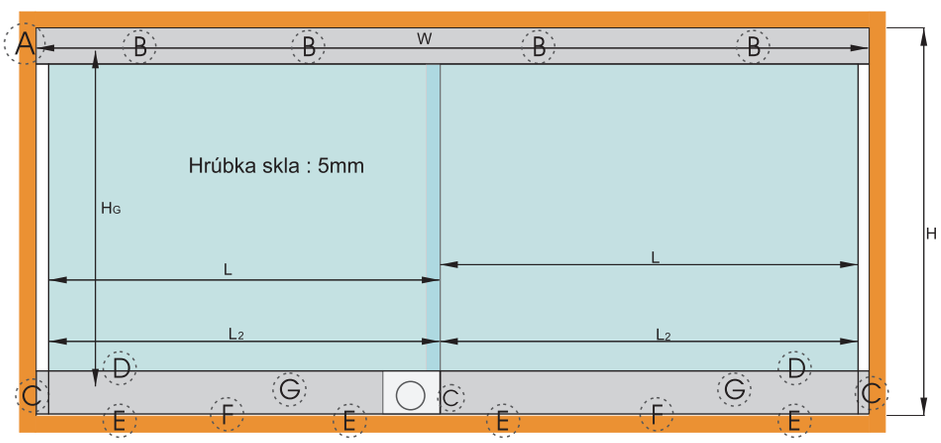

VÝPOČET ROZMERU DVERÍ

W = svetlá šírka skrinky

H = svetlá výska skrinky

L = šírka skla

L = (W + 30mm): 2 - 5,5mm

L_2 = dĺžka profilu H

L_2 = L + 1,5mm

H_G = výška skla

H_G = H - 27mm

POSÚVNE KOVANIE SF40, SF75

MAX: 75kg / 1 dvere

obj. číslo	špecifikácia
5607	SF 40 sada kovania
5609	SF 75 sada kovania
5610	profil 2M oceľ
5610-1	profil 3M oceľ

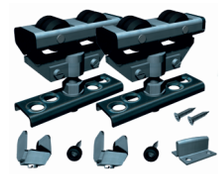

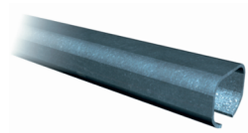

Sada kovania obsahuje:
- 2 ks horné koliesko s platňou
- 2 ks doraz do koľajnice
- 1 ks vodiaci element
- 1 ks plochý kľúč
- 1 ks gumený doraz
- spojovací materiál

Upevnenie koľajnice

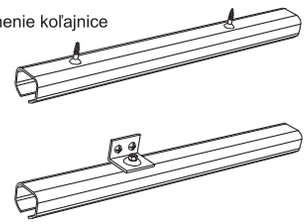

Montáž platničky

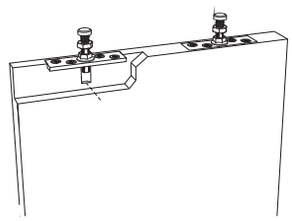

Upevnenie dorazu

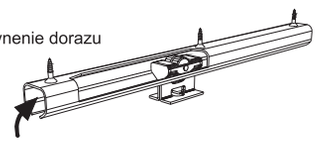

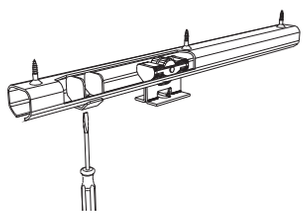

Nastavenie a fixácia dverí

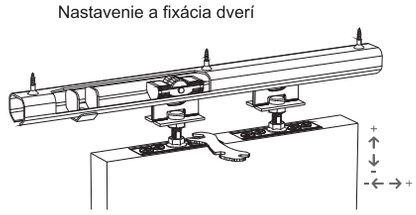

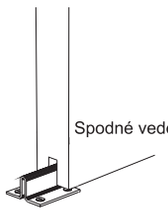

Spodné vedenie

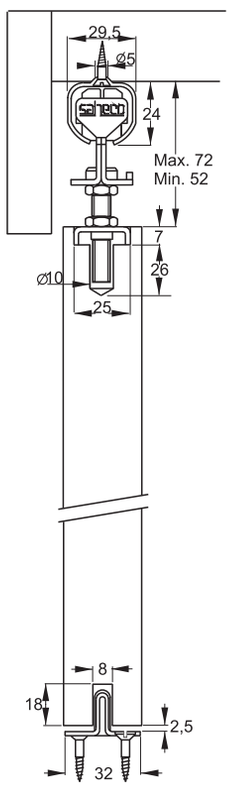

Horná koľajnica

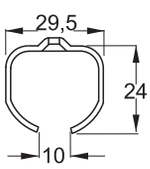

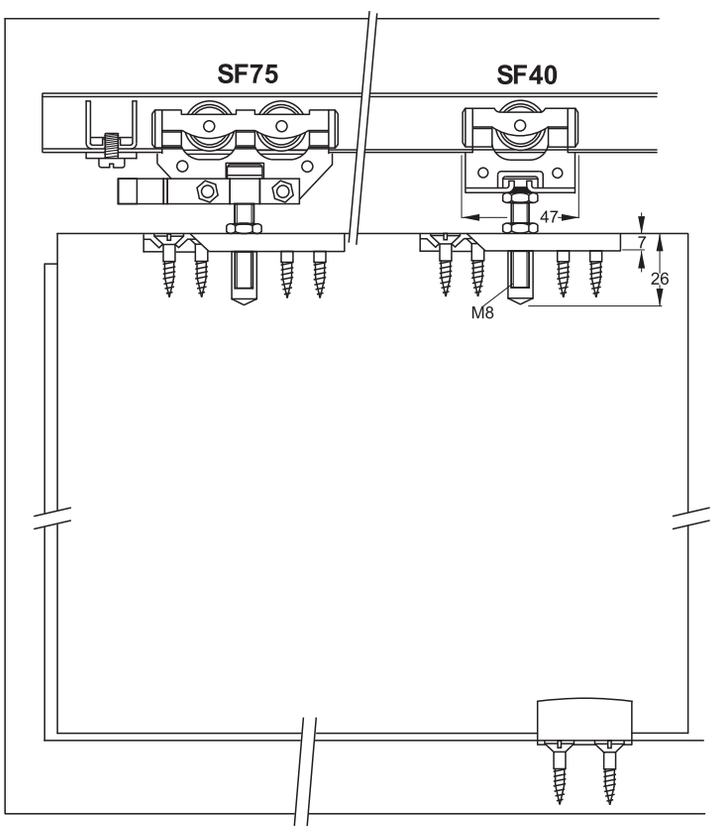

POSÚVNE KOVANIE EKO 0400

MAX: 80kg / 1 dvere

obj. číslo	špecifikácia
1849	sada kovania + 1,8M profil
1850	sada kovania + 2,0M profil
1852	sada kovania + 3,0M profil
1840	sada kovania
1860	upínací element
1861	spodný vodiací element

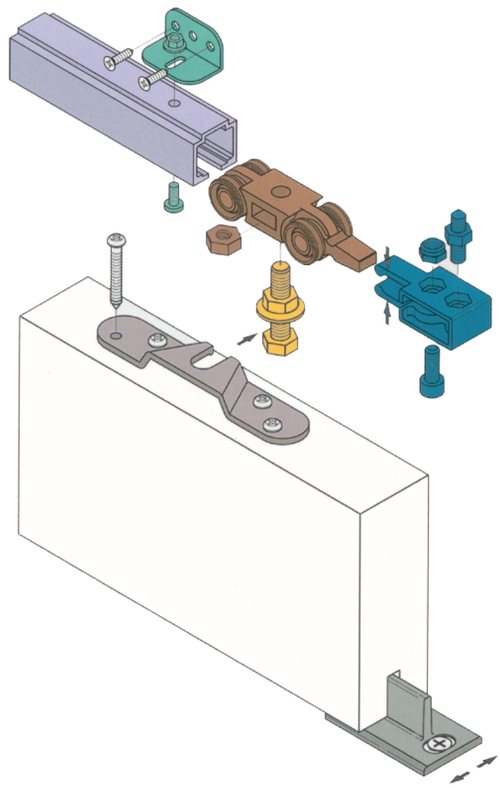

Sada kovania obsahuje:
- 2 ks horné kolieska
- 2 ks upínacia platnička
- 2 ks upínacia skrutka
- 2 ks doraz
- 1 ks spodný vodiaci element

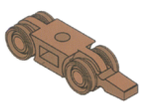
Horné koliesko

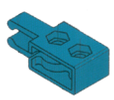
Doraz

Upínacia platnička

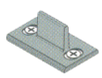
Spodný vodiaci elemet

Upínacia skrutka

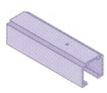
Koľajnica Al do 80kg

Upínací elemet

Upínací elemet

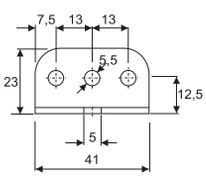

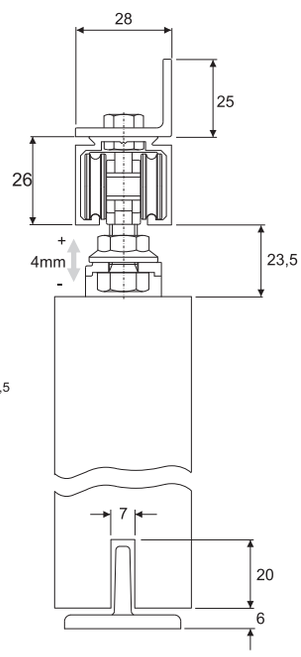

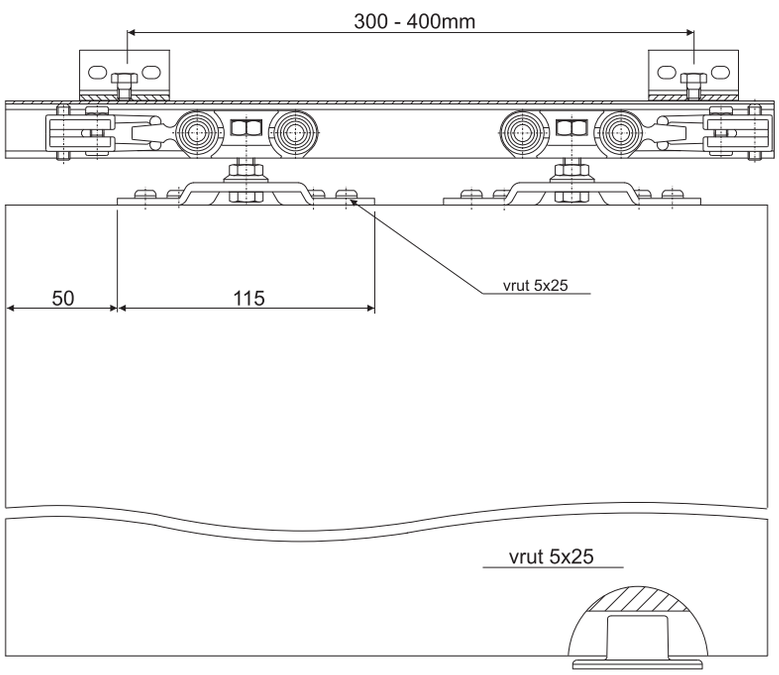

POSÚVNE KOVANIE S-60 S TĽMENIM

Max. 60kg / 1 dvere

obj. číslo	špecifikácia
1855	Sada kovania + profil 2,00 M

Sada kovania obsahuje:
- 1 ks koľajnica 2 M
- 1 ABS piest s kolieskom
- 2 ks aktivátor piestu
- 1 ks horné vodiace koliesko
- 1 ks spodné vedenie
- 2 ks montážná platníčka
- 1 sada montážne skrutky

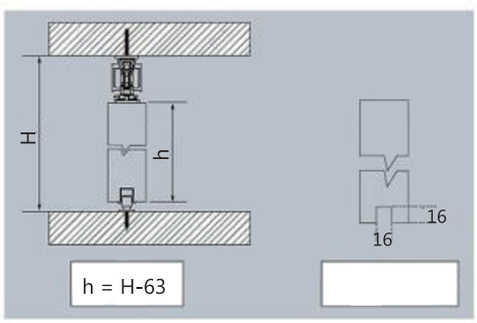

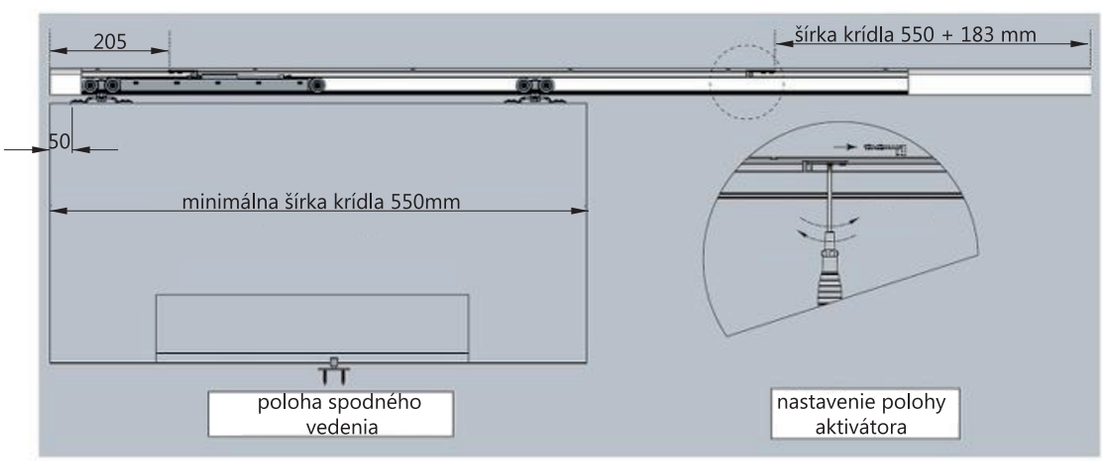

POSÚVNE KOVANIE SI-100

MAX: 100kg / 1 dvere

obj. číslo	špecifikácia
1870	sada kovania + 2,0M profil
1871	sada kovania + 3,0M profil
1872	sada kovania

Sada kovania obsahuje:
- 2 ks horné kolieska
- 2 ks upínacia platnička
- 2 ks upínacia skrutka
- 2 ks doraz
- 1 ks spodný vodiaci element

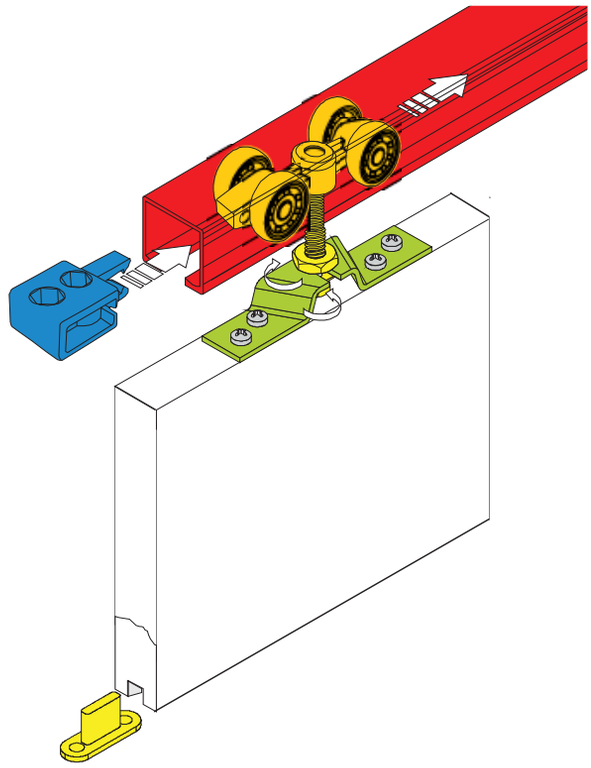

Horné kolieskо

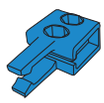

Doraz

Upínacia platnička

Spodný vodiaci elemet

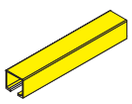

Koľajnica Al do 100kg

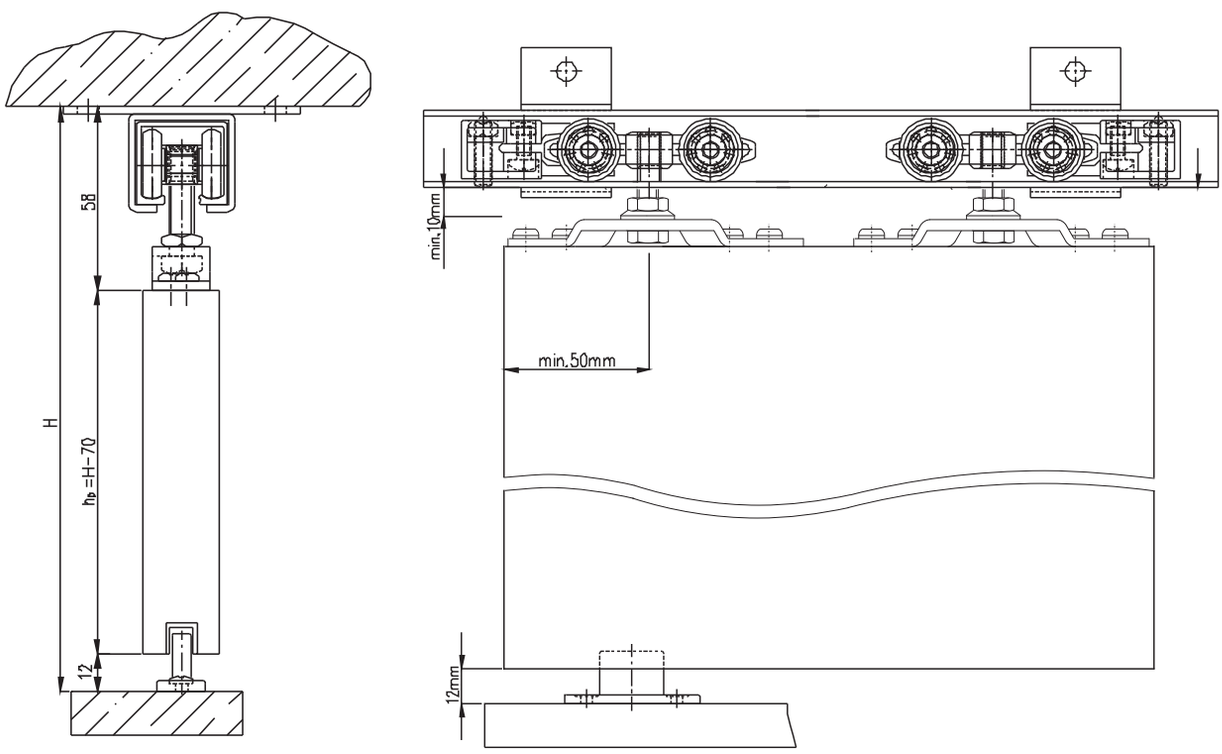

POSÚVNE KOVANIE LOFT

MAX: 100kg / 1 dvere

obj. číslo	špecifikácia
58230	sada kovania + 2,0M profil

Dĺžka koľajnice: 2M

Max. hrúbka krídla : 45 mm

Max. šírka otvoru : 900 mm

Sada obsahuje:
- 2 ks vozík,
- 1 ks koľajnica ,
- 5 ks dištančné púzdro,
- 2 ks poistka pred vysadením,
- 2 ks tlmenie a aktivátor,
- montážne skrutky

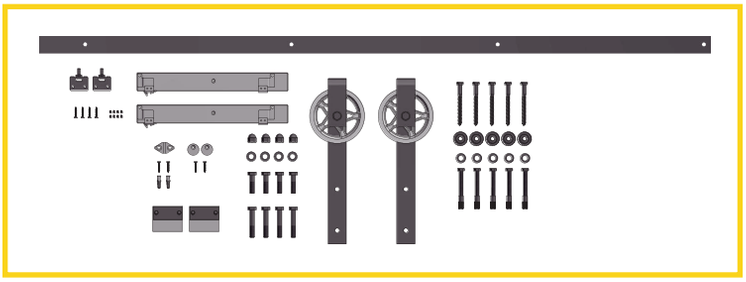

VÝPOČET ROZMEROV DVERÍ

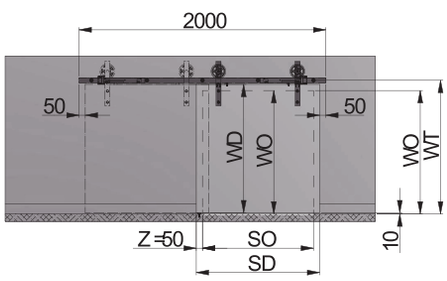

WO - Výška otvoru
SO - Šírka otvoru
WD - Výška dverí
SD - Šírka dverí
WT - Výška montáže koľajnice

Prekrytie otvoru Z=50mm

SD = SO + 100
WD = WO - 40
WT = WO + 83

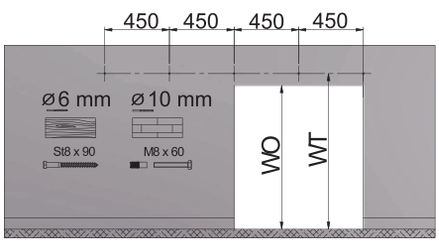

MONTÁŽ SYSTÉMU

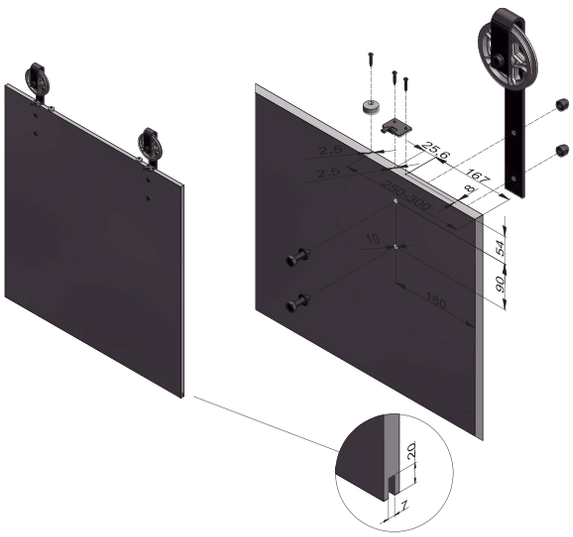

MONTÁŽ SPODNÉHO VEDENIA

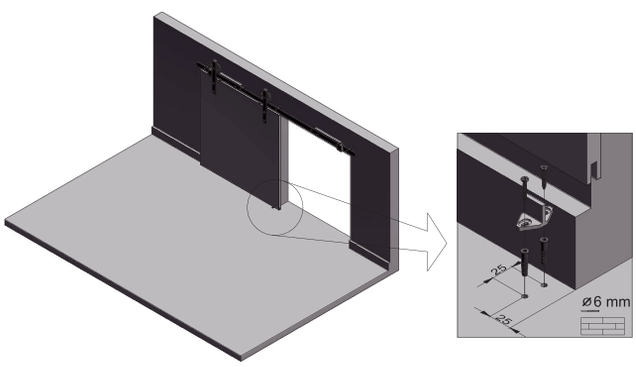

KOVANIE PRE INTERIÉROVÉ LÁMACIE DVERE - 0260/1

MAX: 50kg / 1 dvere

obj. číslo	špecifikácia
1823	sada kovania P/Ľ

Sada kovania obsahuje:
- 2 ks záves horný a spodný
- 1 ks otvárací mechanizmus spodná časť
- 1 ks otvárací mechanizus horná časť
- 1 ks vrchná krytka
- 1 ks doraz
- 1 ks koľajnica hliník 1m

Doraz

Vrchná krytka

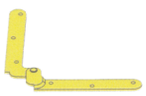
Spodný a horný záves

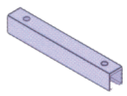
Horný Al profil 1M

Otvárací mechanizmus

Otvárací mechanizmus

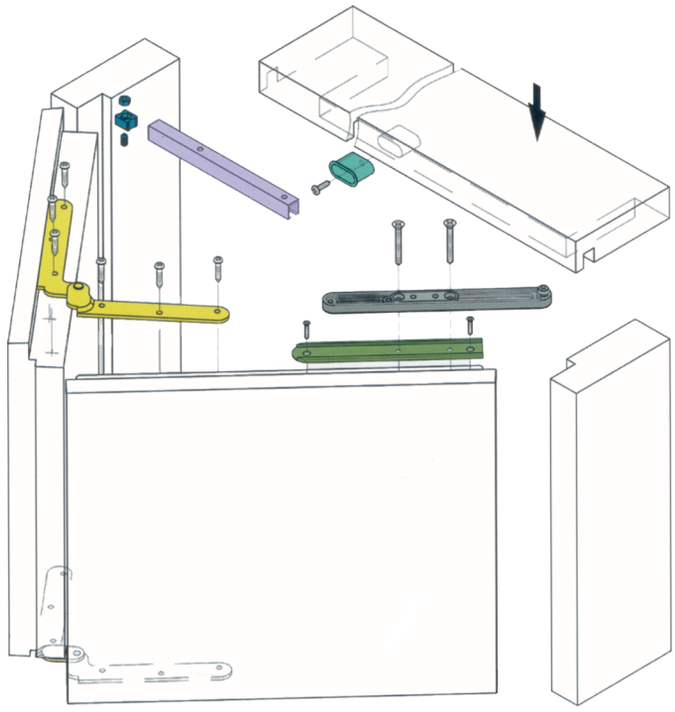

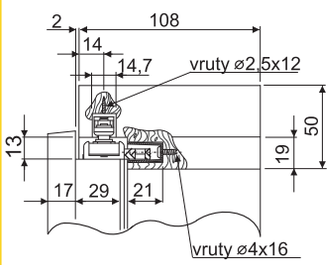

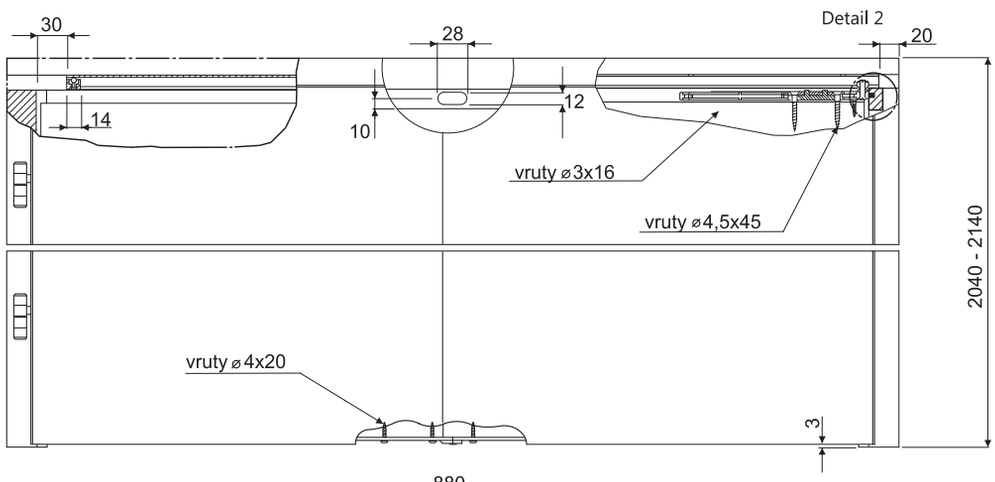

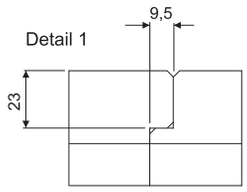

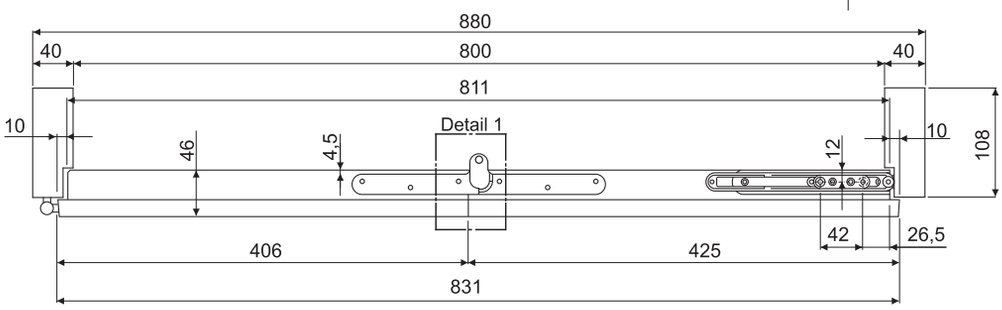

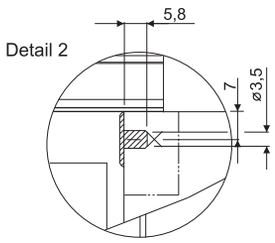

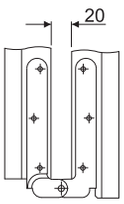

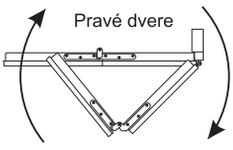

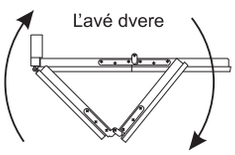

KOVANIE PRE BEZFALCOVÉ LÁMACIE DVERE - 0200/50

MAX: 50kg / 1 dvere

obj. číslo	špecifikácia
1821	sada kovania + 1,0M profil
1821-2	sada kovania
1821-1	profil 3,0M

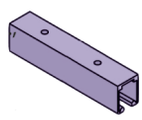
Koľajnica

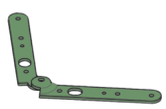
Záves spodný a horný

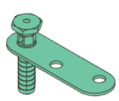
Záves horný

Záves spodný

Doraz do koľajnice

Doraz do dverí

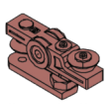
Vodiace koliesko

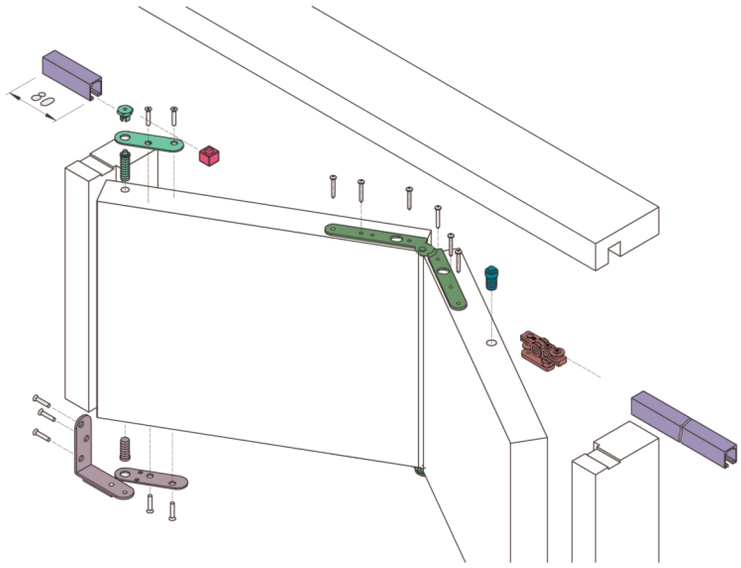

Sada kovania obsahuje:
- 2ks záves spodný a horný
- 1ks záves spodný
- 1ks záves horný
- 1ks doraz do koľajnice
- 1ks doraz do dverí
- 1ks koľajnica hliník 1m

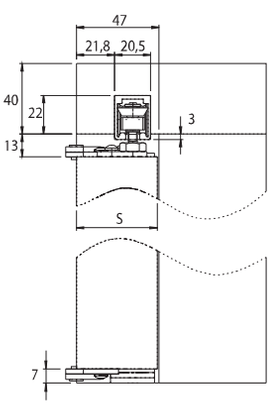

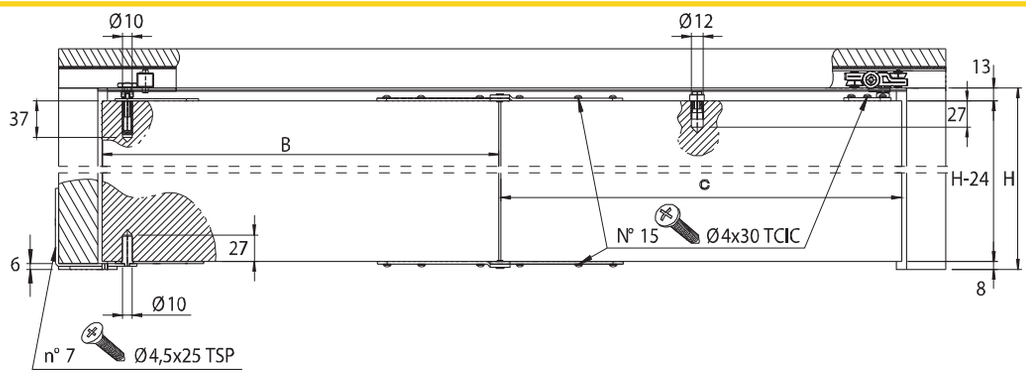

C = L - (D+B+6)

S	35	40	46
D	4	4,5	5

L	623	723	823	923	1023
A	278	328	378	428	478
B	304	354	404	454	504

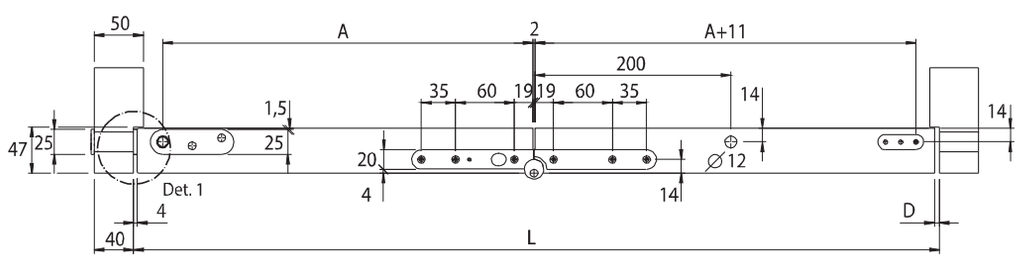

C = L - (D+B+6)

S	35	40	46
D	6	6	7

L	623	723	823	923	1023
A	178	211	244	277	310
B	204	237	270	303	336

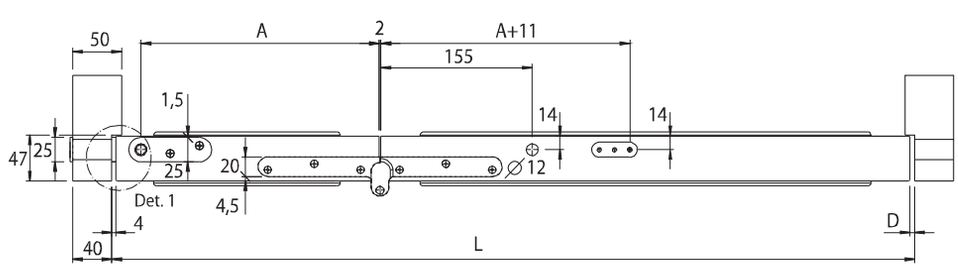

KOVANIE PRE INTERIÉROVÉ DVERE S TĽMENÍM - 0500

MAX: 80kg / 1 dvere

obj. číslo	špecifikácia
18240	sada kovania 50kg
18241	sada kovania 80kg
1832	koľajnica 2M
1833	koľajnica 3M
1839	upínací element

Sada kovania obsahuje:
- 1 ks horné koliesko
- 2 ks upínacia platnička
- 1 ABS piest s kolieskom
- 1 ks aktivátor piestu
- 1 ks mechanický doraz
- 1 ks spodné vedenie

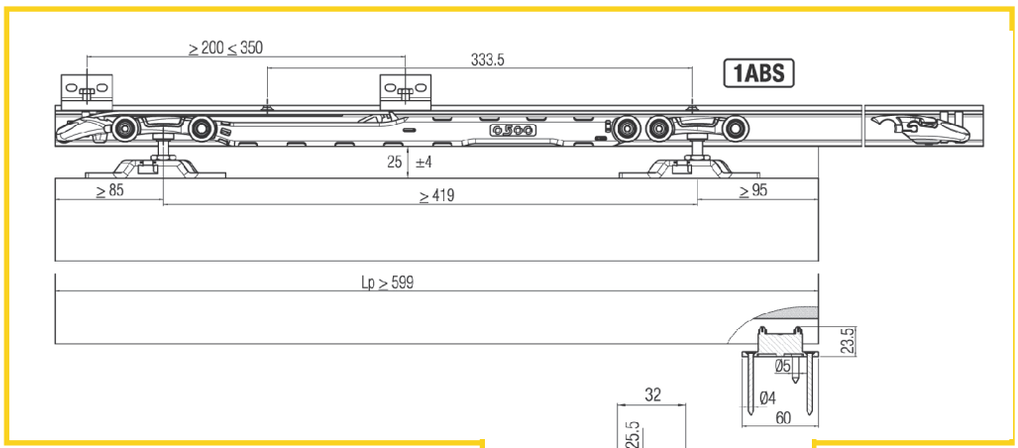

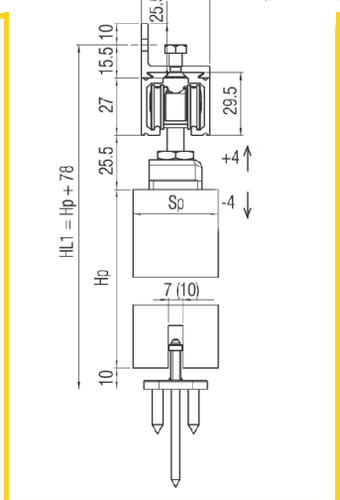

Horné koliesko do 80kg

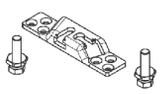
Upínacia platnička

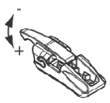
Doraz

Koľajnica Al do 80kg

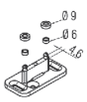

Spodný vodiaci elemet

Aktivátor piestu

ABS piest

KOVANIE PRE SKLENENÉ DVERE 1760

obj. číslo	špecifikácia
1885	sada kovania
1886	sada kovania s tĺmením
1832	koľajnica 2M
1833	koľajnica 3M
1839	upínací element

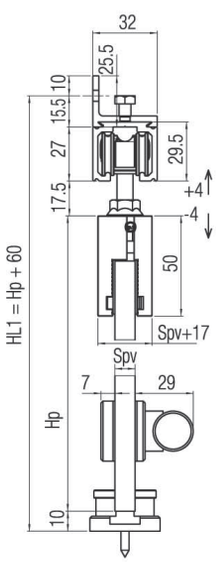

1885 - kovanie na sklenené dvere - mechanický doraz

Max. váha dverí - 80 kg

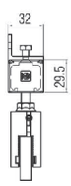

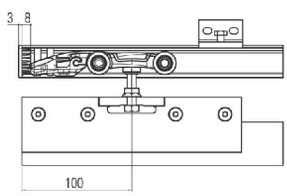

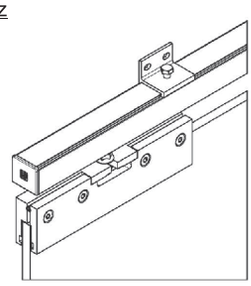

1886 - kovanie na sklenené dvere s tĺmením

Max. váha dverí - 80 kg

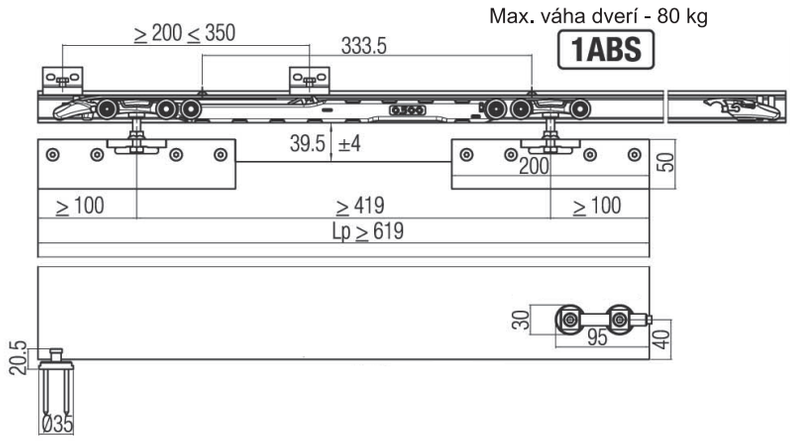

KOVANIE PRE INTERIÉROVÉ DVERE - 0500

MAX: 120kg / 1 dvere

obj. číslo	špecifikácia
1830	sada kovania 50 kg
1831	sada kovania 80/120 kg
1832	profil 2M - 50/80 kg
1833	profil 3M - 50/80 kg
1835	profil 2M - 120 kg
1836	profil 3M - 120 kg
1839	upínací element - 80 kg
1839-1	upínaci element - 120 kg

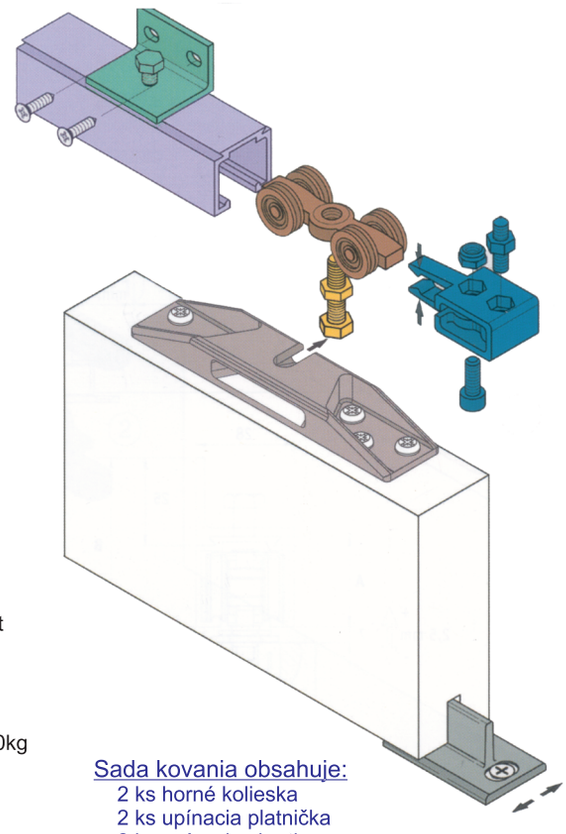

Horné kolieskо do 80kg

Horné kolieskо do 120kg

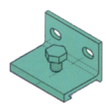
Upínací elemet

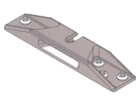
Upínacia platnička

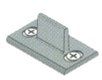
Spodný vodiaci elemet

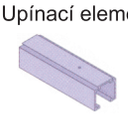
Koľajnica Al do 80kg

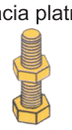
Upínacia skrutka

Doraz

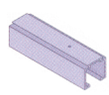
Koľajnica Al do 120kg

Sada kovania obsahuje:
- 2 ks horné kolieska
- 2 ks upínacia platnička
- 2 ks upínacia skrutka
- 2 ks doraz
- 1 ks spodný vodiaci element

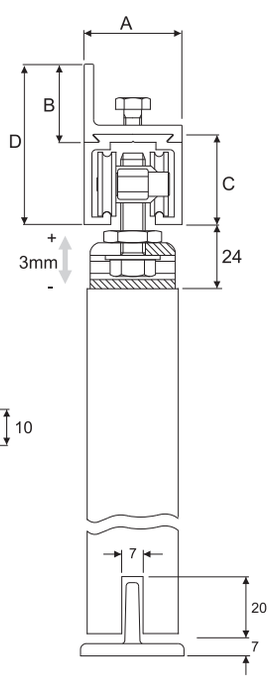

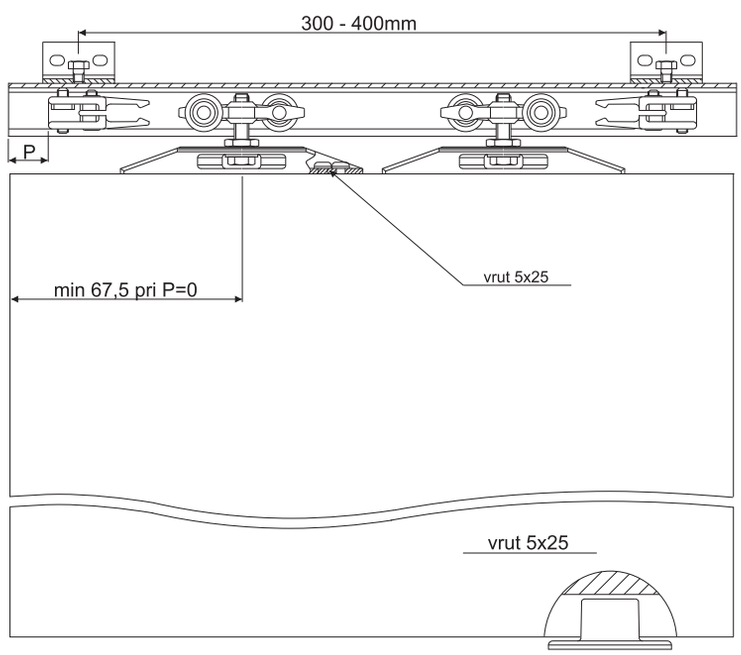

Upínací elemet

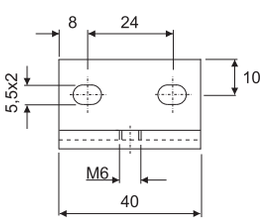

SYSTÉM	A	B	C	D
0500/50	32	25,5	29,5	52,5
0500/120	33	28	32	56

Príklad vyskladania na požadovanú nosnosť:

sada na 50 kg dvere - 1830 + 1832
sada na 80 kg dvere - 1831 + 1832
sada na 120 kg dvere - 1831 + 1835

KOVANIE PRE INTERIÉROVÉ DVERE SYNCHRÓNNE - 0550

MAX: 120kg / 1 dvere

obj. číslo	špecifikácia
1825	sada kovania 50 kg
1826	sada kovania 80/120 kg
1832	profil 2M - 50/80 kg
1833	profil 3M - 50/80 kg
1835	profil 2M - 120 kg
1836	profil 3M - 120 kg
1839	upínací element - 80 kg
1839-1	upínaci element - 120 kg

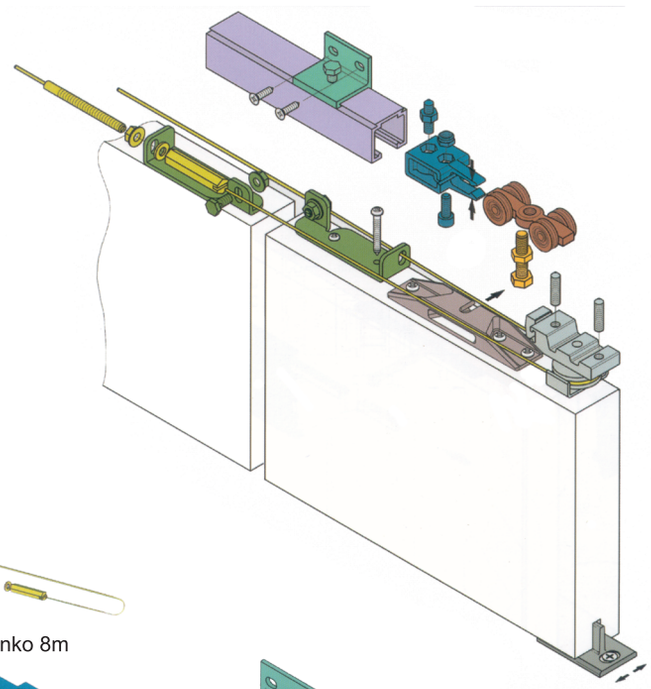

Horné koliesko do 80kg

Horné koliesko do 120kg

Lanko 8m

Upínacia platnička

Koliesko pre lanko

Doraz

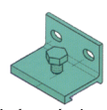
Upínací elemet

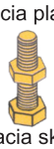
Upínacia skrutka

Upínak lanka

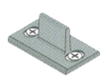
Spodný vodiaci elemet

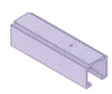
Koľajnica Al

Sada kovania obsahuje:
- 4 ks horné kolieska
- 4 ks upínacia platnička
- 4 ks upínacia skrutka
- 1 ks koliesko pre lanko
- 1 ks upínak lanka
- 1 ks lanko 8m
- 2 ks doraz
- 2 ks spodný vodiaci element
- spojovací materiál

SYSTÉM	A	B	C	D
0500/50	32	25,5	29,5	52,5
0500/120	33	28	32	56

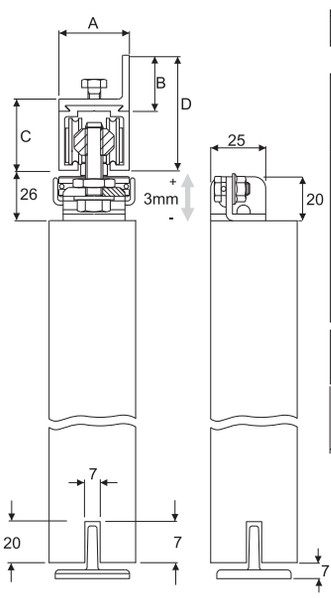

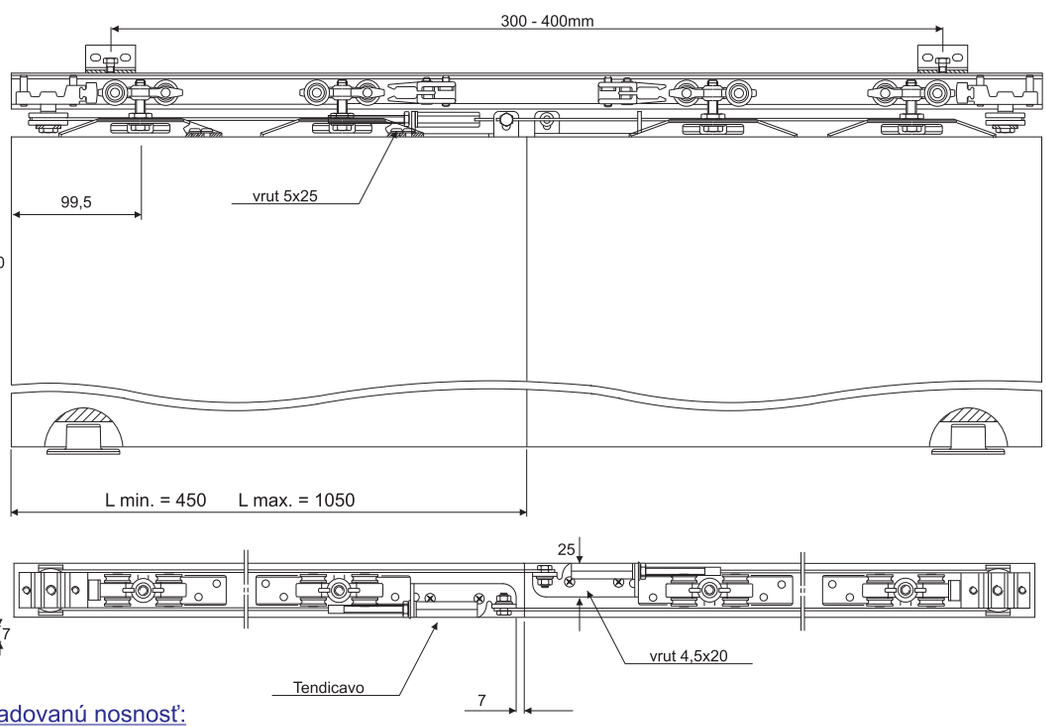

Príklad vyskladania na požadovanú nosnosť:

sada na 50 kg dvere - 1825 + 1832
sada na 80 kg dvere - 1826 + 1832
sada na 120 kg dvere - 1826 + 1835

SADA PRE VYROVNÁVANIE DVERÍ

obj. číslo
58269

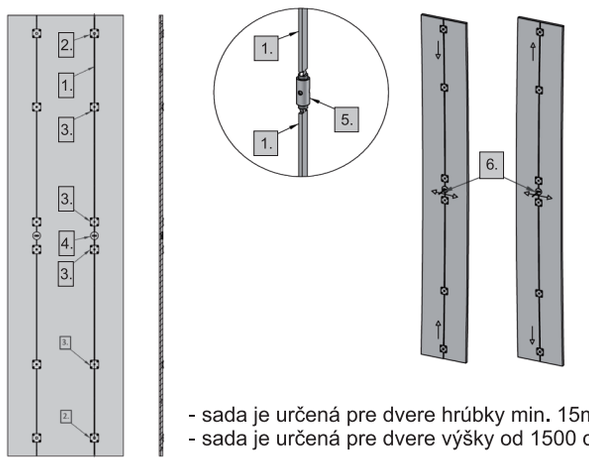

- sada je určená pre dvere hrúbky min. 15mm
- sada je určená pre dvere výšky od 1500 do 2700mm

VYROVNÁVACIA SADA OBSAHUJE

Sada obsahuje montážné vruty - 24ks

PRÍPRAVA SŤAHOVACEJ LIŠTY

A. Pre dvere o výške 1500-1900mm : skrátiť 350mm
B. Pre dvere o výške 1900-2300mm : skrátiť 190mm
C. Pre dvere o výške 2300-2700mm : nie je potrebné skracovať
D. Frézovanie otvorov pre naťahovacie platničky a pre krytku

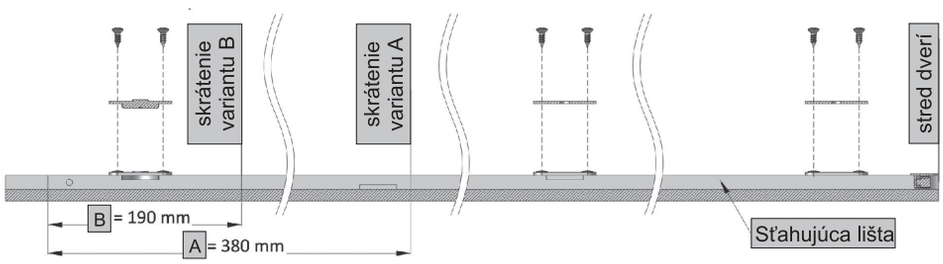

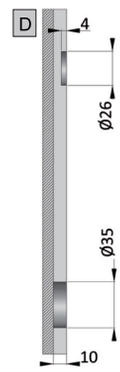

ZÁMOK PRE POSÚVNE DVERE

obj. číslo
58395-8

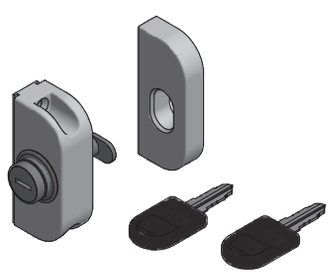

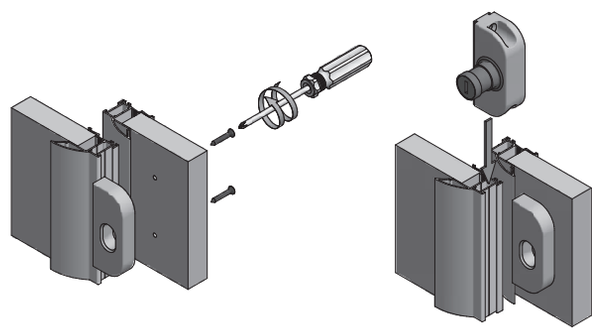

Zámok je možné použiť s profilami:

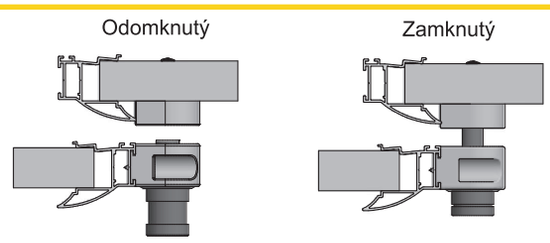

KOVANIE PRE ŠATNÍKOVE DVERE - OVERLINE +

obj. číslo	špecifikácia
58250	sada kovania
58255	spodná koľajnica 405cm
58256	horná koľajnica 405cm
58260	Tlmenie dverí do 25kg
58261	Tlmenie dverí do 40kg
58263	sada pre tlmenie

Max. váha dverí: 50 kg
Hrúbka dverí: 16-22mm

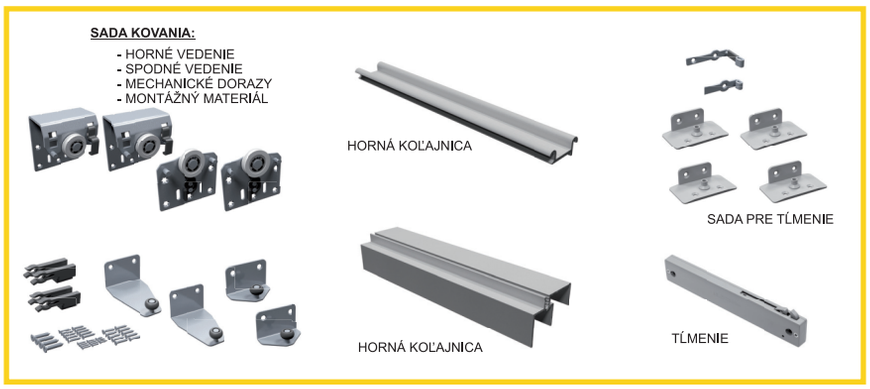

MONTÁŽ SPODNÉHO A HORNÉHO VEDENIA

A = 40 pre vložené dvere
A = 40 + Gp pre naložené dvere
Gp - hrúbka materiálu pre korpus skrine

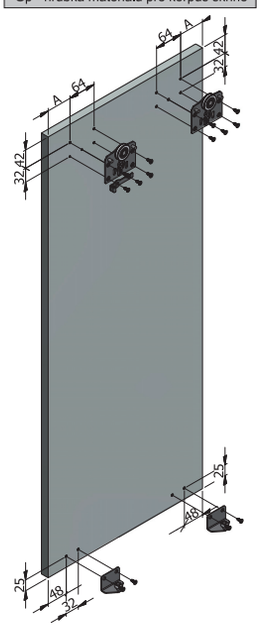

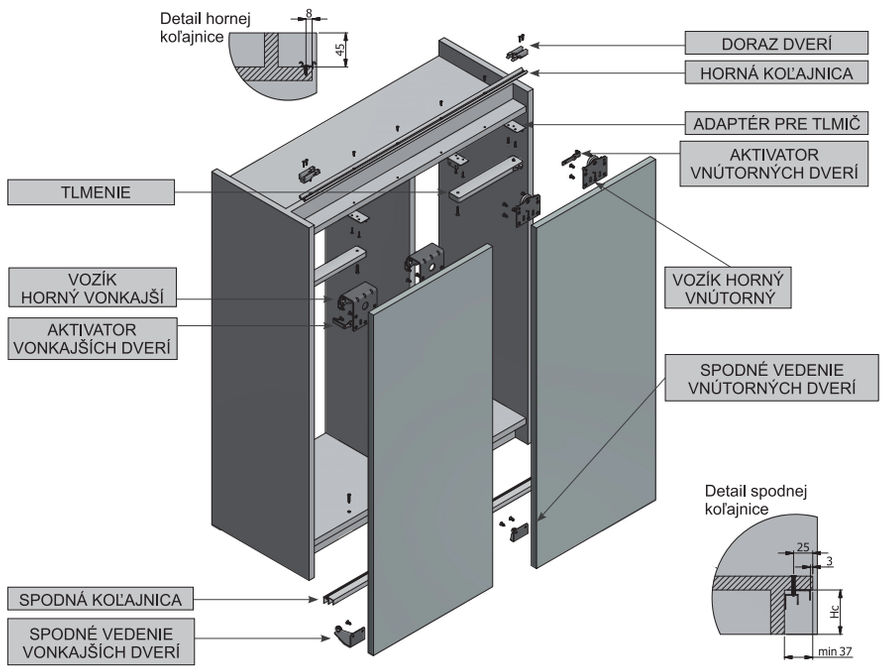

MONTÁŽ TLMIČA

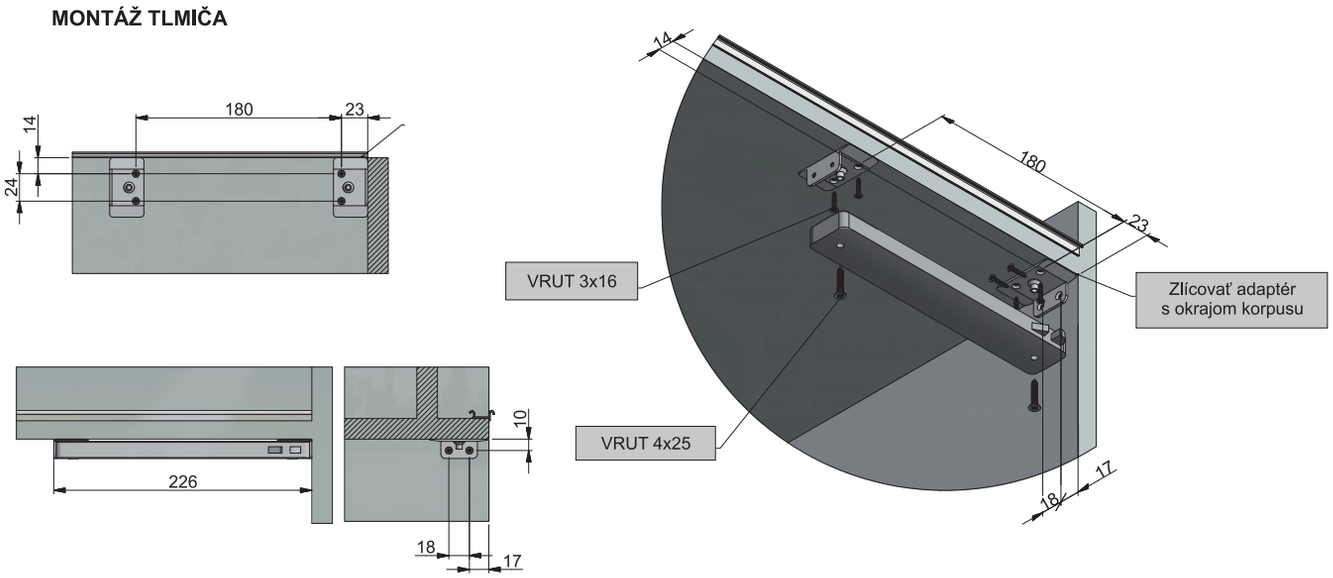

PROFIL PRE ŠATNÍKOVÉ DVERE - COLLINS CN

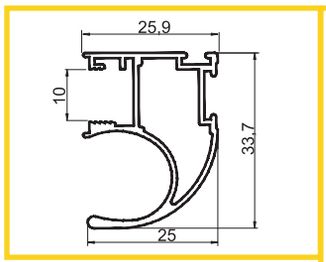

obj. číslo	úprava	dĺžka
58450	strieborná	2,80 M
58450-1	strieborná	5,40 M
58459	šampaň	2,80 M

obj. číslo	špecifikácia
5855	koliesko spodné
5855-8	koliesko horné
5866-6	štetina dorazová nasúvacia
5866-7	štetina prechodová nasúvacia

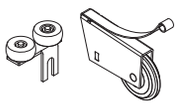

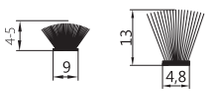

5866-6 5866-7

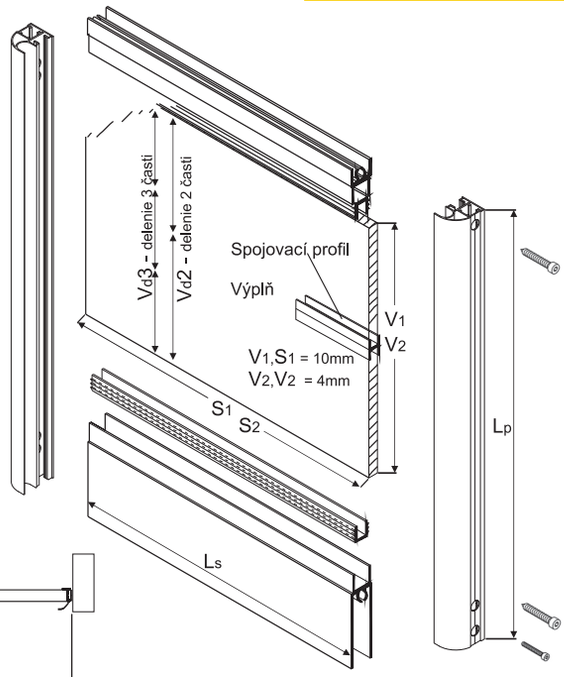

Výpočet rozmerov dverí a výplne pre profil COLLINS

S_d	=	(S_v + 2 x P_d) : 3
L_p	=	svetla výška - 35mm
L_s	=	S_d - 48mm
V_1	=	L_p - 60mm
V_2	=	L_p - 62mm
S_1	=	S_d - 32mm
S_2	=	S_d - 35mm
V_d2	=	(L_p - 61) : 2
V_d3	=	(L_p - 62) : 3

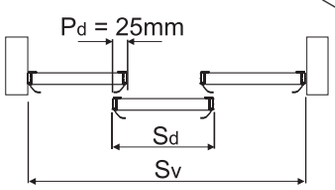

PROFIL PRE ŠATNÍKOVÉ DVERE - DALLAS CN

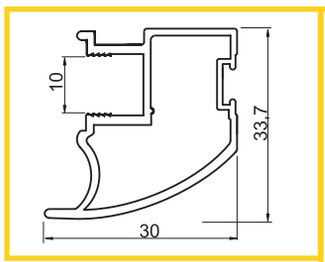

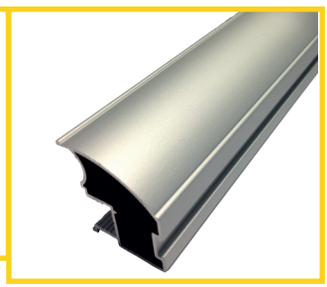

obj. číslo	úprava	dĺžka
58457	strieborná	2,80 M
58458	šampaň	2,80 M

obj. číslo	špecifikácia
5855	koliesko spodné
5855-8	koliesko horné
5866-6	štetina dorazová nasúvacia
5866-2	štetina prechodová lepiaca

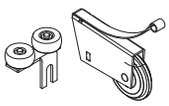

5866-6 5866-2

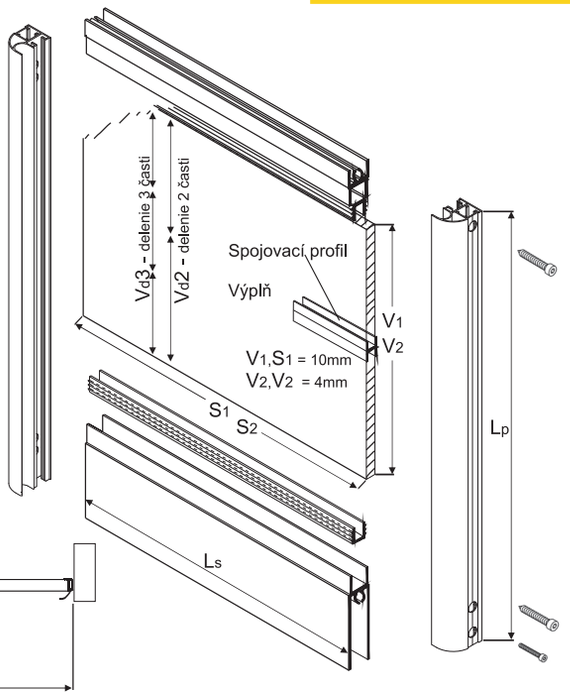

Výpočet rozmerov dverí a výplne pre profil DALLAS

S_d	=	(S_v + 2 x P_d) : 3
L_p	=	svetla výška - 35mm
L_s	=	S_d - 48mm
V_1	=	L_p - 60mm
V_2	=	L_p - 62mm
S_1	=	S_d - 32mm
S_2	=	S_d - 35mm
V_d2	=	(L_p - 61) : 2
V_d3	=	(L_p - 62) : 3

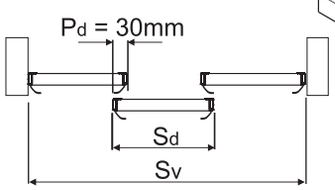

PROFIL PRE ŠATNÍKOVÉ DVERE - KVADRAT CN

obj. číslo	úprava	dĺžka
58451	strieborná	2,80 M
58451-1	šampaň	2,80 M

obj. číslo	špecifikácia
5855	koliesko spodné
5855-6	koliesko horné
5866-6	štetina dorazová nasúvacia
5866-2	štetina prechodová lepiaca

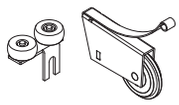

5866-6

5866-2

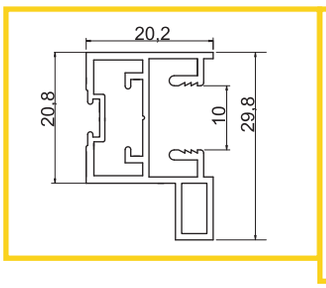

Výpočet rozmerov dverí a výplne pre profil KVADRAT

S_d	=	(S_v + 2 x P_d) : 3
L_p	=	svetla výška - 35mm
L_s	=	S_d - 38mm
V_1	=	L_p - 60mm
V_2	=	L_p - 62mm
S_1	=	S_d - 20mm
S_2	=	S_d - 17mm
V_{d2}	=	(L_p - 61) : 2
V_{d3}	=	(L_p - 62) : 3

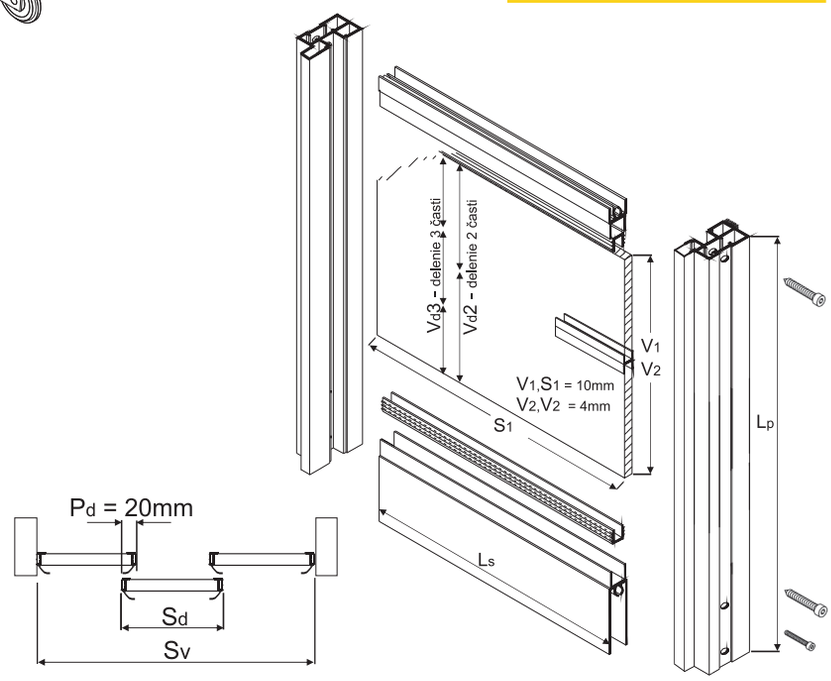

PROFIL PRE ŠATNÍKOVÉ DVERE - KVADRAT PLUS CN

obj. číslo	úprava	dĺžka
58452	strieborná	2,80 M
58452-1	šampaň	2,80 M

obj. číslo	špecifikácia
5855	koliesko spodné
5855-5	koliesko horné
5866-6	štetina dorazová nasúvacia

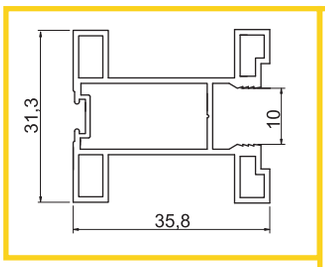

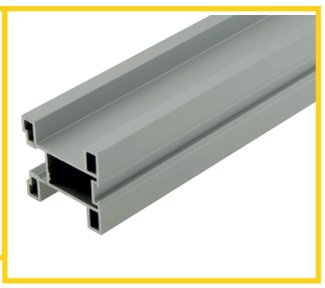

5866-6

Výpočet rozmerov dverí a výplne pre profil KVARDAT PLUS

S_d	=	(S_v + 2 x P_d) : 3
L_p	=	svetla výška - 35mm
L_s	=	S_d - 68mm
V_1	=	L_p - 60mm
V_2	=	L_p - 64mm
S_1	=	S_d - 50mm
S_2	=	S_d - 47mm
V_{d2}	=	(L_p - 61) : 2
V_{d3}	=	(L_p - 62) : 3

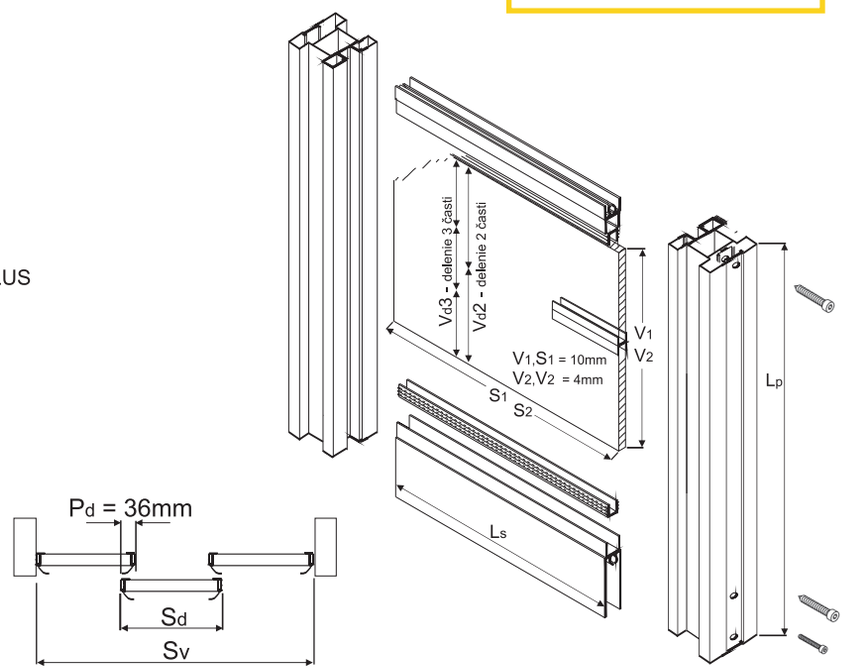

PROFIL PRE ŠATNÍKOVÉ DVERE - OTTAWA CN

obj. číslo	úprava	dĺžka
58454	strieborná	2,80 M
58458	šampaň	2,80 M

obj. číslo	špecifikácia
5855	koliesko spodné
5855-5	koliesko horné
5866-6	štetina dorazová nasúvacia
5866-2	štetina prechodová lepiaca

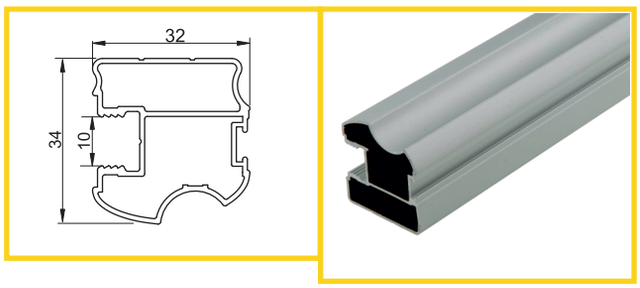

5866-6 5866-2

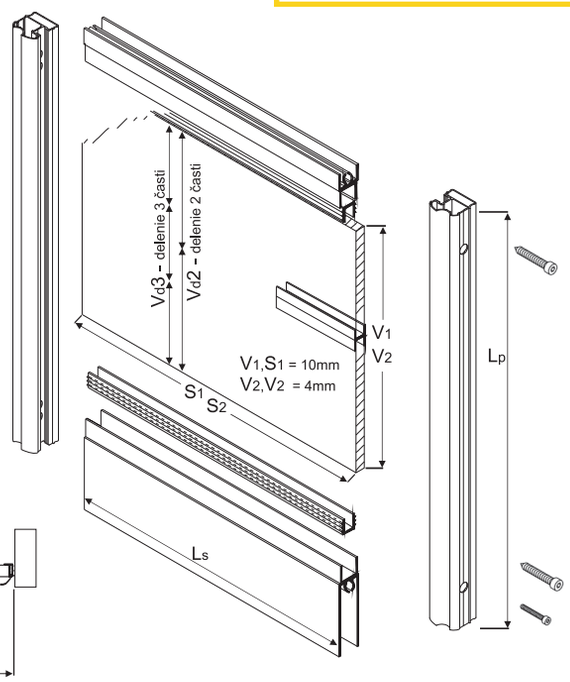

S_d	=	(Sv + 2 x Pd) : 3
L_p	=	svetla výška - 35mm
L_s	=	Sd - 60mm
V_1	=	Lp - 60mm
V_2	=	Lp - 62mm
S_1	=	Sd - 44mm
S_2	=	Sd - 41mm
V_{d2}	=	(Lp - 61) : 2
V_{d3}	=	(Lp - 62) : 3

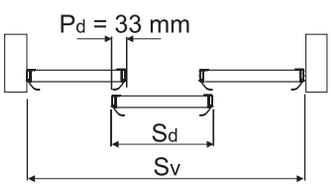

PROFIL PRE ŠATNÍKOVÉ DVERE - NOVO

obj. číslo	úprava	dĺžka
58449	strieborná	2,70 M
58448	šampaň	2,70 M
58447	biely	2,70 M

obj. číslo	špecifikácia
5855	koliesko spodné
5855-6	koliesko horné
58385	štetina nasúvacia dorazová
5866-2	štetina prechodová lepiaca

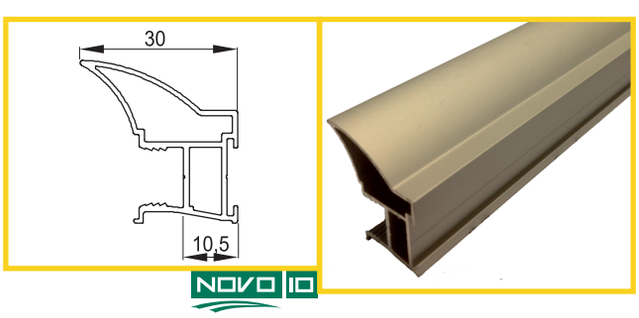

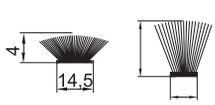

58385 5866-2

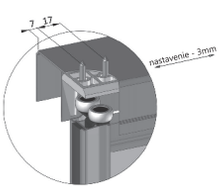

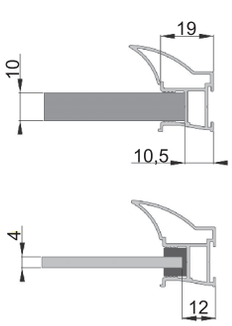

MONTÁŽNÉ OTVORY

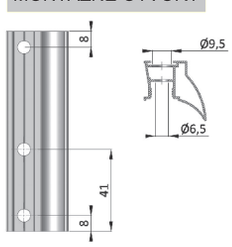

S_d	- šírka dverí	=	(Sv + 2 x Pd) : 3
L_p	- výška dverí	=	svetla výška - 35mm
L_s	- dĺžka spojovačky	=	Sd - 38mm
V_1	- výška výplne (DTD)	=	Lp - 60mm
V_2	- výška výplne (sklo)	=	Lp - 62mm
S_1	- šírka výplne (DTD)	=	Sd - 21mm
S_2	- šírka výplne (sklo)	=	Sd - 24mm

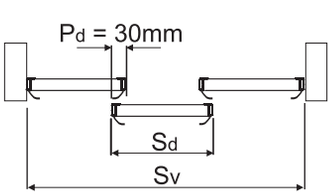

* **Výška výplne delených dverí :** výpočet rovnako ako pri profile COLLINS

PROFIL PRE ŠATNÍKOVÉ DVERE - FALDA

obj. číslo	úprava	dĺžka
58440	strieborná	2,70 M
58441	šampaň	2,70 M

obj. číslo	špecifikácia
5855	koliesko spodné
5855-5	koliesko horné
58385	štetina nasúvacia dorazová

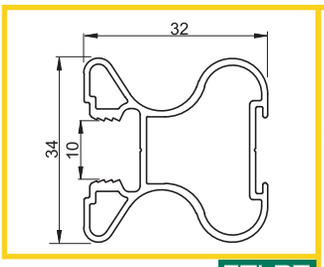

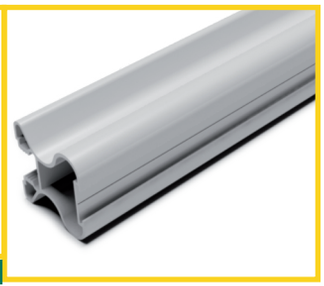

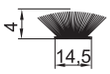

58385

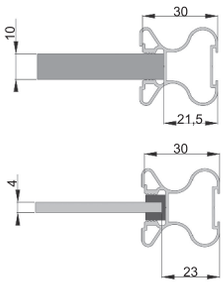

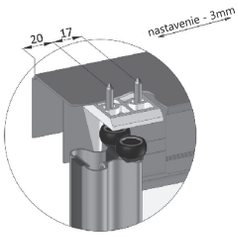

S_d - šírka dverí	=	(Sv + 2 x Pd) : 3
L_p - výška dverí	=	svetla výška - 35mm
L_s - dĺžka spojovačky	=	Sd - 60mm
V_1 - výška výplne (DTD)	=	Lp - 60mm
V_2 - výška výplne (sklo)	=	Lp - 62mm
S_1 - šírka výplne (DTD)	=	Sd - 43mm
S_2 - šírka výplne (sklo)	=	Sd - 46mm

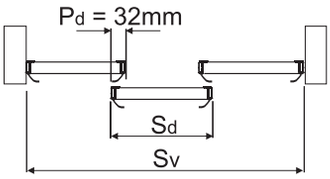

* **Výška výplne delených dverí :** výpočet rovnako ako pri profile COLLINS

PROFIL PRE ŠATNÍKOVÉ DVERE - ARCO

obj. číslo	úprava	dĺžka
58442	strieborná	2,70 M
58443	šampaň	2,70 M

obj. číslo	špecifikácia
5855	koliesko spodné
5855-5	koliesko horné
58385	štetina nasúvacia dorazová

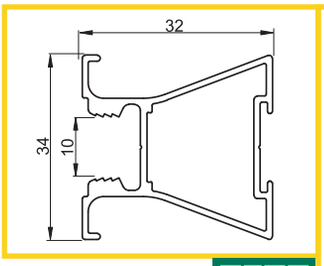

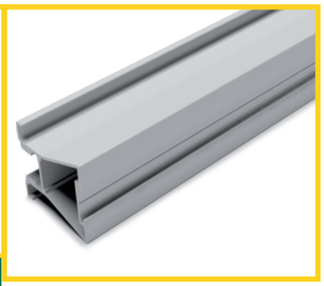

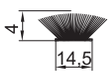

58385

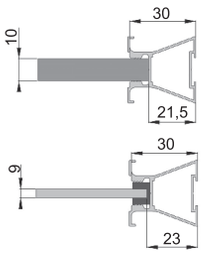

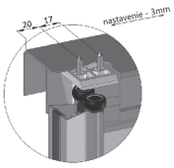

S_d - šírka dverí	=	(Sv + 2 x Pd) : 3
L_p - výška dverí	=	svetla výška - 35mm
L_s - dĺžka spojovačky	=	Sd - 38mm
V_1 - výška výplne (DTD)	=	Lp - 60mm
V_2 - výška výplne (sklo)	=	Lp - 62mm
S_1 - šírka výplne (DTD)	=	Sd - 43mm
S_2 - šírka výplne (sklo)	=	Sd - 46mm

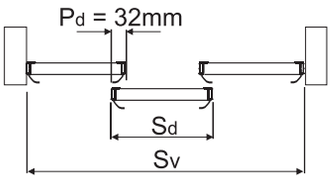

* **Výška výplne delených dverí :** výpočet rovnako ako pri profile COLLINS

SPOJOVACÍ SPODNÝ PROFIL

obj. číslo	dĺžky profilov	úprava
5840-9	2.0M, 3.0M, 4.0M, 6.0M	strieborná
5840-1	2.0M, 3.0M, 4.0M, 6.0M	šampaň

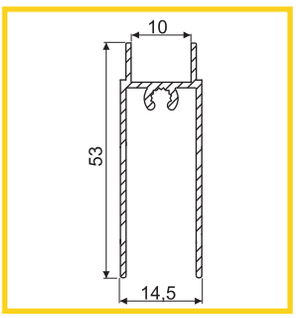

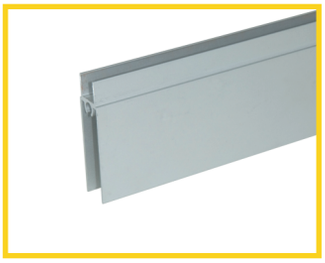

SPOJOVACÍ HORNÝ PROFIL

obj. číslo	dĺžky profilov	úprava
5841-9	2.0M, 3.0M, 4.0M, 6.0M	strieborná
5841-1	2.0M, 3.0M, 4.0M, 6.0M	šampaň

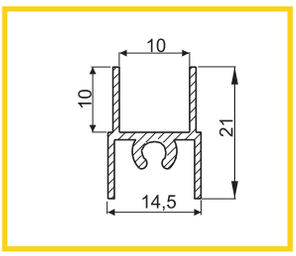

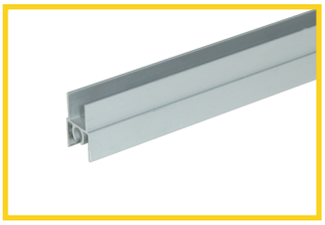

SPOJOVACÍ DELIACI PROFIL

obj. číslo	dĺžky profilov	úprava
5842-9	2.0M, 3.0M, 4.0M, 6.0M	strieborná
5842-1	2.0M, 3.0M, 4.0M, 6.0M	šampaň

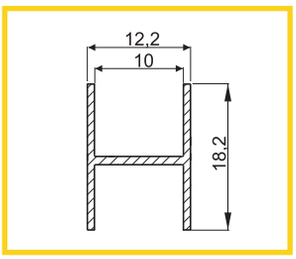

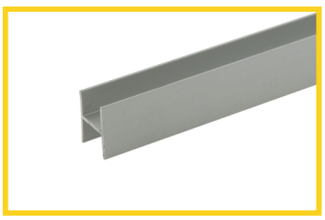

SPODNÁ DVOJKOĽAJNICA

obj. číslo	dĺžky profilov	úprava
5846-9	2.0M, 3.0M, 4.0M, 6.0M	strieborná
5846-1	2.0M, 3.0M, 4.0M, 6.0M	šampaň

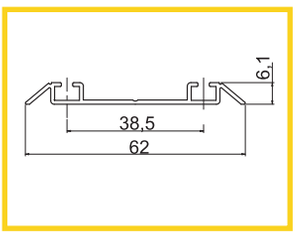

HORNÁ DVOJKOĽAJNICA

obj. číslo	dĺžky profilov	úprava
5847-9	2.0M, 3.0M, 4.0M, 6.0M	strieborná
5847-1	2.0M, 3.0M, 4.0M, 6.0M	šampaň

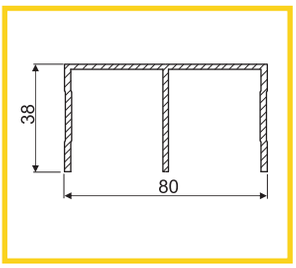

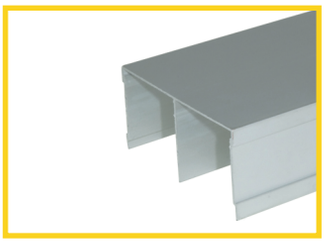

SPODNÁ JEDNOKOĽAJNICA

obj. číslo	dĺžky profilov	úprava
5848-9	2.8M, 3.0M, 5,8M	strieborná
5848-1	2.8M, 3.0M, 5,8M	šampaň

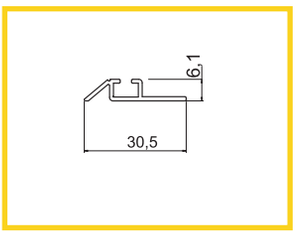

HORNÁ JEDNOKOĽAJNICA

obj. číslo	dĺžky profilov	úprava
5849-9	2.8M, 3.0M, 5,8M	strieborná
5849-1	2.8M, 3.0M, 5,8M	šampaň

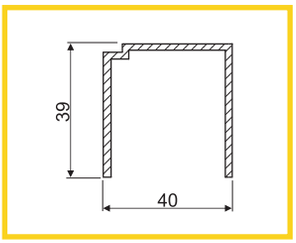

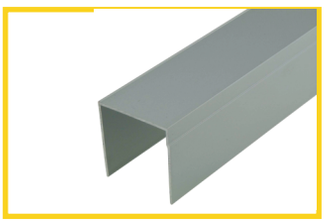

PROFIL PRE ŠATNÍKOVÉ DVERE - ERGO

obj. číslo	úprava	dĺžka
58330	strieborná	2,70 M
58331	šampaň	2,70 M

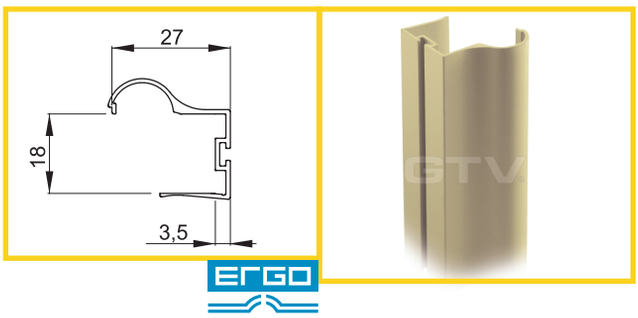

obj. číslo	špecifikácia
5855-7	koliesko 1 spodné + 1 horné
58386	štetina dorazová nasúvacia
5866-2	štetina prechodová lepiaca
5854-1	brzda do spodnej koľajnice
58388	brzda do hornej koľajnice

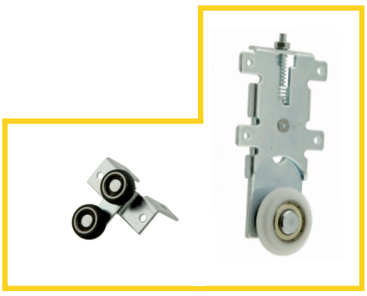

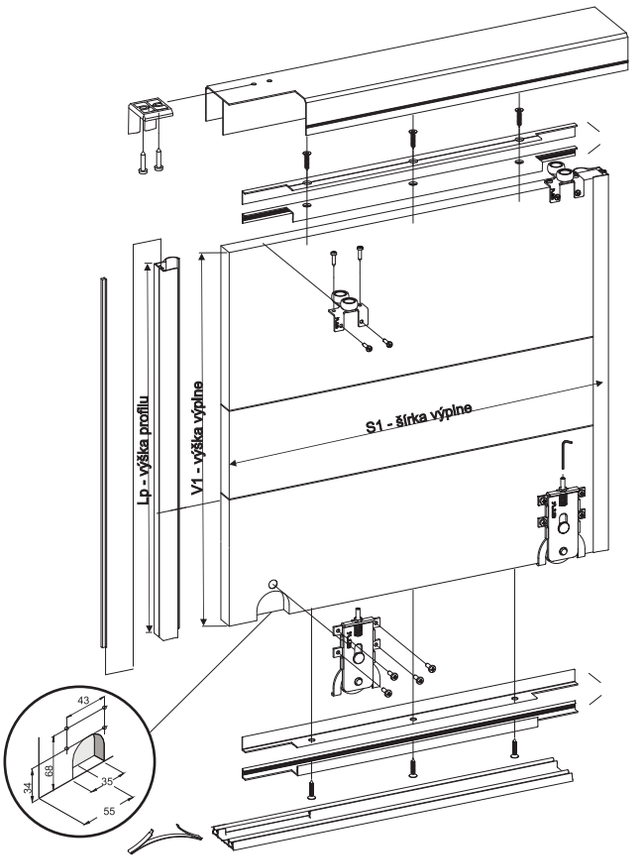

Výpočet rozmerov dverí a výplne pre profil ERGO

Sd	=	(Sv + 2 x Pd) : 3
Lp	=	svetla výška - 40mm
V1	=	Lp
S1	=	Sd - 7mm

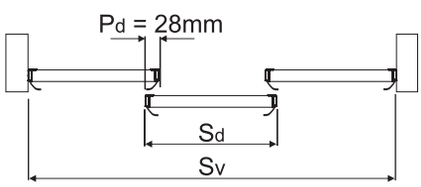

UKONČOVACÍ PROFIL „L“

obj. číslo	špecifikácia
58365	strieborná - 3M
58366	šampaň - 3M
58365-5	biely - 3M
58365-6	čierny - 3M

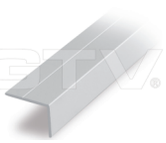

Pri použití ukončovacieho profilu „L“ : V1 - 3mm

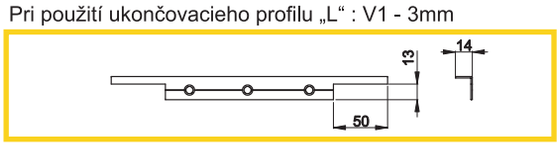

UKONČOVACÍ PROFIL „U“

obj. číslo	špecifikácia
58368	strieborná - 3M
58369	šampaň - 3M
58368-5	biely - 3M
58368-6	čierny - 3M

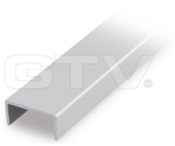

Pri použití ukončovacieho profilu „U“ : V1 - 3mm

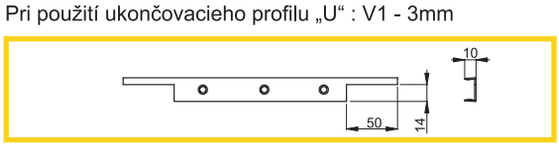

Dĺžka vodorovných profilov = Sd - 54mm

PREDEĽOVACÍ PROFIL „H“

obj. číslo	špecifikácia
58362	strieborná - 3M
58363	šampaň - 3M

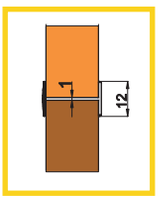

PREDEĽOVACÍ PROFIL „T“

obj. číslo	špecifikácia
58370	strieborná - 3M
58371	šampaň - 3M

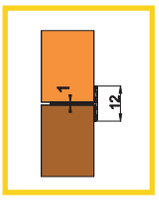

PROFIL PRE ŠATNÍKOVÉ DVERE - NOVO-S

obj. číslo	úprava	dĺžka
58333	strieborná	2,70 M
58334	šampaň	2,70 M
58334-1	biela	2,70 M
58334-2	čierna	2,70 M

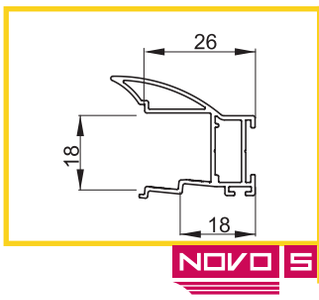

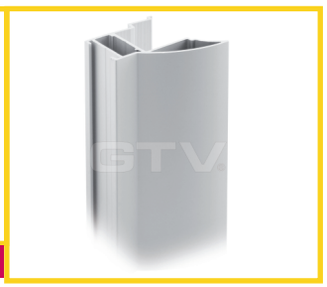

obj. číslo	špecifikácia
5855-7	Koliesko 1 spodné + 1 horné
58385	štetina dorazová nasúvacia
58387	štetina BIELA dorazová
58387-5	štetina ČIERNA dorazová
5866-7	štetina prechodová nasúvacia
5854-1	brzda do spodnej koľajnice
58388	brzda do horej koľajnice

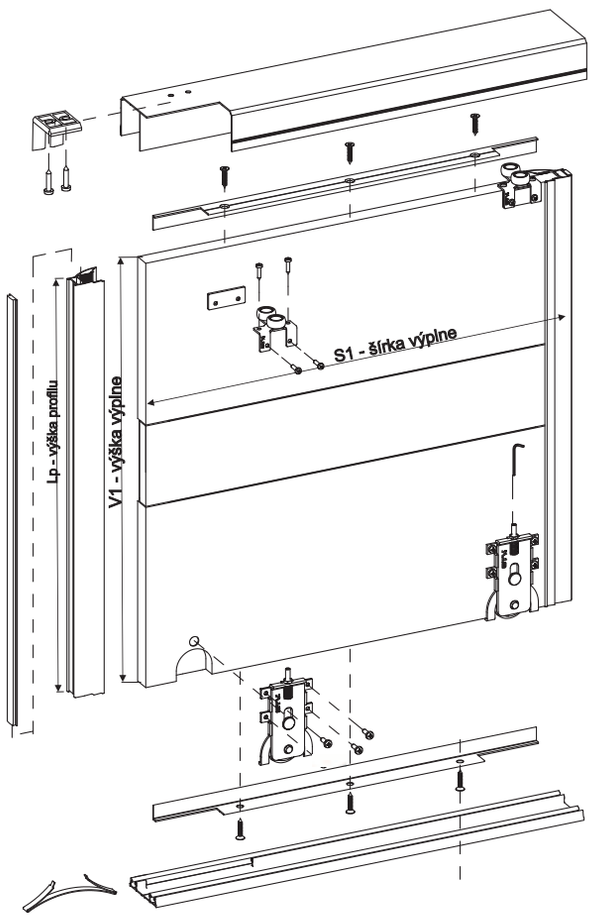

Výpočet rozmerov dverí a výplne pre profil NOVO

Sd	=	(Sv + 2 x Pd) : 3
Lp	=	svetla výška - 40mm
V1	=	Lp
S1	=	Sd - 36mm

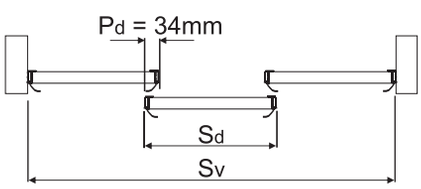

Horný pozicioner

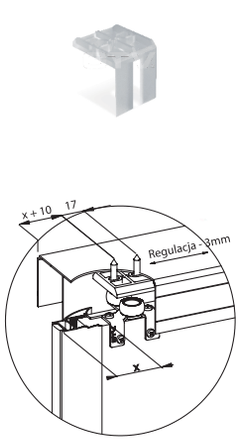

Alternatívne použitie kolieska

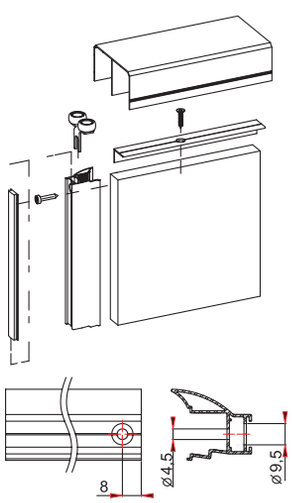

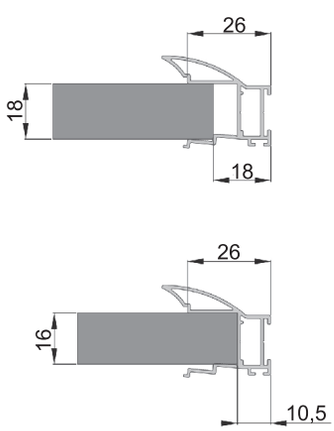

PROFIL PRE ŠATNÍKOVÉ DVERE - NOVO-S

obj. číslo	úprava	dĺžka
58333	strieborná	2,70 M
58334	šampaň	2,70 M
58334-1	biela	2,70 M
58334-2	čierna	2,70 M

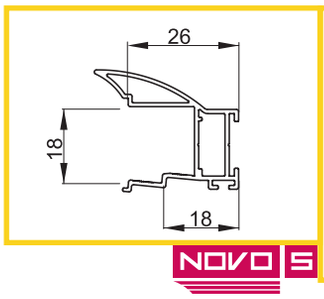

obj. číslo	špecifikácia
58393	koliesko spodné
5855-6	koliesko horné
58385	štetina dorazová nasúvacia
58389	štetina prechodová nasúvacia
58387	štet. BIELA dorazová nasúv.
58387-5	štet. ČIERNA dorazová
5854-1	brzda do spodnej koľajnice
58388	brzda do hornej koľajnice
58390	klín do bočného profilu
58391	klín do spojovacieho profilu

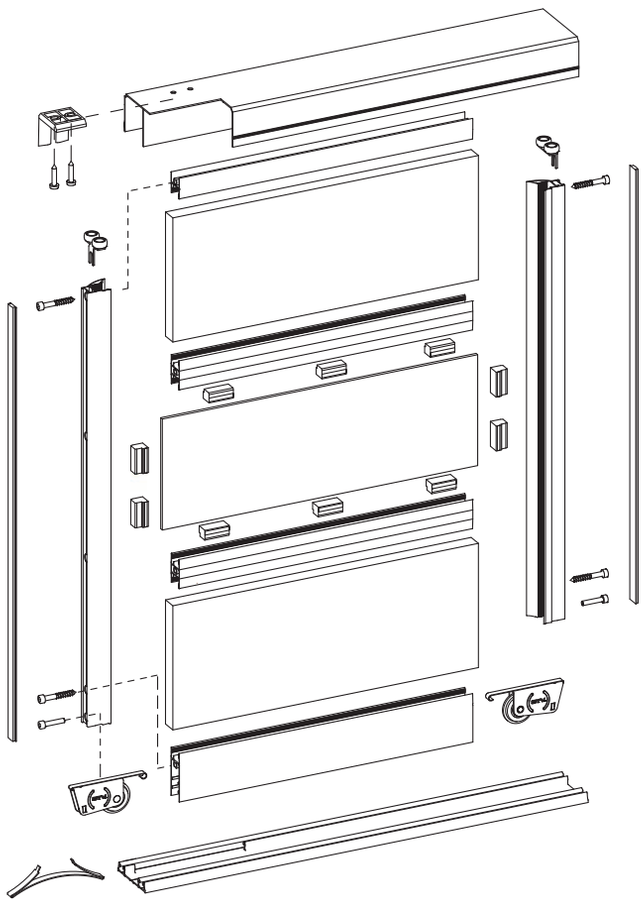

Výpočet rozmerov dverí a výplne pre profil NOVO

Šírka dverí	Sd	= (Sv + 2 x Pd) : 3
Výška dverí	Lp	= svetla výška - 40mm
Výška výplne		= Lp - 69mm
Výška výplne sklo		= Lp - 61mm
Šírka výplne		= Sd - 36mm
Šírka výplne sklo		= Sp - 24mm
Dĺžka „H“ profilu		= Sd - 52mm

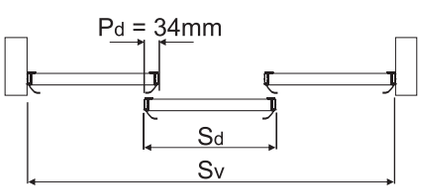

Vŕtanie do profilu

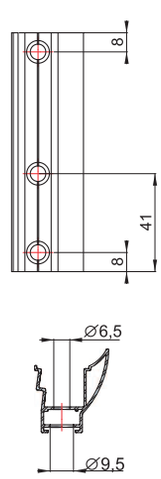

Horný pozicioner

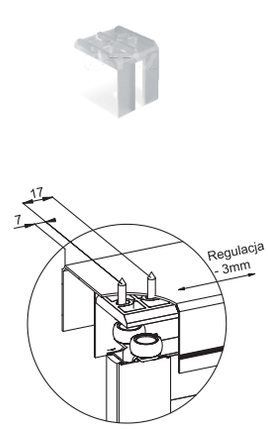

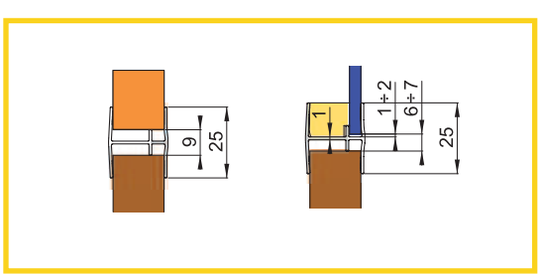

PROFIL PRE ŠATNÍKOVÉ DVERE - COTE

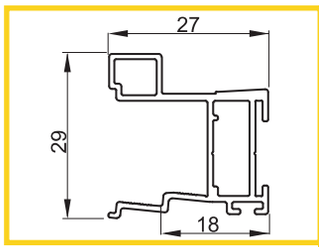

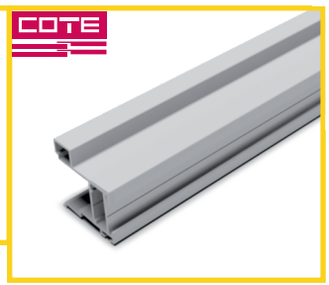

obj. číslo	úprava	dĺžka
58335-5	strieborná	2,70 M
58335-6	šampaň	2,70 M

Výpočet šírky dverí a výplne

Šírka dverí	Sd	= (Sv + 2 x Pd) : 3
Šírka výplne		= Sd - 36mm
Šírka výplne sklo		= Sd - 23mm
Dĺžka „H“ profilu		= Sd - 52mm

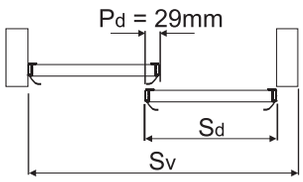

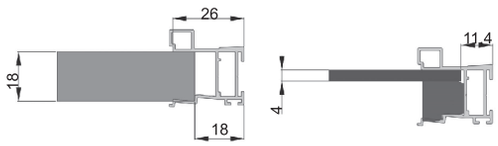

Výška dverí a výplne sa počíta rovnako ako pri profile NOVO-S

PROFIL PRE ŠATNÍKOVÉ DVERE - VISTA

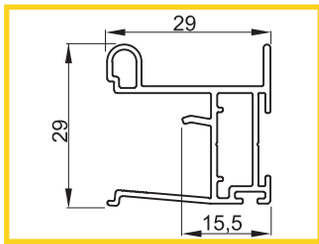

obj. číslo	úprava	dĺžka
58335-1	strieborná	2,70 M
58335-2	šampaň	2,70 M

Šírka dverí	Sd	= (Sv + 2 x Pd) : 3
Šírka výplne		= Sd - 31mm
Šírka výplne sklo		= Sd - 23mm
Dĺžka „H“ profilu		= Sd - 55mm

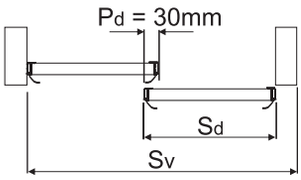

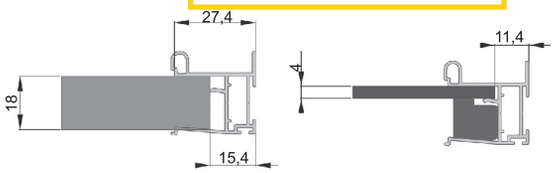

PROFIL PRE ŠATNÍKOVÉ DVERE - NERO

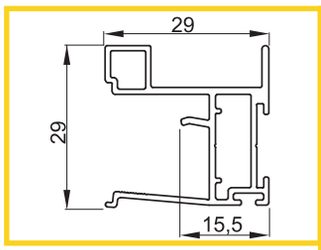

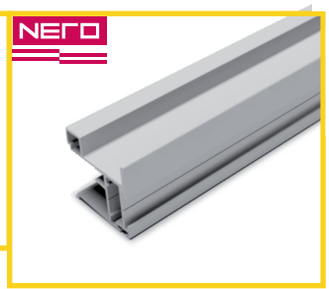

obj. číslo	úprava	dĺžka
58336-5	strieborná	2,70 M
58336-6	šampaň	2,70 M
58336-8	biela	2,70 M
58336-9	čierna	2,70 M

Šírka dverí	Sd	= (Sv + 2 x Pd) : 3
Šírka výplne		= Sd - 31mm
Šírka výplne sklo		= Sd - 23mm
Dĺžka „H“ profilu		= Sd - 55mm

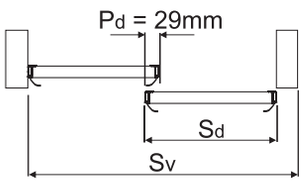

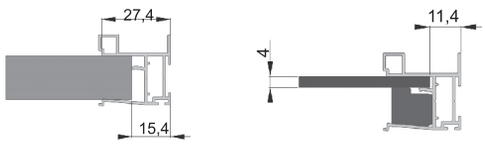

PROFIL PRE ŠATNÍKOVÉ DVERE - CARO

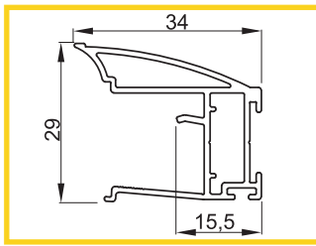

obj. číslo	úprava	dĺžka
58336-1	strieborná	2,70 M
58336-2	šampaň	2,70 M

Šírka dverí	Sd	= (Sv + 2 x Pd) : 3
Šírka výplne		= Sd - 31mm
Šírka výplne sklo		= Sd - 23mm
Dĺžka „H“ profilu		= Sd - 55mm

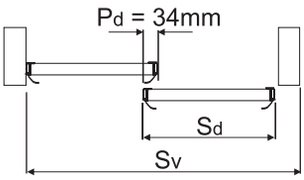

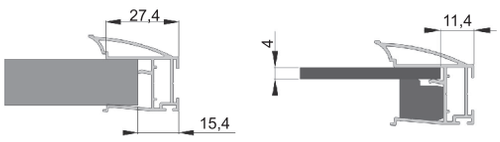

SPOJOVACIE VODOROVNÉ PROFILY

SPODNÝ

obj. číslo	úprava	dĺžka
58340	strieborná	2,35 M
58342	strieborná	3,00 M
58341	strieborná	4,05 M
58345	šampaň	2,35 M
58346	šampaň	4,05 M
58341-5	biely	3,00 M
58341-7	čierny	3,00 M

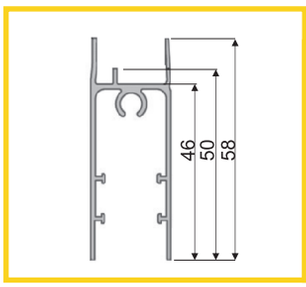

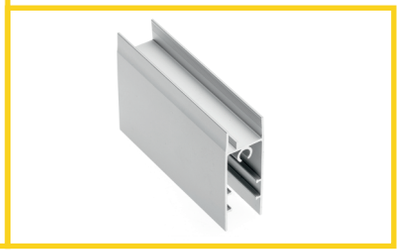

HORNÝ

obj. číslo	úprava	dĺžka
58350	strieborná	2,35 M
58352	strieborná	3,00 M
58351	strieborná	4,05 M
58355	šampaň	2,35 M
58356	šampaň	4,05 M
58351-5	biela	3,00 M
58351-7	čierna	3,00 M

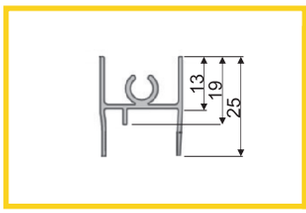

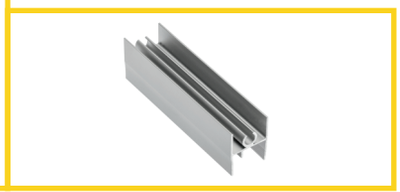

PREDEĽOVACÍ

obj. číslo	úprava	dĺžka
58360	strieborná	3,00 M
58361	šampaň	3,00 M
58361-5	biela	3,00 M
58361-7	čierna	3,00 M

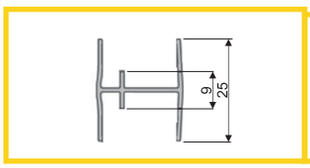

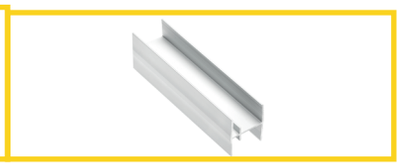

KOĽAJNICE

SPODNA KOĽAJNICA „EVO“

obj. číslo	úprava	dĺžka
58370	strieborná	2,00 M
58371	strieborná	3,00 M
58372	strieborná	4,00 M
58373	strieborná	6,00 M

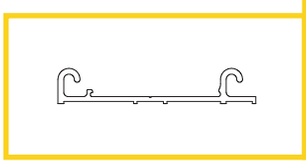

SPODNA KOĽAJNICA „PRO“

obj. číslo	špecifikácia	dĺžka
58373-7	strieborná	2,00 M
58373-8	strieborná	3,00 M
58373-9	strieborná	4,00 M
58373-10	strieborná	6,00 M
58371-3	biela	3,00 M
58371-4	biela	4,05 M
58371-7	čierna	3,00 M
58371-8	čierna	4,05 M

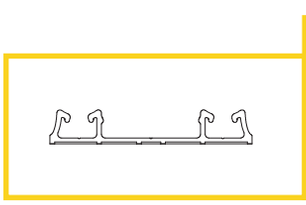

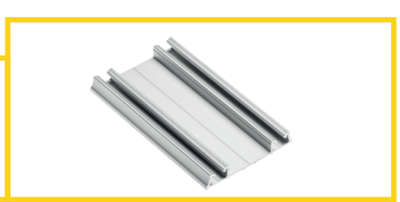

HORNÁ KOĽAJNICA EVO

obj. číslo	úprava	dĺžka
58378	strieborná	2,00 M
58379	strieborná	3,00 M
58380	strieborná	4,00 M
58381	strieborná	6,00 M
58379-5	biely	3,00 M
58379-6	biely	4,05 M
58379-7	čierny	3,00 M
58379-8	čierny	4,05 M

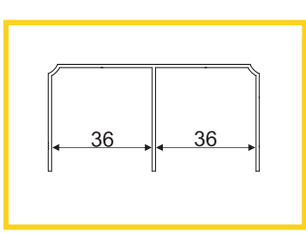

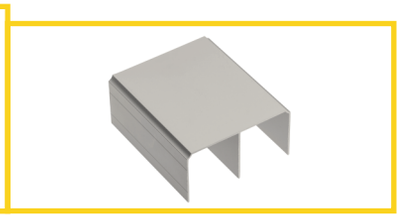

TLMENIE PRE ŠATNÍKOVE DVERE

obj. číslo	špecifikácia
58565	30 KG / pár
58566	50 KG / pár

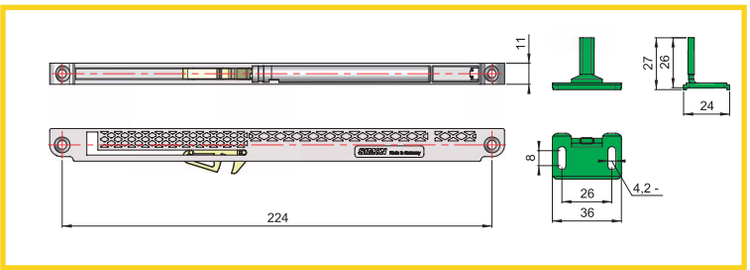

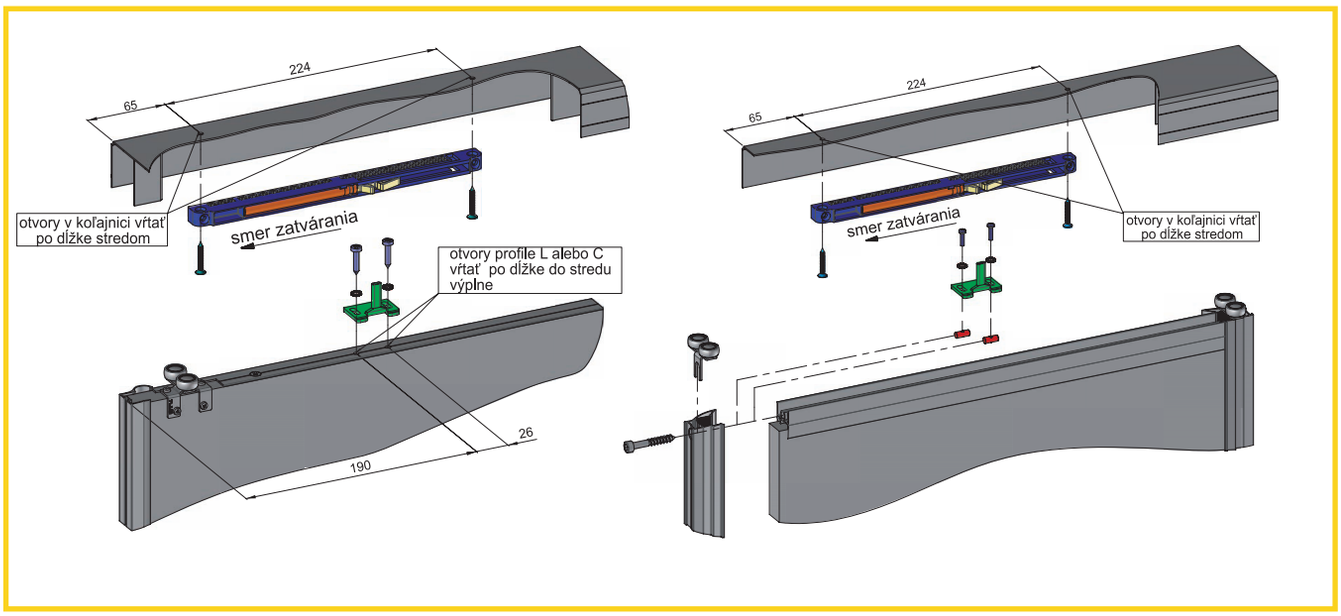

TLMENIE OBOJSTRANNÉ PRE ŠATNÍKOVE DVERE

obj. číslo	špecifikácia
58568	50 KG / pár
58568-1	Adaptér

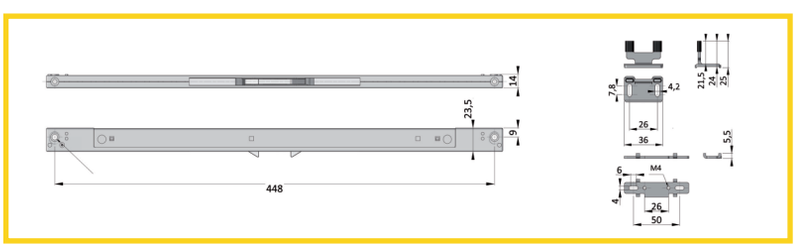

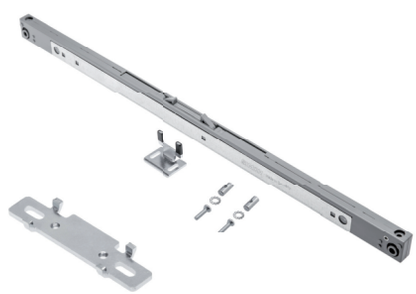

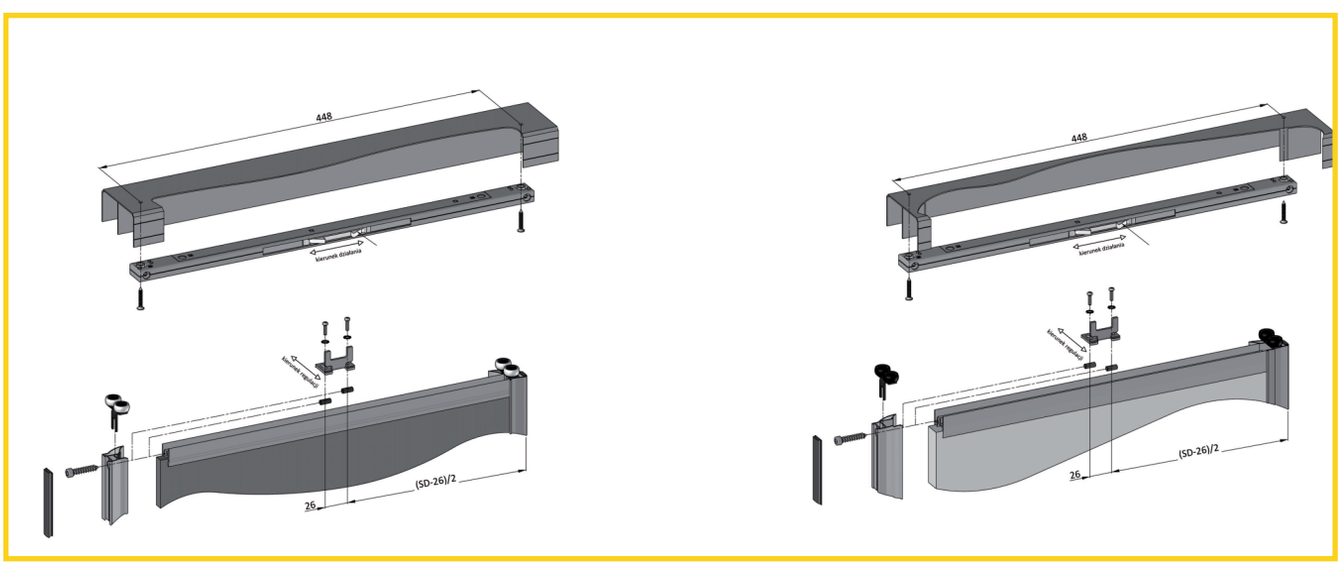

TLMENIE PRE ŠATNÍKOVÉ DVERE SEVROMATIC

obj. číslo	špecifikácia
58560	SV-25: 14 - 25kg pravé
58561	SV-25: 14 - 25kg ľavé
58562	SV-50: 25 - 50kg pravé
58563	SV-50: 25 - 50kg ľavé

POZOR !

Mechanizmus tlmiča je navrhnutý pre pravé alebo ľavé dvere
Označenie **L - ľavý, P- pravý** je na spodnej strane mechanizmu.

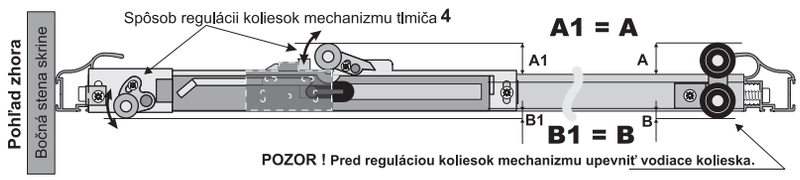

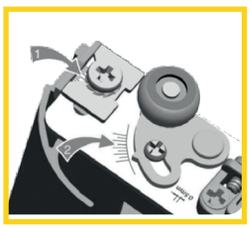

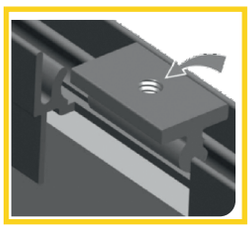

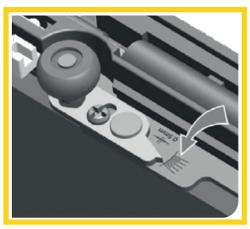

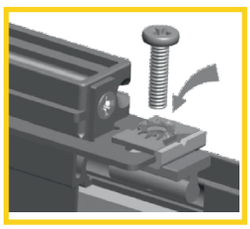

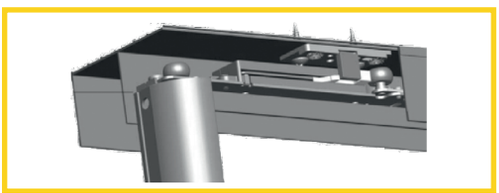

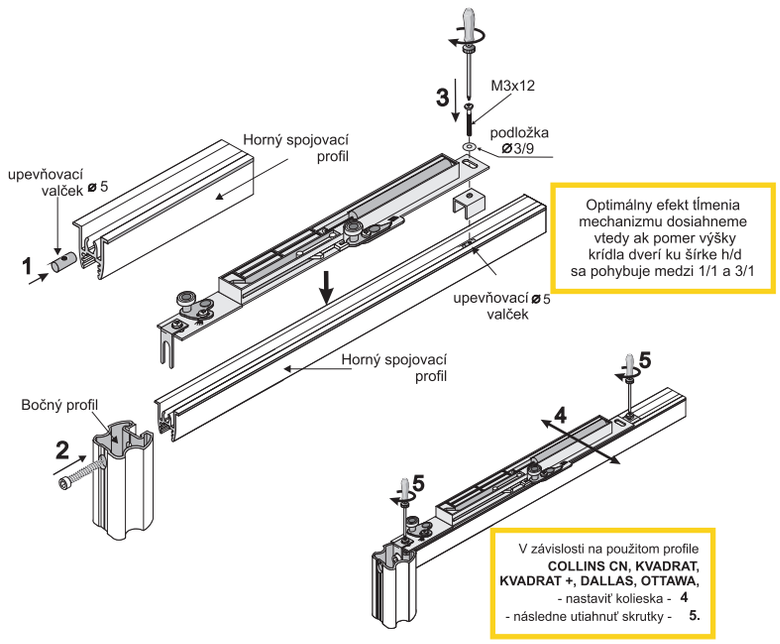

VEDENIE PRE SKOSENÉ DVERE

obj. číslo	špecifikácia
5860	vodiace koliesko
5860-0	profil 1M
5860-1	profil 1,5M

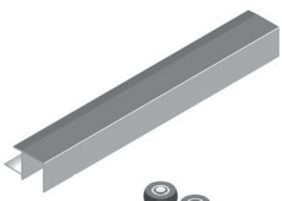

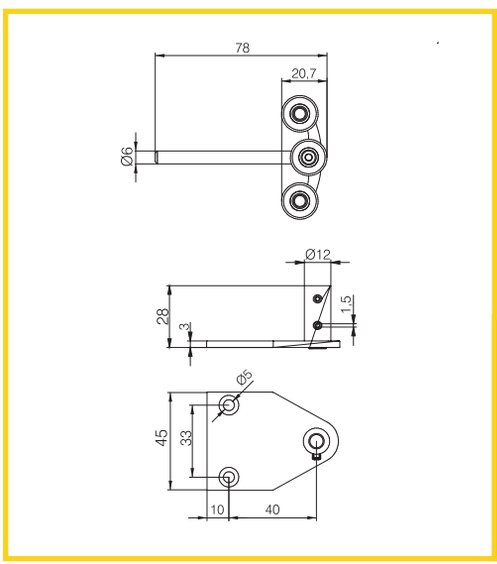

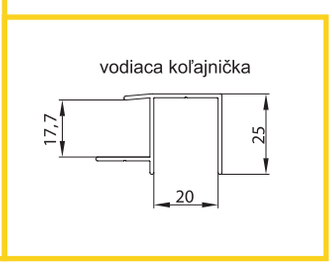

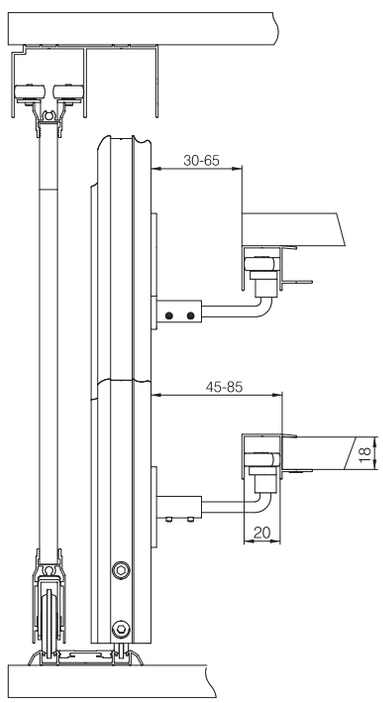

KOMPONENTY PRE VÝROBU ŠATNÍKOVÝCH DVERÍ

Vložka pre 4mm sklo

obj. číslo	dĺžka
5854	100M

Vložka pre 6mm sklo

obj. číslo	dĺžka
5854-0	100M

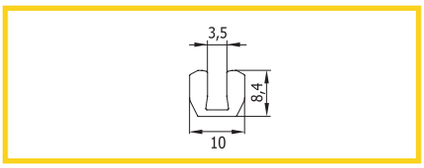

Pozicioner

obj. číslo
5854-1

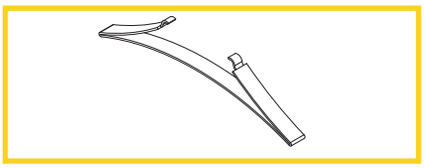

Vrták

obj. číslo	špecifikácia
5854-8	9,8 / 6mm

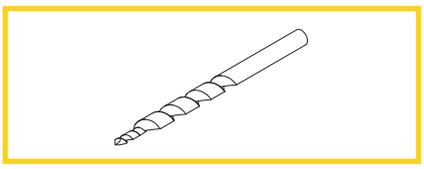

Bezpečnostná fólia

obj. číslo	šírka	dĺžka
58670-1	400mm	25 bm
58670-2	600mm	25 bm
58671-1	300mm	100 bm
58671-2	400mm	100 bm
58671-3	600mm	100 bm
58671-4	100mm	100 bm

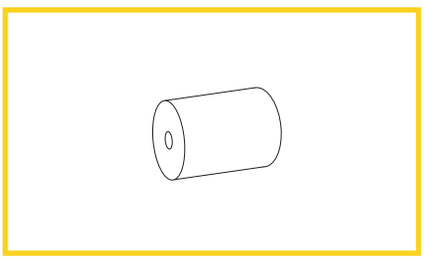

Šablóna + vŕták - pre profil NOVO 18mm

obj. číslo	špecifikácia
58397	šablóna
58398	vŕták

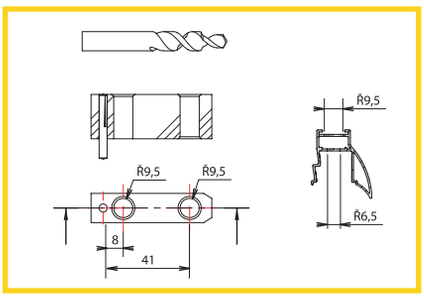

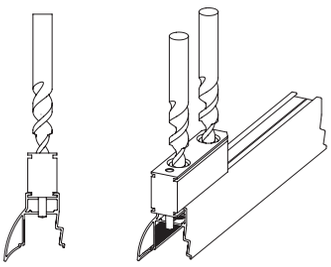

Stretch fólia

obj. číslo	šírka
9995	500mm
9995-1	250mm
9995-2	100mm

VARIABILNÉ PREDEĽOVAČE ZÁSUVIEK

PREDEĽOVACIE PROFILY

obj. číslo	rozmer	dĺžka
35830-1	60 x 2000mm	biela
35830-2	60 x 2000mm	šedá
35830-5	90 x 2000mm	biela
35830-6	90 x 2000mm	šedá

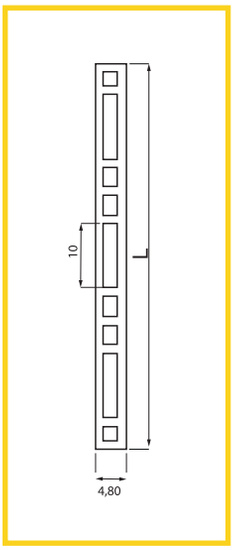

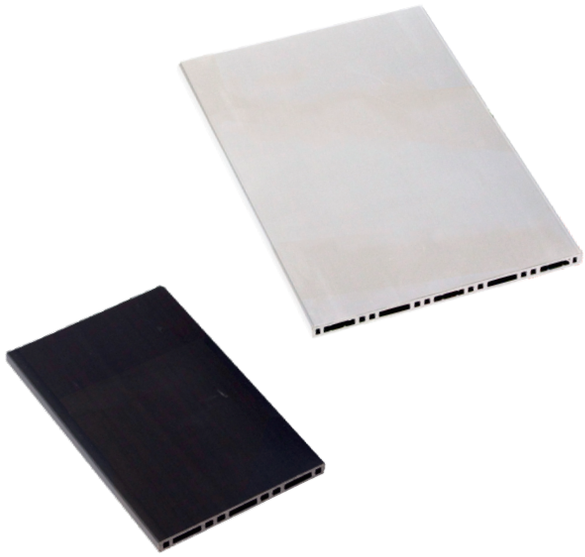

SPOJKY - VÝŠKA 60MM

obj. číslo	špecifikácia	dĺžka
35831-1	2 - stranný	biela
35831-2	2 - stranný	šedá
35832-1	3 - stranný	biela
38532-2	3 - stranný	šedá
35833-1	4 - stranný	biela
35833-2	4 - stranný	šedá

SPOJKY - VÝŠKA 90MM

obj. číslo	špecifikácia	dĺžka
35834-1	2 - stranný	biela
35834-2	2 - stranný	šedá
35835-1	3 - stranný	biela
38535-2	3 - stranný	šedá
35836-1	4 - stranný	biela
35836-2	4 - stranný	šedá

VÝSUVNÝ KÔŠ

obj. číslo	S	A
58650-1	260-285	255
58650-2	360-385	355
58650-3	460-485	455
58650-4	560-585	555

* použitý guličkový plnovýsuv bez tlmenia
* povrchová úprava koša - CHRÓM

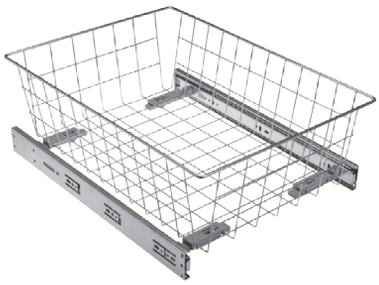

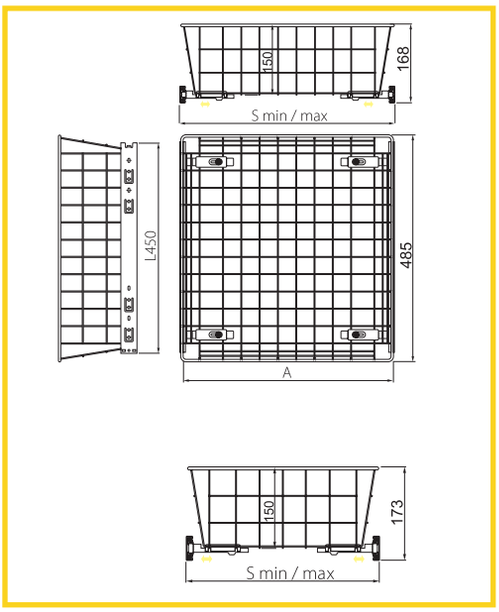

VÝSUVNÝ KOŠ S TLMENÍM

obj. číslo	S	A
58651-1	260-285	255
58651-2	360-385	355
58651-3	460-485	455
58651-4	560-585	555

* použitý guličkový plnovýsuv s tlmením
* povrchová úprava koša - CHRÓM

VÝSUVNÝ VEŠIAK

obj. číslo	dĺžka	L
3549	250mm	222mm
3550	300mm	277mm
3551	350mm	324mm
3552	400mm	372mm
3553	450mm	423mm
3554	500mm	470mm

Povrchová úprava: nikel

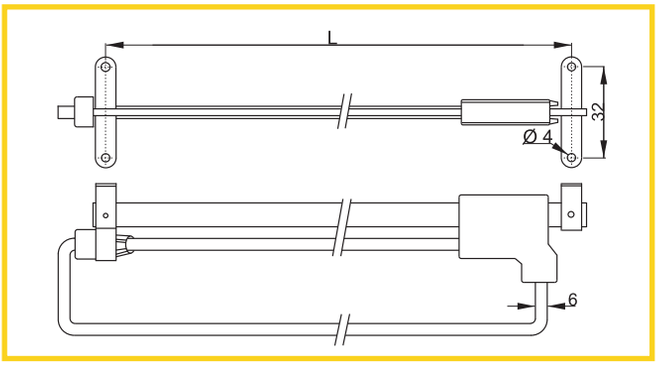

VÝSUVNÝ VEŠIAK WSD

obj. číslo	L	C
35540-1	302	270
35540-2	352	320
35540-3	402	370
35540-4	452	420

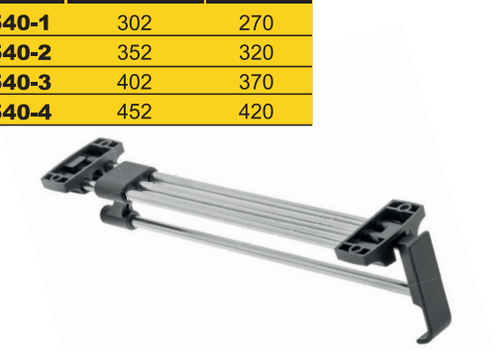

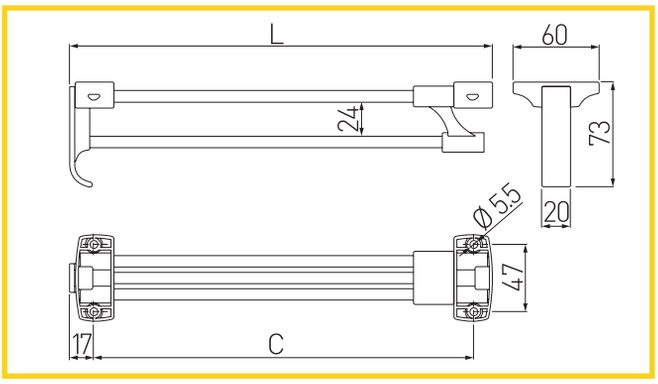

VÝSUVNÝ VEŠIAK NA KRAVATY

obj. číslo	úprava
5863-4	čierna / strieborná

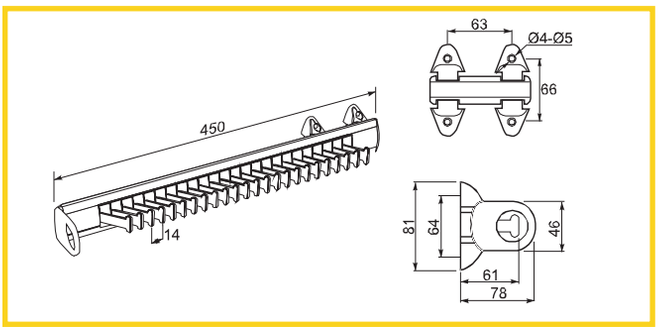

SKLOPNÝ VEŠIAK

obj. číslo	špecifikácia
58630-1	600-830
58630-2	830-1150
58630-3	450-600

Max. zaťaženie - 8 kg
Úprava: čierna + nikel

SKLOPNÝ VEŠIAK BIELY

obj. číslo	špecifikácia
58630-5	600-830
58630-6	830-1150

Max. zaťaženie - 8 kg
Úprava: biela + nikel

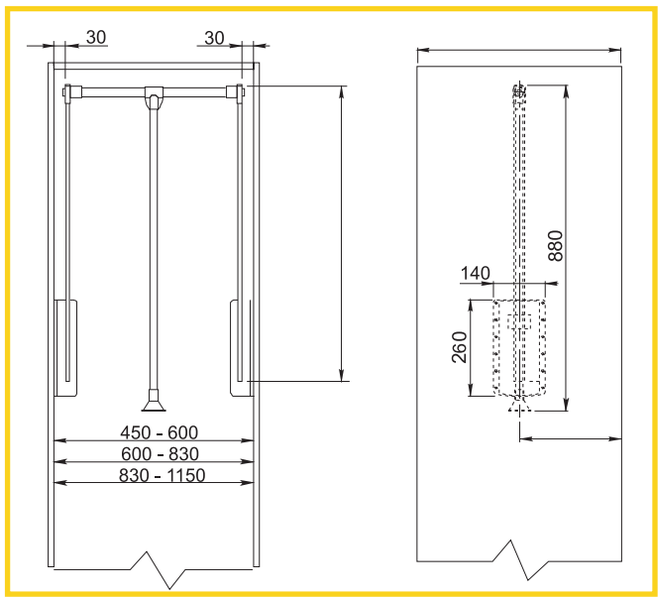

VÝSUVNÝ VEŠIAK NA NOHAVICE SMART

obj. číslo	šírka skrinky	(A) min. - max.
58600-1	600 MM	560 - 568 MM
58600-2	700 MM	660 - 668 MM
58600-3	800 MM	760 - 768 MM
58600-4	900 MM	860 - 868 MM

Použitý guličkový výsuv s tĺmením

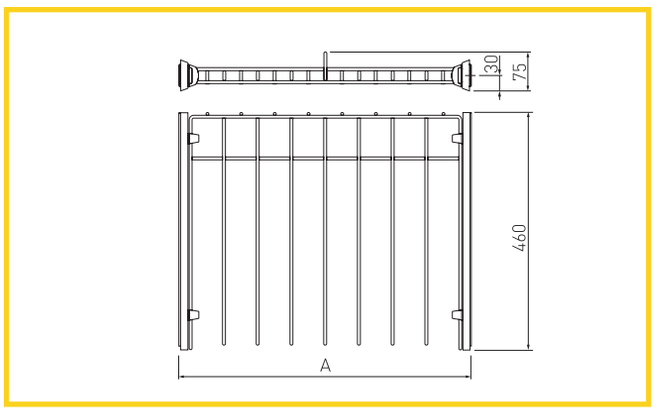

VÝSUVNÝ VEŠIAK NA KRAVATY A NOHAVICE

obj. číslo	úprava
5863-5	čierna / strieborná

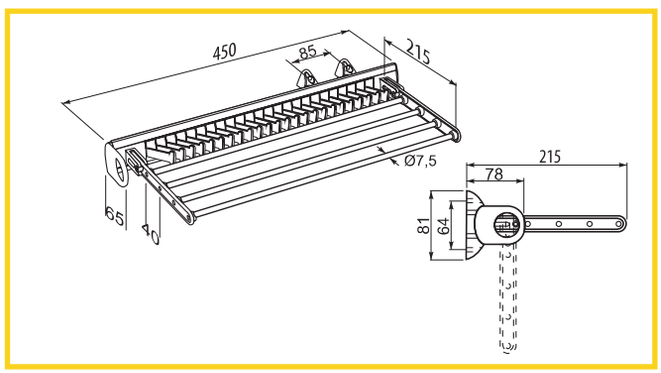

VEŠIAK S DIERAMI

obj. číslo	úprava
5861-9	nikel

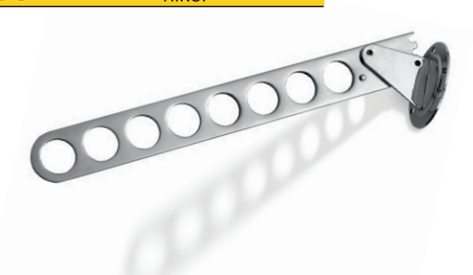

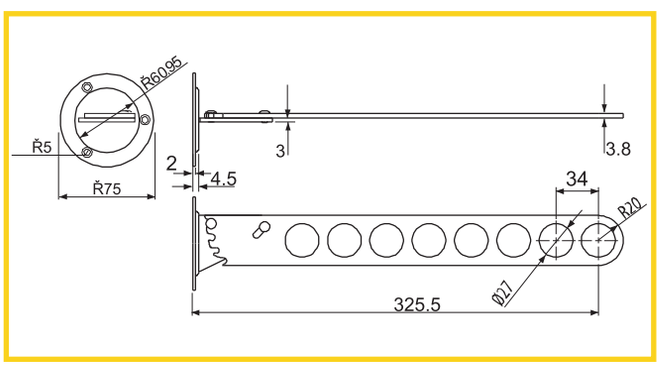

VÝSUVNÝ KOŠÍK 600, 900MM

900MM

obj. číslo	úprava
5861-1	čierna / strieborná

600MM

obj. číslo	úprava
5861-2	čierna / strieborná

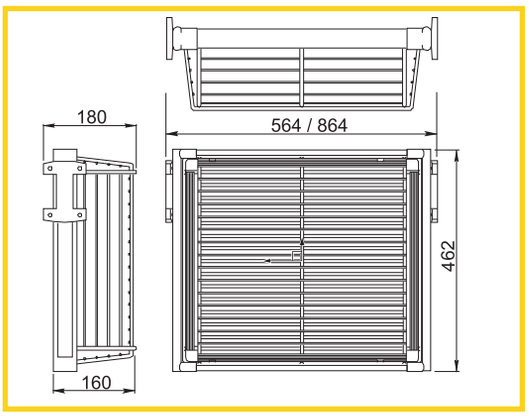

VÝSUVNÝ VEŠIAK NA NOHAVICE

900MM

obj. číslo	úprava
5861-4	čierna / strieborná

600MM

obj. číslo	úprava
5861-3	čierna / strieborná

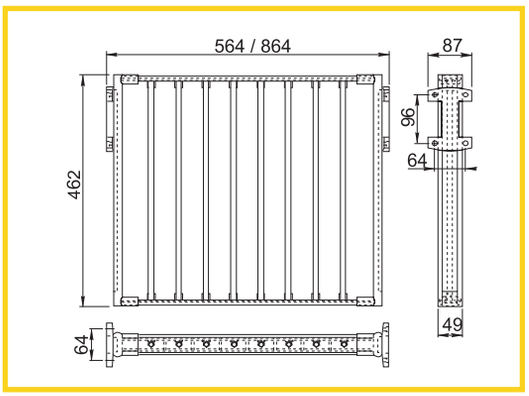

VÝSUVNÝ VEŠIAK NA NOHAVICE

obj. číslo	špecifikácia
5861-7	pravé uchytenie
5861-8	ľavé uchytenie

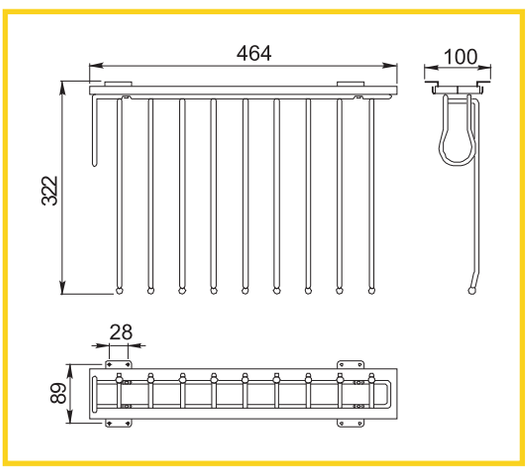

VÝSUVNÝ VEŠIAK NA NOHAVICE

obj. číslo	úprava
5862-1	strieborná

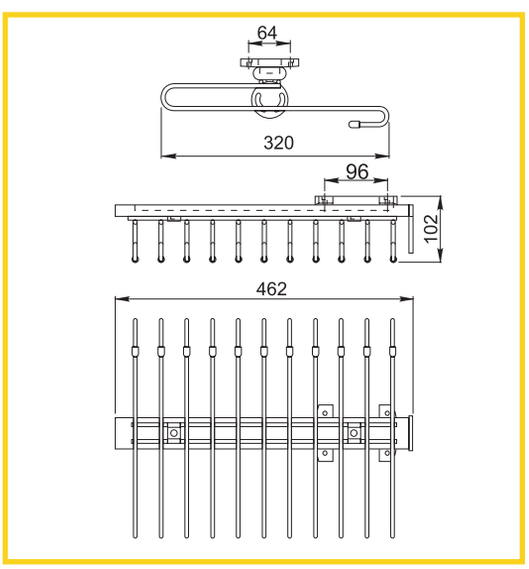

VÝSUVNÝ VEŠIAK NA NOHAVICE ELITE

BIELY

obj. číslo	šírka skrinky	min. - max.
58640-1	600 MM	560 - 618 MM
58640-2	700 MM	660 - 718 MM
58640-3	800 MM	760 - 818 MM
58640-4	900 MM	860 - 918 MM

ANTRACIT

obj. číslo	šírka skrinky	min. - max.
58641-1	600 MM	560 - 618 MM
58641-2	700 MM	660 - 718 MM
58641-3	800 MM	760 - 818 MM
58641-4	900 MM	860 - 918 MM

VÝSUVNÝ KOŠÍK ELITE

BIELY

obj. číslo	šírka skrinky	min. - max.
58642-1	600 MM	560 - 618 MM
58642-2	700 MM	660 - 718 MM
58642-3	800 MM	760 - 818 MM
58642-4	900 MM	860 - 918 MM

ANTRACIT

obj. číslo	šírka skrinky	(A) min. - max.
58643-1	600 MM	560 - 618 MM
58643-2	700 MM	660 - 718 MM
58643-3	800 MM	760 - 818 MM
58643-4	900 MM	860 - 918 MM

VÝSUVNÝ KOŠÍK NA OBUV ELITE

BIELY

obj. číslo	šírka skrinky	min. - max.
58644-1	600 MM	560 - 618 MM
58644-2	700 MM	660 - 718 MM
58644-3	800 MM	760 - 818 MM
58644-4	900 MM	860 - 918 MM

ANTRACIT

obj. číslo	šírka skrinky	min. - max.
58645-1	600 MM	560 - 618 MM
58645-2	700 MM	660 - 718 MM
58645-3	800 MM	760 - 818 MM
58645-4	900 MM	860 - 918 MM

VÝSUVNÝ ORGANIZÉR ELITE

BIELY

obj. číslo	šírka skrinky	min. - max.
58646-1	600 MM	560 - 618 MM
58646-2	700 MM	660 - 718 MM
58646-3	800 MM	760 - 818 MM
58646-4	900 MM	860 - 918 MM

ANTRACIT

obj. číslo	šírka skrinky	min. - max.
58647-1	600 MM	560 - 618 MM
58647-2	700 MM	660 - 718 MM
58647-3	800 MM	760 - 818 MM
58647-4	900 MM	860 - 918 MM